橋梁一般図

側面図 S=1:250

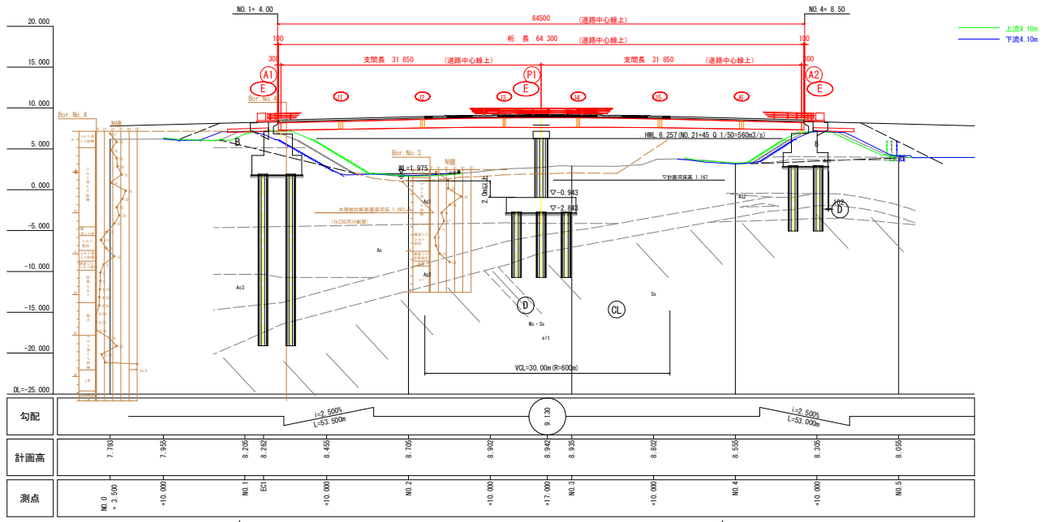

平面図 S=1:250

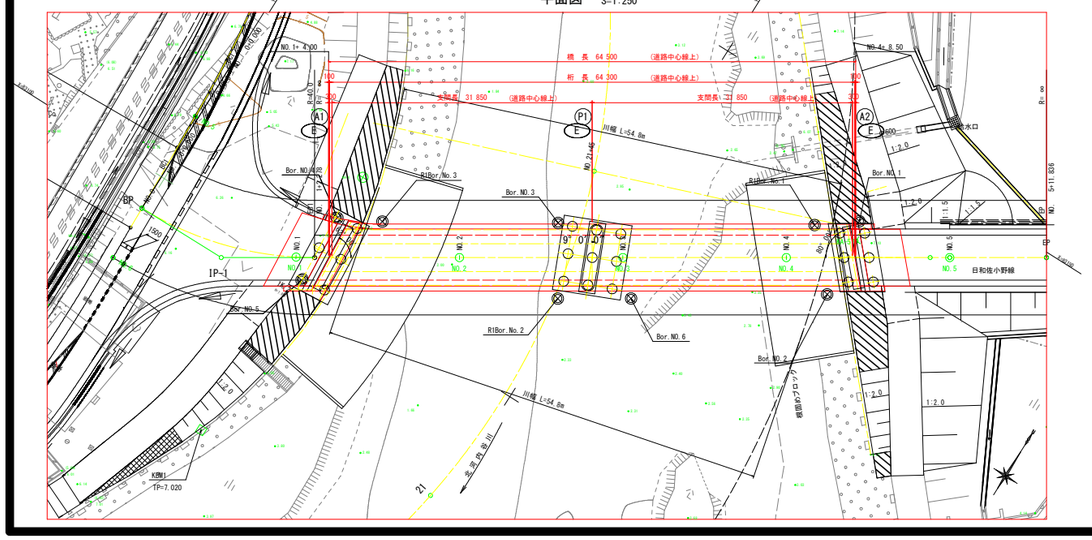

断面図 S=1:50

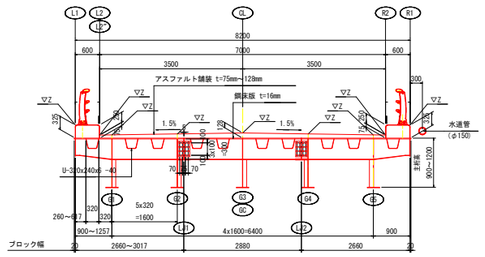

下部工正面図 S=1:100

A1(右岸)橋台

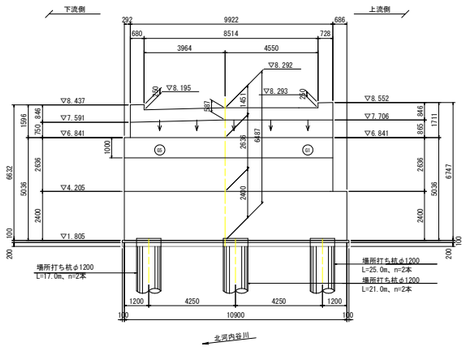

A2(左岸)橋台

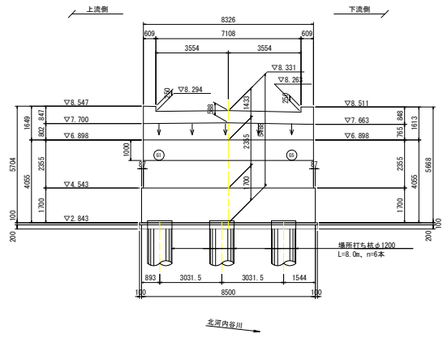

P1橋脚

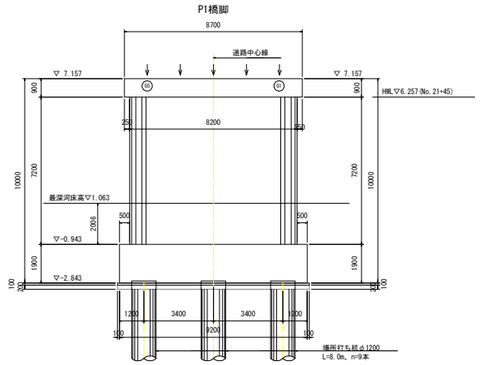

設 計 条 件				
道路規格		第3種第4級		
設計速度		V=20km/hr		
橋の耐荷性能		耐荷性能2		
設計荷重		B活荷重		
橋 長		64.500 m (於道路中心線上)		
桁 長		64.300 m (於道路中心線上)		
支 間 長		2 @ 31.850m (於道路中心線上)		
幅 員		標準部 7.00m = 0.75m + 2.75m + 2.75m + 0.75m		
線形条件	平 面 線 形	R=40.00m ～ ∞		
	横 断 勾 配	1.5 % 山形勾配		
	縦 断 勾 配	2.500% VCL=30.000m 2.500%		
	斜 角	A1橋台	P1橋脚	A2橋台
		62° ～00'	9° ～00'	80° ～00'
耐震設計	重要度区分	B種の橋		
	地域別補正係数	A1 (Cz=1.0, C1 z=1.2, C2 z=1.0)		
	地 盤 種 別	A1,A2橋台,P1橋脚：軟地盤		
設計水平震度 (Kh)		A1橋台	P1橋脚	A2橋台
	レベル1 橋軸	0.20	0.20	0.20
	レベル1 直角	0.20	0.20	0.20
	レベル2 タイプ1 橋軸	0.54	0.54	0.54
	レベル2 タイプ1 直角	0.54	0.54	0.54
	レベル2 タイプ2 橋軸	0.70	0.70	0.70
	レベル2 タイプ2 直角	0.70	0.70	0.70
上部構造	形 式	2径間連続鋼床版版桁橋(耐候性鋼)		
	材料強度	主要鋼材	SM490M, SM490M, S10T鋼	
下部構造	形式	A1橋台	P1橋脚	A2橋台
		逆T式橋台	壁式橋脚	逆T式橋台
	材料強度 コンクリート	躯体 σck=24N/mm2 フーチング σck=30N/mm2	躯体 σck=24N/mm2 壁 σck=24N/mm2 フーチング σck=24N/mm2	躯体 σck=24N/mm2 フーチング σck=24N/mm2
	材料強度 鉄筋	SD345	SD345	SD345
基礎構造	形式	杭基礎 (場所打ち杭)	杭基礎 (場所打ち杭)	杭基礎 (場所打ち杭)
	材料強度 コンクリート	σck=30N/mm2 (呼び強度:σck=40N/mm2)	σck=24N/mm2 (呼び強度:σck=30N/mm2)	σck=24N/mm2 (呼び強度:σck=30N/mm2)
	材料強度 鉄筋	SD490, SD345	SD345	SD345
適用基準		道路橋示方書 H29.11 日本道路協会		

実施設計図面

工事名	R7波土 日和佐小野線 奥波・北河内 橋梁上部工事		
路線名等	(主)日和佐小野線		
工事箇所	海部郡美波町北河内		
図面名	橋梁一般図		
縮尺	図 示	図面番号	1 / 104
会社名			
事業者名	南部総合県民局県土整備部（奥波）		

上部工構造一般図

S=1:200

側面図

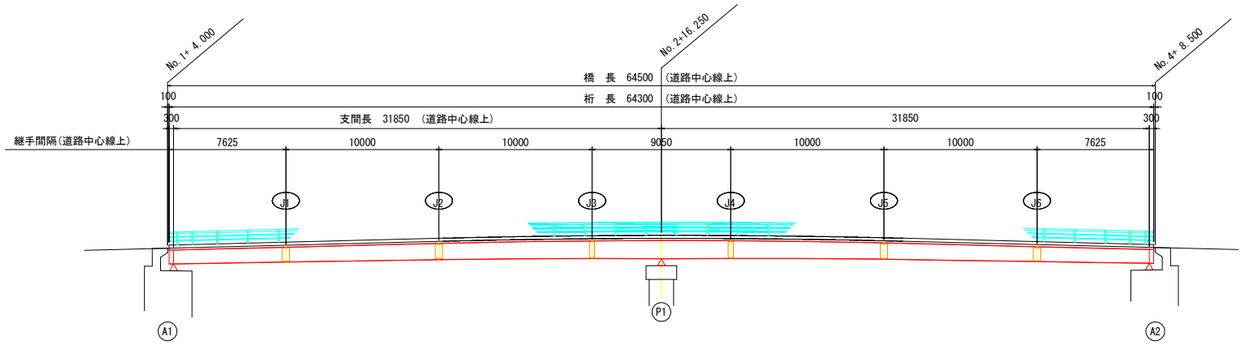

断面図

S=1:50

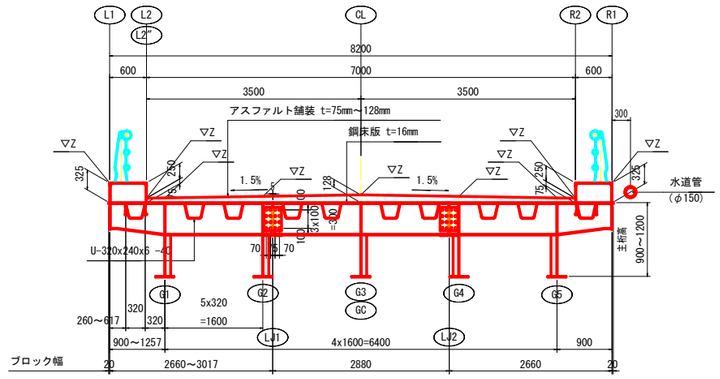

平 面 図

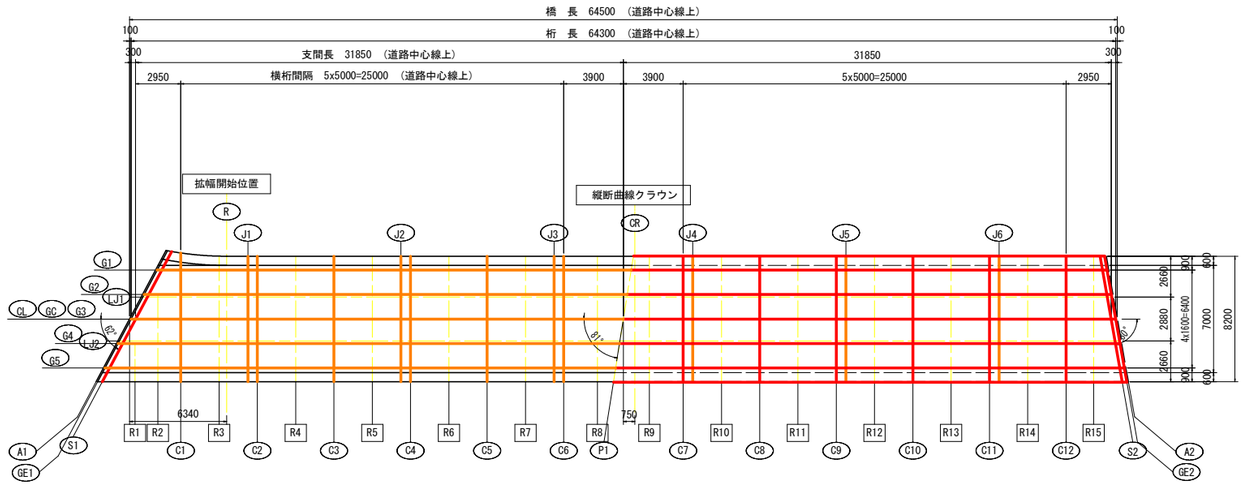

設 計 条 件	
道 路 規 格	第3種 第4級
形 式	2径間連続鋼床版鈑桁橋 (耐候性鋼)
設 計 速 度	V=20km/h
橋 の 重 要 度	B種の橋
橋 長	64.500m(道路中心線上 No.1+4.000～No.4+8.500)
桁 長	64.300m(道路中心線上)
支 間 長	31.850m+31.850m(道路中心線上)
総 幅 員	標準部 8.200m
有 効 幅 員	標準部 7.000m(車道)=0.750m+2.750m+2.750m+0.750m)
平 面 線 形	R=40m～R=∞
縦 断 勾 配	2.500% 2.500% V.C.L.=30m
横 断 勾 配	1.500% 1.500%
斜 角	62° 00′ 00″ (A1),81° 00′ 00″ (P1),80° 00′ 00″ (A2)
桁 高	0.900m～1.200m(道路中心線上、鋼床版上縁～腹板下縁)
主 桁 間 隔	4x1.600m
舗 装	アスファルト舗装 t=75mm(表層35mm+基層40mm)～128mm厚・・・防水層
床 版	鋼床版 t=16mm厚
活 荷 重	B活荷重
温 度 変 化	-10℃～+50℃(伸縮装置、支承),基準温度20℃
雪 荷 重	無視
防 護 柵	車両用防護柵(B種) H=850mm 0.6kN/m
添 架 物	水道管
使 用 材 質	耐候性鋼材 SMA570W,SMA490W,SMA400W,S10TW
適 用 示 方 書	道路橋示方書 同解説 Ⅰ～Ⅴ (平成29年11月 日本道路協会)

実施設計図面

工事名	R7波土 日和佐小野線 美波・北河内 橋梁上部工事		
路線名等	(主)日和佐小野線		
工事箇所	海部郡美波町北河内		
図面名	上部工構造一般図		
縮尺	図 示	図面番号	2 / 104
会社名			
事業者名	南部総合県民局県土整備部(美波)		

線形図(その1)　S=1:200

平面図

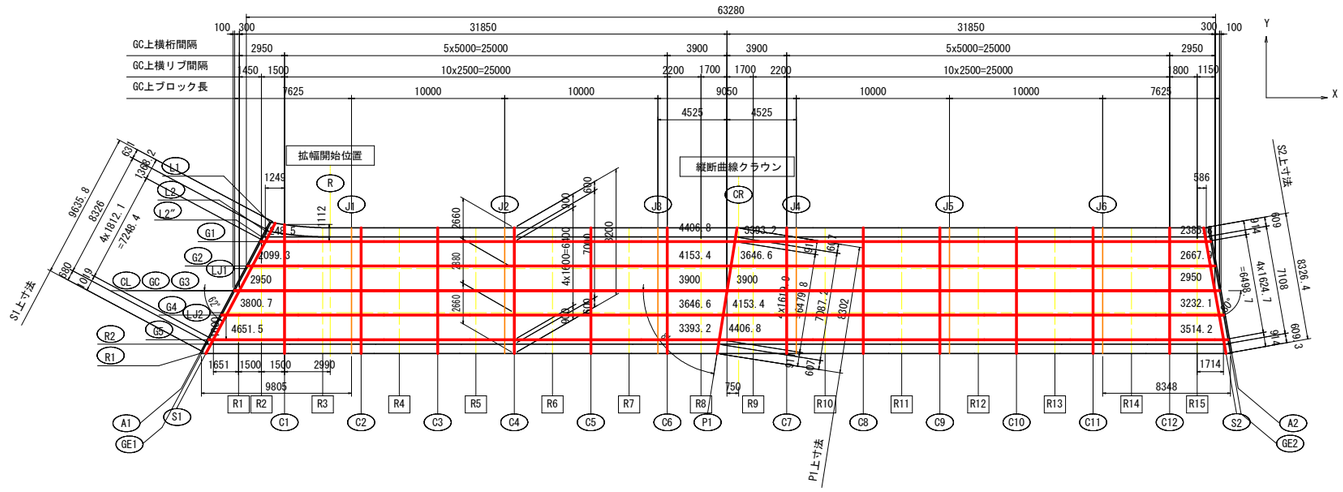

断面図　S=1:50
【標準部】

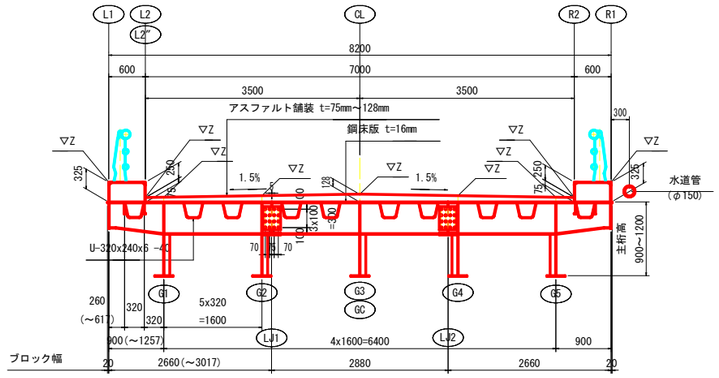

断面図
【拡幅部C1】　S=1:50

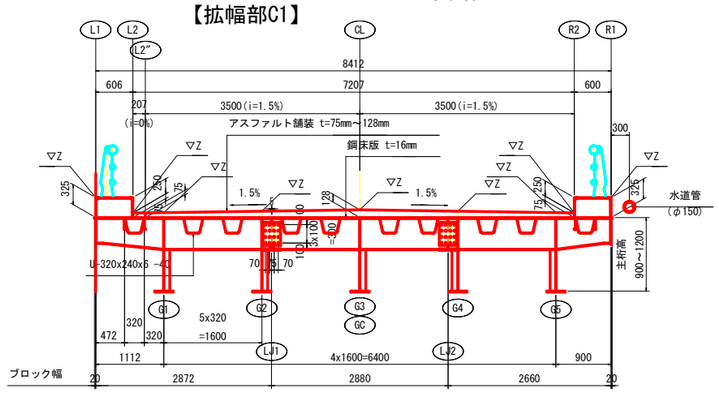

鉛直支承位置

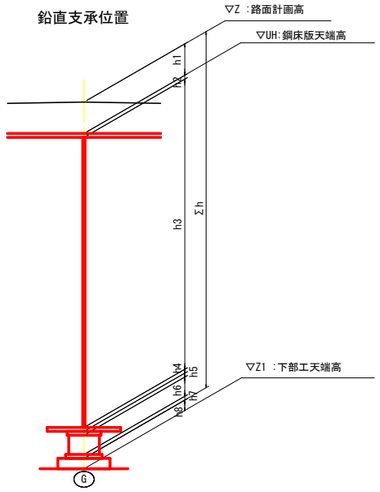

水平支承位置

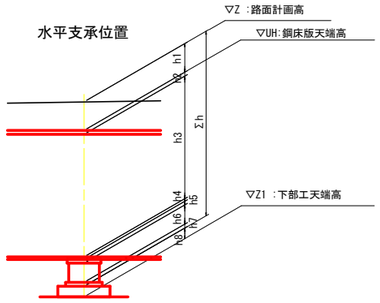

支点上構造高表(鉛直支承位置)

			S1					P1					S2				
			G1	G2	G3	G4	G5	G1	G2	G3	G4	G5	G1	G2	G3	G4	G5
路面計画高	Z	mm	8309.5	8312.3	8315.0	8269.7	8224.5	8894.5	8918.3	8942.0	8917.7	8893.2	8318.6	8335.6	8352.5	8321.4	8290.4
舗装厚	h1	mm	79.5	103.5	127.5	103.5	79.5	79.5	103.5	127.5	103.5	79.5	79.5	103.5	127.5	103.5	79.5
鋼床版厚	h2	mm	16.0	16.0	16.0	16.0	16.0	16.0	16.0	16.0	16.0	16.0	16.0	16.0	16.0	16.0	16.0
腹板高	h3	mm	900.0	892.0	884.0	876.0	868.0	1182.0	1179.0	1177.0	1175.0	1172.0	889.0	887.0	884.0	881.0	879.0
下フランジ厚	h4	mm	25.0	15.0	16.0	25.0	36.0	50.0	30.0	28.0	40.0	50.0	29.0	19.0	16.0	25.0	35.0
ソールプレート厚	h5	mm	26.0	26.0	26.0	26.0	26.0	27.0	27.0	27.0	27.0	27.0	26.0	26.0	26.0	26.0	26.0
支承高	h6	mm	133.0	133.0	133.0	133.0	133.0	133.0	133.0	133.0	133.0	133.0	133.0	133.0	133.0	133.0	133.0
モルタル厚	h7	mm	33.0	46.0	47.0	41.0	33.0	30.0	30.0	30.0	30.0	30.0	31.0	42.0	47.0	40.0	31.0
台座高	h8	mm	272.0	256.0	240.0	224.0	208.0	220.0	243.0	247.0	236.0	229.0	234.0	228.0	222.0	216.0	210.0
構造高合計	Σh	mm	1485.0	1488.0	1490.0	1445.0	1400.0	1738.0	1762.0	1786.0	1761.0	1737.0	1438.0	1455.0	1472.0	1441.0	1410.0
下部工天端高	Z1	mm	6825.0	6824.8	6825.5	6825.2	6825.0	7157.0	7156.8	7156.5	7157.2	7156.7	6881.1	6881.1	6881.0	6880.9	6880.9

支点上構造高表(水平支承位置)

			S1					P1					S2				
			G1	G2	G3	G4	G5	G1	G2	G3	G4	G5	G1	G2	G3	G4	G5
路面計画高	Z	mm	8309.5	8312.3	8315.0	8269.7	8224.5	8894.5	8918.3	8942.0	8917.7	8893.2	8318.6	8335.6	8352.5	8321.4	8290.4
舗装厚	h1	mm	79.5	103.5	127.5	103.5	79.5	79.5	103.5	127.5	103.5	79.5	79.5	103.5	127.5	103.5	79.5
鋼床版厚	h2	mm	16.0	16.0	16.0	16.0	16.0	16.0	16.0	16.0	16.0	16.0	16.0	16.0	16.0	16.0	16.0
横桁腹板高	h3	mm	600.0	592.0	584.0	576.0	568.0	882.0	879.0	877.0	875.0	872.0	589.0	587.0	584.0	581.0	579.0
横桁下フランジ厚	h4	mm	27.0	27.0	27.0	27.0	27.0	22.0	22.0	22.0	22.0	22.0	27.0	27.0	27.0	27.0	27.0
ソールプレート厚	h5	mm	45.0	45.0	45.0	45.0		45.0	45.0	45.0	45.0		45.0	45.0	45.0	45.0	
支承高	h6	mm	259.0	259.0	259.0	259.0		261.0	261.0	261.0	261.0		244.0	244.0	244.0	244.0	
モルタル厚	h7	mm	30.0	30.0	30.0	30.0		30.0	30.0	30.0	30.0		30.0	30.0	30.0	30.0	
台座高	h8	mm	421.0	408.0	395.0	382.0		403.0	406.0	407.0	410.0		405.0	400.0	396.0	391.0	
構造高合計	Σh	mm	1486.0	1489.0	1468.0	1423.0		1749.0	1774.0	1773.0	1749.0		1447.0	1463.0	1456.0	1425.0	
下部工天端高	Z1	mm	6825.4	6825.2	6824.9	6824.6		7157.4	7156.7	7157.4	7156.5		6880.6	6881.1	6881.0	6881.4	

実施設計図面

工事名	R7波土 日和佐小野線 美波・北河内 橋梁上部工事		
路線名等	(主)日和佐小野線		
工事箇所	海部郡美波町北河内		
図面名	線形図(その1)		
縮尺	図　示	図面番号	3 / 104
会社名			
事業者名	南部総合県民局県土整備部〈美波〉		

線形図(その2)

		A1	GE1	S1	C1	C2	C3	C4	C5	C6	P1	C7	C8	C9	C10	C11	C12	S2	GE2	A2	SPAN1	SPAN2	TOTAL
L1	X	2.3790	2.4699	2.7438	3.3500	8.3500	13.3500	18.3500	23.3500	28.3500	32.8994	36.1500	41.1500	46.1500	51.1500	56.1500	61.1500	63.3771	63.6771	63.7771	30.1731	30.4777	60.6508
	Y	4.4742	4.4571	4.4080	4.3124	4.1000	4.1000	4.1000	4.1000	4.1000	4.1000	4.1000	4.1000	4.1000	4.1000	4.1000	4.1000	4.1000	4.1000	4.1000			
	Z	8.5620	8.5642	8.5711	8.5862	8.7113	8.8363	8.9611	9.0624	9.1220	9.1400	9.1317	9.0846	8.9959	8.8737	8.7487	8.6237	8.5681	8.5606	8.5581			
	TP	0.3250	0.3250	0.3250	0.3250	0.3250	0.3250	0.3250	0.3250	0.3250	0.3250	0.3250	0.3250	0.3250	0.3250	0.3250	0.3250	0.3250	0.3250	0.3250			
L2	X	2.0845	2.1750	2.4477	3.3500	8.3500	13.3500	18.3500	23.3500	28.3500	32.8043	36.1500	41.1500	46.1500	51.1500	56.1500	61.1500	63.4829	63.7829	63.8829	30.3778	30.6785	61.0563
	Y	3.9204	3.9025	3.8511	3.7065	3.5000	3.5000	3.5000	3.5000	3.5000	3.5000	3.5000	3.5000	3.5000	3.5000	3.5000	3.5000	3.5000	3.5000	3.5000			
	Z	8.3046	8.3069	8.3137	8.3362	8.4613	8.5863	8.7111	8.8124	8.8720	8.8900	8.8817	8.8346	8.7459	8.6237	8.4987	8.3737	8.3154	8.3079	8.3054			
	TP	0.0750	0.0750	0.0750	0.0750	0.0750	0.0750	0.0750	0.0750	0.0750	0.0750	0.0750	0.0750	0.0750	0.0750	0.0750	0.0750	0.0750	0.0750	0.0750			
G1	X	1.7015	1.8015	2.1015	3.3500	8.3500	13.3500	18.3500	23.3500	28.3500	32.7568	36.1500	41.1500	46.1500	51.1500	56.1500	61.1500	63.5358	63.8358	63.9358	30.6554	30.7789	61.4343
	Y	3.2000	3.2000	3.2000	3.2000	3.2000	3.2000	3.2000	3.2000	3.2000	3.2000	3.2000	3.2000	3.2000	3.2000	3.2000	3.2000	3.2000	3.2000	3.2000			
	Z	8.2995	8.3020	8.3095	8.3407	8.4657	8.5907	8.7156	8.8169	8.8765	8.8945	8.8862	8.8391	8.7504	8.6283	8.5033	8.3783	8.3186	8.3111	8.3086			
	TP	0.0795	0.0795	0.0795	0.0795	0.0795	0.0795	0.0795	0.0795	0.0795	0.0795	0.0795	0.0795	0.0795	0.0795	0.0795	0.0795	0.0795	0.0795	0.0795			
	UH	8.2200	8.2225	8.2300	8.2612	8.3862	8.5112	8.6361	8.7374	8.7970	8.8150	8.8067	8.7596	8.6709	8.5488	8.4238	8.2988	8.2391	8.2316	8.2291			
	HW	0.8960	0.8970	0.9000	0.9110	0.9570	1.0030	1.0490	1.0950	1.1410	1.1820	1.1540	1.1050	1.0570	1.0090	0.9610	0.9120	0.8890	0.8860	0.8850			
G2	X	0.8507	0.9507	1.2507	3.3500	8.3500	13.3500	18.3500	23.3500	28.3500	32.5034	36.1500	41.1500	46.1500	51.1500	56.1500	61.1500	63.8179	64.1179	64.2179	31.2527	31.3144	62.5671
	Y	1.6000	1.6000	1.6000	1.6000	1.6000	1.6000	1.6000	1.6000	1.6000	1.6000	1.6000	1.6000	1.6000	1.6000	1.6000	1.6000	1.6000	1.6000	1.6000			
	Z	8.3023	8.3048	8.3123	8.3647	8.4897	8.6147	8.7396	8.8409	8.9005	8.9183	8.9102	8.8631	8.7744	8.6523	8.5273	8.4023	8.3356	8.3281	8.3256			
	TP	0.1035	0.1035	0.1035	0.1035	0.1035	0.1035	0.1035	0.1035	0.1035	0.1035	0.1035	0.1035	0.1035	0.1035	0.1035	0.1035	0.1035	0.1035	0.1035			
	UH	8.1988	8.2013	8.2088	8.2612	8.3862	8.5112	8.6361	8.7374	8.7970	8.8148	8.8067	8.7596	8.6709	8.5488	8.4238	8.2988	8.2321	8.2246	8.2221			
	HW	0.8880	0.8890	0.8920	0.9110	0.9570	1.0030	1.0490	1.0950	1.1410	1.1790	1.1540	1.1050	1.0570	1.0090	0.9610	0.9120	0.8870	0.8840	0.8830			
CL	X	0.0000	0.1000	0.4000	3.3500	8.3500	13.3500	18.3500	23.3500	28.3500	32.2500	36.1500	41.1500	46.1500	51.1500	56.1500	61.1500	64.1000	64.4000	64.5000	31.8500	31.8500	63.7000
	Y	0.0000	0.0000	0.0000	0.0000	0.0000	0.0000	0.0000	0.0000	0.0000	0.0000	0.0000	0.0000	0.0000	0.0000	0.0000	0.0000	0.0000	0.0000	0.0000			
	Z	8.3050	8.3075	8.3150	8.3888	8.5138	8.6388	8.7636	8.8649	8.9245	8.9420	8.9342	8.8871	8.7984	8.6763	8.5513	8.4263	8.3525	8.3450	8.3425			
	TP	0.1275	0.1275	0.1275	0.1275	0.1275	0.1275	0.1275	0.1275	0.1275	0.1275	0.1275	0.1275	0.1275	0.1275	0.1275	0.1275	0.1275	0.1275	0.1275			
GC	X	0.0000	0.1000	0.4000	3.3500	8.3500	13.3500	18.3500	23.3500	28.3500	32.2500	36.1500	41.1500	46.1500	51.1500	56.1500	61.1500	64.1000	64.4000	64.5000	31.8500	31.8500	63.7000
	Y	0.0000	0.0000	0.0000	0.0000	0.0000	0.0000	0.0000	0.0000	0.0000	0.0000	0.0000	0.0000	0.0000	0.0000	0.0000	0.0000	0.0000	0.0000	0.0000			
	Z	8.3050	8.3075	8.3150	8.3888	8.5138	8.6388	8.7636	8.8649	8.9245	8.9420	8.9342	8.8871	8.7984	8.6763	8.5513	8.4263	8.3525	8.3450	8.3425			
	TP	0.1275	0.1275	0.1275	0.1275	0.1275	0.1275	0.1275	0.1275	0.1275	0.1275	0.1275	0.1275	0.1275	0.1275	0.1275	0.1275	0.1275	0.1275	0.1275			
G3	X	0.0000	0.1000	0.4000	3.3500	8.3500	13.3500	18.3500	23.3500	28.3500	32.2500	36.1500	41.1500	46.1500	51.1500	56.1500	61.1500	64.1000	64.4000	64.5000	31.8500	31.8500	63.7000
	Y	0.0000	0.0000	0.0000	0.0000	0.0000	0.0000	0.0000	0.0000	0.0000	0.0000	0.0000	0.0000	0.0000	0.0000	0.0000	0.0000	0.0000	0.0000	0.0000			
	Z	8.3050	8.3075	8.3150	8.3888	8.5138	8.6388	8.7636	8.8649	8.9245	8.9420	8.9342	8.8871	8.7984	8.6763	8.5513	8.4263	8.3525	8.3450	8.3425			
	TP	0.1275	0.1275	0.1275	0.1275	0.1275	0.1275	0.1275	0.1275	0.1275	0.1275	0.1275	0.1275	0.1275	0.1275	0.1275	0.1275	0.1275	0.1275	0.1275			
	UH	8.1775	8.1800	8.1875	8.2613	8.3863	8.5113	8.6361	8.7374	8.7970	8.8145	8.8067	8.7596	8.6709	8.5488	8.4238	8.2988	8.2250	8.2175	8.2150			
	HW	0.8800	0.8810	0.8840	0.9110	0.9570	1.0030	1.0490	1.0950	1.1410	1.1770	1.1540	1.1050	1.0570	1.0090	0.9610	0.9120	0.8840	0.8810	0.8800			
G4	X	-0.8507	-0.7507	-0.4507	3.3500	8.3500	13.3500	18.3500	23.3500	28.3500	31.9966	36.1500	41.1500	46.1500	51.1500	56.1500	61.1500	64.3821	64.6821	64.7821	32.4473	32.3856	64.8329
	Y	-1.6000	-1.6000	-1.6000	-1.6000	-1.6000	-1.6000	-1.6000	-1.6000	-1.6000	-1.6000	-1.6000	-1.6000	-1.6000	-1.6000	-1.6000	-1.6000	-1.6000	-1.6000	-1.6000			
	Z	8.2597	8.2622	8.2697	8.3647	8.4897	8.6147	8.7396	8.8409	8.9005	8.9177	8.9102	8.8631	8.7744	8.6523	8.5273	8.4023	8.3214	8.3139	8.3114			
	TP	0.1035	0.1035	0.1035	0.1035	0.1035	0.1035	0.1035	0.1035	0.1035	0.1035	0.1035	0.1035	0.1035	0.1035	0.1035	0.1035	0.1035	0.1035	0.1035			
	UH	8.1562	8.1587	8.1662	8.2612	8.3862	8.5112	8.6361	8.7374	8.7970	8.8142	8.8067	8.7596	8.6709	8.5488	8.4238	8.2988	8.2179	8.2104	8.2079			
	HW	0.8720	0.8730	0.8760	0.9110	0.9570	1.0030	1.0490	1.0950	1.1410	1.1750	1.1540	1.1050	1.0570	1.0090	0.9610	0.9120	0.8810	0.8780	0.8770			
G5	X	-1.7015	-1.6015	-1.3015	3.3500	8.3500	13.3500	18.3500	23.3500	28.3500	31.7432	36.1500	41.1500	46.1500	51.1500	56.1500	61.1500	64.6642	64.9642	65.0642	33.0446	32.9211	65.9657
	Y	-3.2000	-3.2000	-3.2000	-3.2000	-3.2000	-3.2000	-3.2000	-3.2000	-3.2000	-3.2000	-3.2000	-3.2000	-3.2000	-3.2000	-3.2000	-3.2000	-3.2000	-3.2000	-3.2000			
	Z	8.2145	8.2170	8.2245	8.3407	8.4657	8.5907	8.7156	8.8169	8.8765	8.8932	8.8862	8.8391	8.7504	8.6283	8.5033	8.3783	8.2904	8.2829	8.2804			
	TP	0.0795	0.0795	0.0795	0.0795	0.0795	0.0795	0.0795	0.0795	0.0795	0.0795	0.0795	0.0795	0.0795	0.0795	0.0795	0.0795	0.0795	0.0795	0.0795			
	UH	8.1350	8.1375	8.1450	8.2612	8.3862	8.5112	8.6361	8.7374	8.7970	8.8137	8.8067	8.7596	8.6709	8.5488	8.4238	8.2988	8.2109	8.2034	8.2009			
	HW	0.8640	0.8650	0.8680	0.9110	0.9570	1.0030	1.0490	1.0950	1.1410	1.1720	1.1540	1.1050	1.0570	1.0090	0.9610	0.9120	0.8790	0.8760	0.8750			
R2	X	-1.8610	-1.7610	-1.4610	3.3500	8.3500	13.3500	18.3500	23.3500	28.3500	31.6957	36.1500	41.1500	46.1500	51.1500	56.1500	61.1500	64.7171	65.0171	65.1171	33.1566	33.0215	66.1781
	Y	-3.5000	-3.5000	-3.5000	-3.5000	-3.5000	-3.5000	-3.5000	-3.5000	-3.5000	-3.5000	-3.5000	-3.5000	-3.5000	-3.5000	-3.5000	-3.5000	-3.5000	-3.5000	-3.5000			
	Z	8.2063	8.2086	8.2160	8.3363	8.4613	8.5863	8.7111	8.8124	8.8720	8.8886	8.8817	8.8346	8.7459	8.6237	8.4987	8.3737	8.2846	8.2771	8.2746			
	TP	0.0750	0.0750	0.0750	0.0750	0.0750	0.0750	0.0750	0.0750	0.0750	0.0750	0.0750	0.0750	0.0750	0.0750	0.0750	0.0750	0.0750	0.0750	0.0750			
R1	X	-2.1800	-2.0800	-1.7800	3.3500	8.3500	13.3500	18.3500	23.3500	28.3500	31.6006	36.1500	41.1500	46.1500	51.1500	56.1500	61.1500	64.8229	65.1229	65.2229	33.3806	33.2224	66.6030
	Y	-4.1000	-4.1000	-4.1000	-4.1000	-4.1000	-4.1000	-4.1000	-4.1000	-4.1000	-4.1000	-4.1000	-4.1000	-4.1000	-4.1000	-4.1000	-4.1000	-4.1000	-4.1000	-4.1000			
	Z	8.4490	8.4513	8.4581	8.5863	8.7113	8.8363	8.9611	9.0624	9.1220	9.1384	9.1317	9.0846	8.9959	8.8737	8.7487	8.6237	8.5319	8.5244	8.5219			
	TP	0.3250	0.3250	0.3250	0.3250	0.3250	0.3250	0.3250	0.3250	0.3250	0.3250	0.3250	0.3250	0.3250	0.3250	0.3250	0.3250	0.3250	0.3250	0.3250			

実施設計図面

工事名	R7波土 日和佐小野線 美波・北河内 橋梁上部工事		
路線名等	(主)日和佐小野線		
工事箇所	海部郡美波町北河内		
図面名	線形図(その2)		
縮尺		図面番号	4 / 104
会社名			
事業者名	南部総合県民局県土整備部（美波）		

線形図(その3)

平面線形

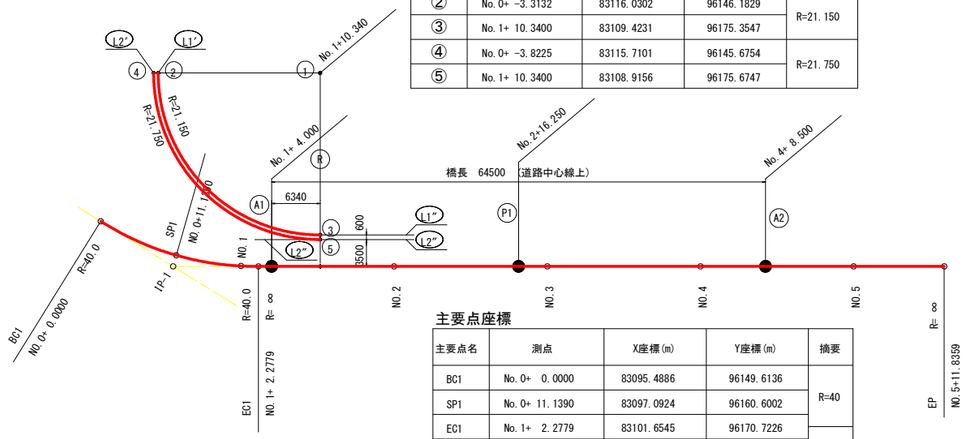

主要点座標

主要点名	測点	X座標(m)	Y座標(m)	摘要
①	No.1+ 10.3400	83127.3125	96164.0723	
②	No.0+ -3.3132	83116.0302	96146.1829	R=21.150
③	No.1+ 10.3400	83109.4231	96175.3547	
④	No.0+ -3.8225	83115.7101	96145.6754	R=21.750
⑤	No.1+ 10.3400	83108.9156	96175.6747	

主要点座標

主要点名	測点	X座標(m)	Y座標(m)	摘要
BC1	No.0+ 0.0000	83095.4886	96149.6136	R=40
SP1	No.0+ 11.1390	83097.0924	96160.6002	
EC1	No.1+ 2.2779	83101.6545	96170.7226	R=∞
EP	No.5+ 11.8359	83149.4287	96246.4740	

縦断勾配

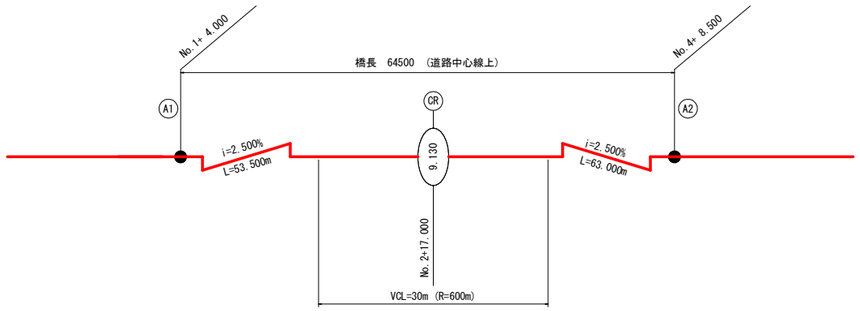

横断勾配

下部工設置方向および
小座標軸の設定

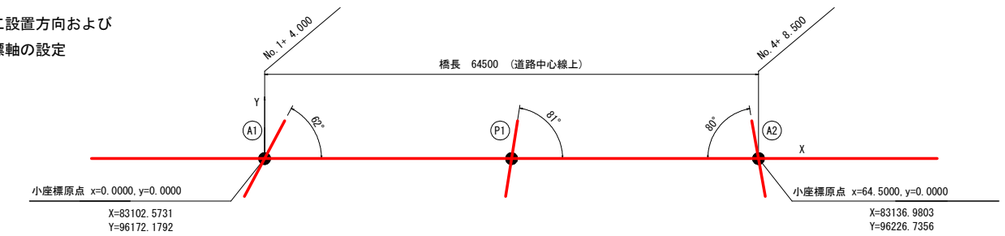

ライン及びクロスの設定要領

(1)路面ラインの設定

1)ライン名称は、線形図(その1)を参照すること。

2)道路中心線(CL)を左図の線形基本条件に基づき設定する。
また、進行方向を測点増加方向とする。

3)道路中心線(CL)と橋台A1および橋台A2の交点を結ぶ直線を構造基準線(GC)として設定する。

4)進行方向左車線地覆外側ライン(L1′)を、線形基本条件に基づき単円として設定する。

5)進行方向左車線地覆外側ライン(L1″)を、CLに対して4.100mの位置に平行に設定する。

6)上記4)と5)を連続させて左車線地覆外側ライン(L1)とする

7)進行方向左車線地覆内側ライン(L2′)を、線形基本条件に基づき単円として設定する。

8)進行方向左車線地覆内側ライン(L2″)を、CLに対して3.500mの位置に平行に設定する。

9)上記7)と8)を連続させて左車線地覆内側ライン(L2)とする

10)進行方向右車線地覆外側ライン(R1)を、CLに対して4.100mの位置に平行に設定する。

11)進行方向右車道地覆内側ライン(R2)を、CLに対して3.500mの位置に平行に設定する。

(2)クロスの設定

1)CL上で測点No.1+4.000の位置に、橋台A1をCLに対して62°の方向に設置する。

2)CL上で測点No.4+8.500の位置に、橋台A2をCLに対して100°の方向に設置する。

3)CL上で測点No.2+16.250の位置に、橋脚P1をCLに対して81°の方向に設置する。

4)桁端線GE1, GE2をCL上でA1, A2から0.100mの位置に各々A1, A2と平行に設定する。

5)支承線S1, S2をCL上でGE1, GE2から0.300mの位置に各々A1, A2と平行に設定する。

6)横断線C6をGC上でP1からA1の方向に3.900mの位置にGCに対して法線方向に設定する。

7)横断線C7をGC上でP1からA2の方向に3.900mの位置にGCに対して法線方向に設定する。

8)横断線C1をGC上でC6からA1の方向に25.000mの位置にGCに対して法線方向に設定する。

9)横断線C12をGC上でC7からA2の方向に25.000mの位置にGCに対して法線方向に設定する。

10)GC上でC1～C6間を5等分する位置にGCに対して法線方向に横断線C2～C5を設定する。

11)GC上でC7～C12間を5等分する位置にGCに対して法線方向に横断線C8～C11を設定する。

(3)主桁ラインの設定

1)主桁G1をGCに対してL1(左)側へ3.200mの位置にGCと平行に設定する。

2)主桁G5をGCに対してR1(右)側へ3.200mの位置にGCと平行に設定する。

3)主桁G2～G4をG1～G5を4等分する位置にGCに対して平行に設定する。

実施設計図面

工事名	R7波土 日和佐小野線 美波・北河内 橋梁上部工事		
路線名等	(主)日和佐小野線		
工事箇所	海部郡美波町北河内		
図面名	線形図(その3)		
縮尺		図面番号	5 / 104
会社名			
事業者名	南部総合県民局県土整備部(美波)		

線形図(その4)　S=1:200

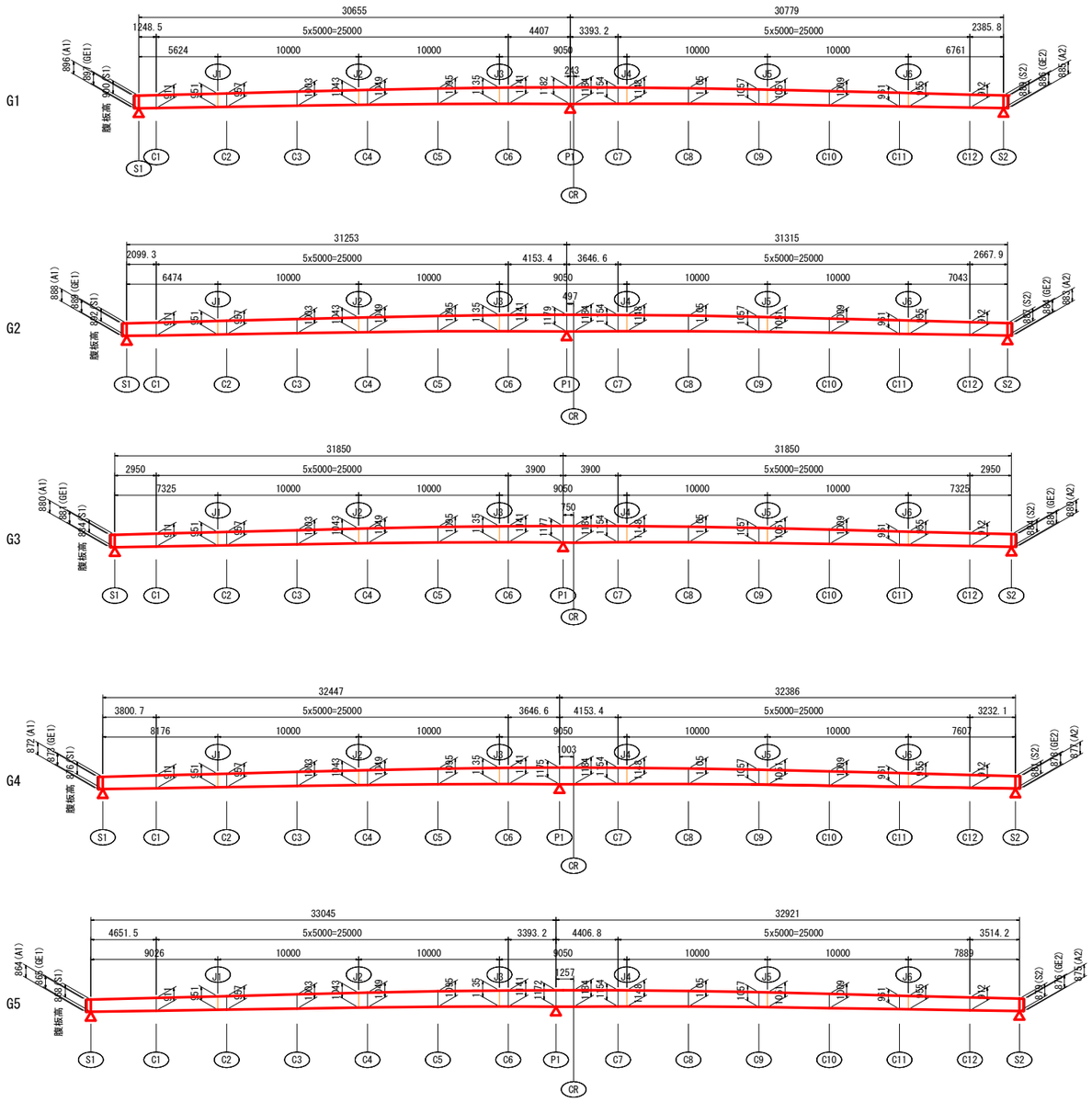

実施設計図面

工事名	R7波土 日和佐小野線 美波・北河内 橋梁上部工事		
路線名等	(主)日和佐小野線		
工事箇所	海部郡美波町北河内		
図面名	線形図(その4)		
縮尺	S=1:200	図面番号	6 / 104
会社名			
事業者名	南部総合県民局県土整備部(美波)		

断面構成図(その1)　S=1:200

G1

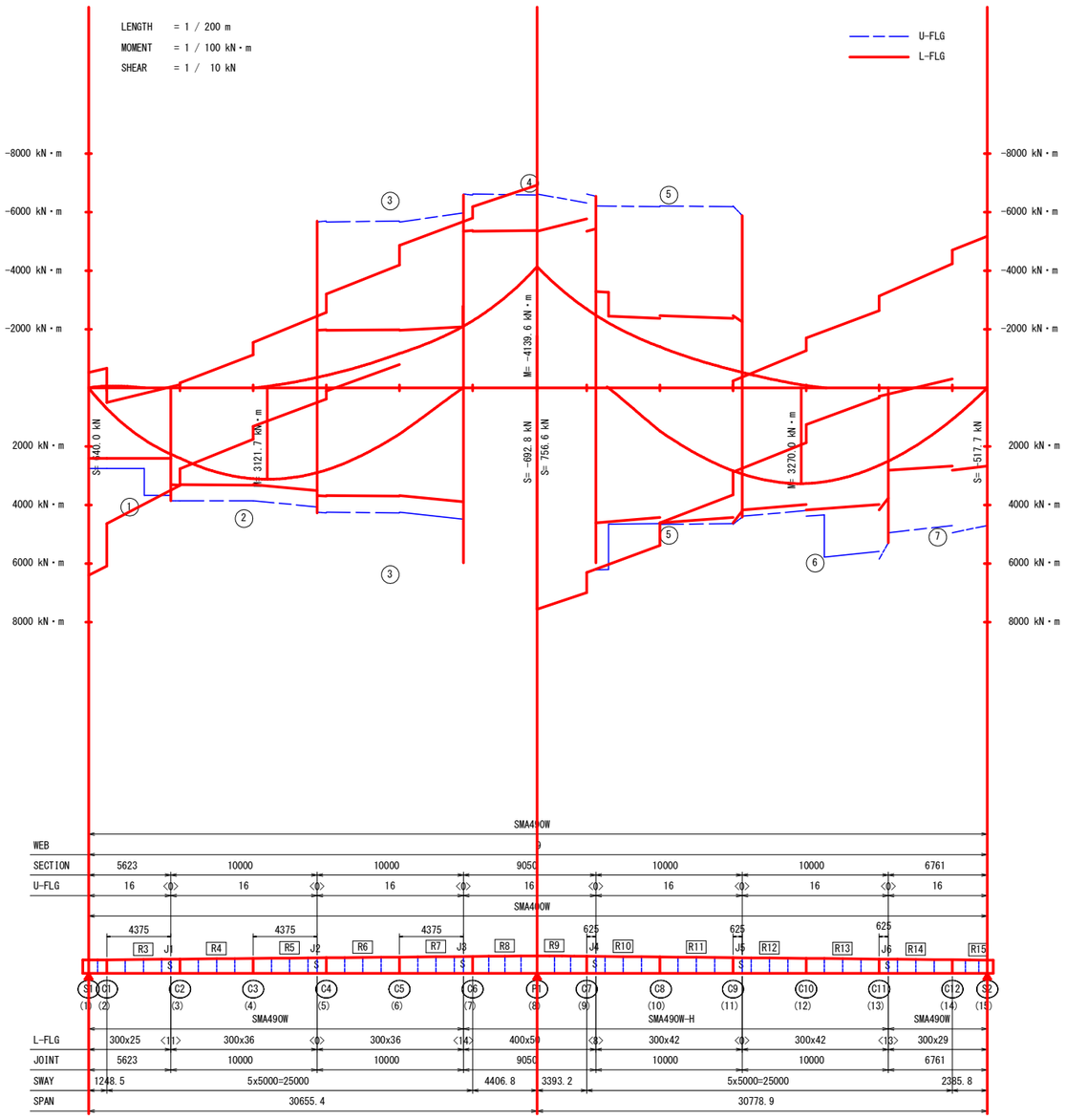

					A1支点上		支間中央				P1支点上				支間中央		A2支点上	
					1		2		3		4		5		6		7	
作用力	死＋活	曲げモーメント	M	kN・m	0	2249	3096	-375	2876	-2085	8	-4083	-2456	2921	-550	3244	2480	0
		せん断力	S	kN	636	347	-175	-244	-244	-562	-562	749	613	273	273	193	-325	-514
	温度差	曲げモーメント	Mi	kN・m	-313.582	-218.612	-103.952	-49.746	-49.746	119.120	119.120	204.076	135.616	-34.725	-34.725	-103.236	-205.066	-320.216
		軸力	Pi	kN	1493.4	1493.4	1493.4	1493.4	1493.4	1493.4	1493.4	1317.7	1317.7	1317.7	1317.7	1317.7	1317.7	1317.7
		せん断力	Si	kN	16.9	16.9	16.9	16.9	16.9	16.9	16.9	-17.0	-17.0	-17.0	-17.0	-17.0	-17.0	-17.0
断面	断面長			mm	5623		10000		10000		9050		10000		10000		6761	
	鋼床版(上フランジ)		幅		2008	2008	1700	1700	1657	1657	1461	1461	1617	1617	1700	1700	1700	1700
			厚	mm	16	16	16	16	16	16	16	16	16	16	16	16	16	16
	材質				SMA400W		SMA400W		SMA400W		SMA400W		SMA400W		SMA400W		SMA400W	
	上リブ			mm	U-320x240x6 -40		U-320x240x6 -40		U-320x240x6 -40		U-320x240x6 -40		U-320x240x6 -40		U-320x240x6 -40		U-320x240x6 -40	
	材質				SMA400W		SMA400W		SMA400W		SMA400W		SMA400W		SMA400W		SMA400W	
	ウェブ		高	mm	900	951	1012	1043	1043	1135	1135	1182	1148	1051	1051	1012	955	889
			厚	mm	9	9	9	9	9	9	9	9	9	9	9	9	9	9
	材質				SMA490W		SMA490W		SMA490W		SMA490W		SMA490W		SMA490W		SMA490W	
	下フランジ		幅	mm	300	300	300	300	300	300	400	400	300	300	300	300	300	300
			厚	mm	25	25	36	36	36	36	50	50	42	42	42	42	29	29
	材質				SMA490W		SMA490W		SMA490W		SMA490W-H		SMA490W-H		SMA490W-H		SMA490W	
発生応力度	鋼床版(上フランジ)	死＋活	σu	N/mm2	0.0	-74.0	-101.6	11.9	-93.1	61.4	-0.2	116.1	71.0	-93.2	16.9	-104.0	-90.0	0.0
		余裕(死＋活)		N/mm2	180.0	106.0	78.4	168.1	86.9	118.6	179.8	63.9	109.0	86.8	163.1	76.0	90.0	180.0
		温度差	σu	N/mm2	1.8	-2.3	-5.5	-7.5	-7.1	-12.6	-15.3	-20.6	-16.7	-11.4	-11.9	-9.6	-3.5	2.0
		合計	Σ	N/mm2	1.8	-76.3	-107.1	4.4	-100.2	48.8	-15.5	95.5	54.3	-104.6	5.0	-113.6	-93.5	2.0
		余裕		N/mm2	178.2	103.8	72.9	175.6	79.8	131.2	164.5	84.5	125.7	75.5	175.0	66.4	86.5	178.0
	下フランジ	死＋活	σl	N/mm2	0.0	239.8	237.0	-27.7	212.9	-139.6	0.3	-161.0	-144.6	190.6	-35.8	220.4	238.9	0.0
		余裕(死＋活)		N/mm2	272.0	32.2	35.0	166.3	59.1	54.4	271.7	67.0	49.4	81.4	158.2	51.6	33.1	272.0
		温度差	σl	N/mm2	-9.0	3.3	19.1	23.3	23.6	34.9	29.2	29.3	31.2	21.3	20.7	16.1	5.3	-8.2
		合計	Σ	N/mm2	-9.0	243.1	256.1	-4.4	236.5	-104.8	29.5	-131.7	-113.5	211.9	-15.1	236.5	244.2	-8.2
		余裕		N/mm2	263.0	29.0	15.9	189.6	35.5	89.3	242.6	96.3	80.6	60.1	178.9	35.5	27.8	263.8
	上リブ	死＋活	σrl	N/mm2	0.0	7.0	-20.2	2.6	-21.5	18.0	-0.1	59.3	25.2	-27.7	4.7	-26.4	-5.8	0.0
		余裕(死＋活)		N/mm2	180.0	173.0	159.8	177.4	158.5	162.0	179.9	120.7	154.8	152.3	175.3	153.6	174.2	180.0
		温度差	σrl	N/mm2	17.9	18.7	20.6	20.1	20.5	18.6	15.3	11.1	14.6	16.7	16.1	16.8	18.4	18.1
		合計	Σ	N/mm2	17.9	25.7	0.4	22.7	-1.1	36.6	15.2	70.4	39.8	-11.0	20.8	-9.6	12.6	18.1
		余裕		N/mm2	162.2	154.3	179.7	157.3	179.0	143.4	164.8	109.6	140.2	169.0	159.2	170.4	167.4	161.9
	ウェブ	死＋活	τ	N/mm2	78.5	40.5	-19.2	-26.0	-26.0	-55.0	-55.0	70.4	59.3	28.9	28.9	21.2	-37.8	-64.2
		余裕(死＋活)		N/mm2	78.5	116.5	137.8	131.0	131.0	102.0	102.0	86.6	97.7	128.1	128.1	135.8	119.2	92.8
		温度差	τ	N/mm2	2.1	2.0	1.9	1.8	1.8	1.7	1.7	-1.6	-1.6	-1.8	-1.8	-1.9	-2.0	-2.1
		合計	Σ	N/mm2	80.6	42.5	-17.3	-24.2	-24.2	-53.3	-53.3	68.8	57.7	27.1	27.1	19.3	-39.8	-66.3
		余裕		N/mm2	76.4	114.5	139.7	132.8	132.8	103.7	103.7	88.2	99.3	129.9	129.9	137.7	117.2	90.7
制限値	鋼床版(上フランジ)		σuud	N/mm2	180	180	180	180	180	180	180	180	180	180	180	180	180	180
	下フランジ		σlud	N/mm2	272	272	272	194	272	194	272	228	194	272	194	272	272	272
	上リブ		σrlud	N/mm2	180	180	180	180	180	180	180	180	180	180	180	180	180	180
	ウェブ		τud	N/mm2	157	157	157	157	157	157	157	157	157	157	157	157	157	157
合成応力度の照査≦1.2					0.25	0.80	0.70	0.04	0.59	0.36	0.12	0.51	0.40	0.47	0.05	0.60	0.77	0.17
活荷重たわみ			δl	mm	60.9							61.6						
			δla	mm	61.3							61.6						
			比率		0.993							1.000						
継手番号						J1			J2	J3			J4	J5			J6	
(引張側)応力度	鋼床版(上フランジ)	死＋活	σu	N/mm2						—			—					
		余裕		N/mm2														
	下フランジ	死＋活	σl	N/mm2		261.6			232.3					207.9			260.6	
		余裕(死＋活)		N/mm2		10.4			39.7					64.1			11.4	
		温度差	σl	N/mm2		3.5			25.7					23.2			5.8	
		合計	Σ	N/mm2		265.1			258.0					231.1			266.4	
		余裕		N/mm2		6.9			14.0					40.9			5.6	
制限値		鋼床版(上フランジ)	σud	N/mm2														
		下フランジ	σud	N/mm2		272.0			272.0					272.0			272.0	
引張側ボルト配置						千鳥			千鳥					千鳥			千鳥	
引張側孔引き本数				本		2			2					2			2	
引張側ボルト列数				列		6			7					7			7	
決定根拠		鋼床版(上フランジ)			疲労最小板厚		疲労最小板厚		疲労最小板厚		疲労最小板厚		疲労最小板厚		疲労最小板厚		疲労最小板厚	
		下フランジ			G1変動孔引応力		G1活荷重たわみ		G1変動孔引応力、活荷重たわみ		G1活荷重たわみ		G1活荷重たわみ		G1活荷重たわみ		G1変動孔引応力	

○・・・・・クロス番号
( )・・・・・格点番号
< >・・・・・板厚差
□・・・・・横リブ配置

実施設計図面

工事名	R7波土 日和佐小野線 美波・北河内 橋梁上部工事		
路線名等	(主)日和佐小野線		
工事箇所	海部郡美波町北河内		
図面名	断面構造図(その1)		
縮尺	S=1:200	図面番号	7 / 104
会社名			
事業者名	南部総合県民局県土整備部（美波）		

断面構成図(その2)　S=1:200

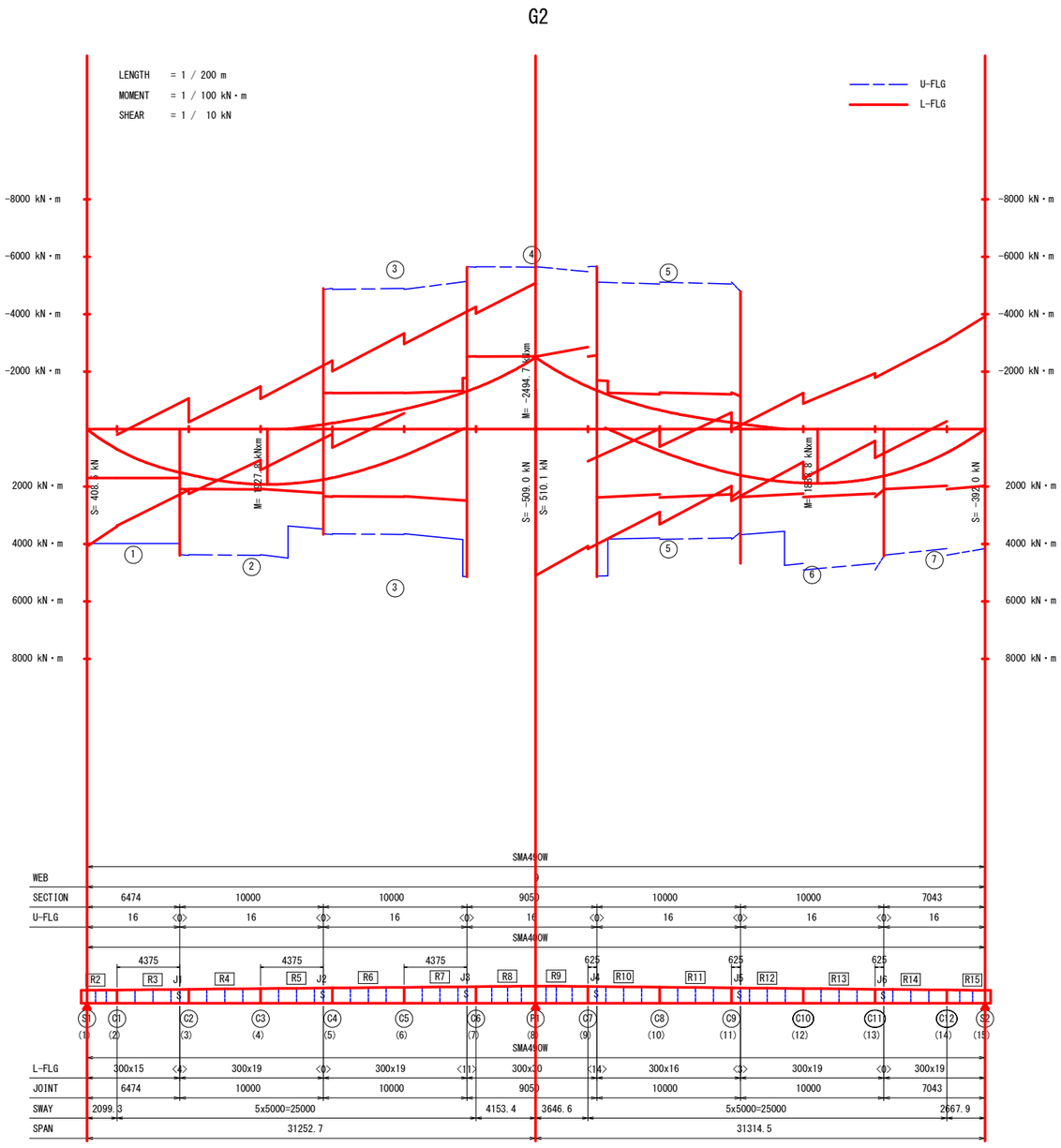

					A1支点上		支間中央				P1支点上				支間中央			A2支点上
					1		2		3		4		5		6		7	
作用力	死＋活	曲げモーメント	M	kN・m	0	1497	1911	-173	1743	-1301	-52	-2457	-1330	1595	-198	1872	1615	0
		せん断力	S	kN	405	227	130	-220	-220	-405	-405	504	396	231	231	146	-194	-388
	温度差	曲げモーメント	Mi	kN・m	-240.591	-158.498	-75.290	-31.714	-75.290	95.070	98.651	155.647	98.651	-34.767	-34.767	-94.818	-168.185	-262.138
		軸力	Pi	kN	1260.1	1260.1	1260.1	1260.1	1260.1	1260.1	1260.1	1260.1	1260.1	1260.1	1260.1	1260.1	1260.1	1260.1
		せん断力	Si	kN	12.7	12.7	12.7	12.7	12.7	12.7	-13.3	-13.3	-13.3	-13.3	-13.3	-13.3	-13.3	-13.3
断面		断面長		mm	6474		10000		10000		9050		10000		10000		7043	
		鋼床版(上フランジ)	幅		1600	1600	1600	1600	1552	1552	1398	1398	1536	1536	1600	1600	1600	1600
			厚	mm	16	16	16	16	16	16	16	16	16	16	16	16	16	16
		材質			SMA400W		SMA400W		SMA400W		SMA400W		SMA400W		SMA400W		SMA400W	
		上リブ		mm	U-320x240x6 -40		U-320x240x6 -40		U-320x240x6 -40		U-320x240x6 -40		U-320x240x6 -40		U-320x240x6 -40		U-320x240x6 -40	
		材質			SMA400W		SMA400W		SMA400W		SMA400W		SMA400W		SMA400W		SMA400W	
		ウェブ	高	mm	892	951	1008	1043	1043	1135	1135	1179	1148	1051	1051	999	955	887
			厚	mm	9	9	9	9	9	9	9	9	9	9	9	9	9	9
		材質			SMA490W		SMA490W		SMA490W		SMA490W		SMA490W		SMA490W		SMA490W	
		下フランジ	幅	mm	300	300	300	300	300	300	300	300	300	300	300	300	300	300
			厚	mm	15	15	19	19	19	19	30	30	16	16	19	19	19	19
		材質			SMA490W		SMA490W		SMA490W		SMA490W		SMA490W		SMA490W		SMA490W	
発生応力度	鋼床版(上フランジ)	死＋活	σu	N/mm2	0.0	-64.3	-73.5	6.4	-65.9	44.6	1.8	80.6	46.7	-62.0	7.3	-72.7	-66.1	0.0
		余裕(死＋活)		N/mm2	180.0	115.7	106.5	173.6	114.1	135.4	178.2	99.4	133.3	118.0	172.7	107.3	113.9	180.0
		温度差	σu	N/mm2	2.4	-2.2	-7.1	-9.0	-6.9	-13.4	-14.0	-15.9	-13.1	-7.8	-8.9	-6.3	-2.8	2.3
		合計	Σ	N/mm2	2.4	-66.5	-80.6	-2.6	-72.8	31.2	-12.2	64.7	33.6	-69.8	-1.6	-79.0	-68.9	2.3
		余裕		N/mm2	177.6	113.5	99.4	177.4	107.2	148.8	167.8	115.3	146.4	110.2	178.4	101.1	111.1	177.7
	下フランジ	死＋活	σl	N/mm2	0.0	226.2	231.7	-20.1	202.7	-135.7	-4.0	-181.6	-151.5	204.4	-22.8	229.5	209.5	0.0
		余裕(死＋活)		N/mm2	272.0	45.8	40.3	173.9	69.3	58.3	190.0	29.4	41.5	67.6	171.2	42.5	62.5	272.0
		温度差	σl	N/mm2	-12.2	3.0	16.9	22.2	17.5	35.7	33.0	36.7	37.6	22.4	21.8	14.5	4.5	-10.6
		合計	Σ	N/mm2	-12.2	229.2	248.6	2.1	220.2	-100.0	29.0	-144.9	-113.9	226.8	-1.0	244.0	214.0	-10.6
		余裕		N/mm2	259.8	42.8	23.4	191.9	51.8	94.0	165.0	66.1	79.1	45.2	193.0	28.1	58.0	261.4
	上リブ	死＋活	σrl	N/mm2	0.0	11.5	1.4	0.1	-2.1	5.1	0.5	25.8	3.7	0.9	0.2	2.1	5.2	0.0
		余裕(死＋活)		N/mm2	180.0	168.5	178.6	179.9	177.9	174.9	179.5	154.2	176.3	179.1	179.8	177.9	174.8	180.0
		温度差	σrl	N/mm2	17.2	18.6	18.8	18.7	19.2	18.2	17.2	16.4	18.9	19.7	18.7	18.8	18.5	17.5
		合計	Σ	N/mm2	17.2	30.1	20.2	18.8	17.1	23.3	17.7	42.2	22.6	20.6	18.9	20.9	23.7	17.5
		余裕		N/mm2	162.8	149.9	159.8	161.2	162.9	156.7	162.3	137.9	157.4	159.5	161.2	159.1	156.3	162.5
	ウェブ	死＋活	τ	N/mm2	50.4	26.5	14.3	-23.4	-23.4	-39.6	-39.6	47.5	38.3	24.4	24.4	16.2	-22.6	-48.6
		余裕(死＋活)		N/mm2	106.6	130.5	142.7	133.6	133.6	117.4	117.4	109.5	118.7	132.6	132.6	140.8	134.4	108.4
		温度差	τ	N/mm2	1.6	1.5	1.4	1.4	1.4	1.2	-1.3	-1.3	-1.3	-1.4	-1.4	-1.5	-1.6	-1.7
		合計	Σ	N/mm2	52.0	28.0	15.7	-22.0	-22.0	-38.4	-40.9	46.2	37.0	23.0	23.0	14.7	-24.2	-50.3
		余裕		N/mm2	105.0	129.0	141.3	135.0	135.0	118.6	116.1	110.8	120.0	134.0	134.0	142.3	132.8	106.7
制限値	鋼床版(上フランジ)		σuud	N/mm2	180	180	180	180	180	180	180	180	180	180	180	180	180	180
	下フランジ		σlud	N/mm2	272	272	272	194	272	194	194	211	193	272	194	272	272	272
	上リブ		σrlud	N/mm2	180	180	180	180	180	180	180	180	180	180	180	180	180	180
	ウェブ		τud	N/mm2	157	157	157	157	157	157	157	157	157	157	157	157	157	157
合成応力度の照査≦1.2					0.10	0.70	0.70	0.03	0.55	0.30	0.06	0.51	0.36	0.57	0.03	0.69	0.59	0.10
活荷重たわみ			δl	mm	55.6							55.7						
			δla	mm	62.5							62.6						
			比率		0.890							0.890						
継手番号						J1			J2	J3			J4	J5			J6	
引張側孔引き(応力度)	鋼床版(上フランジ)	死＋活	σu	N/mm2						—			—					
		余裕		N/mm2														
	下フランジ	死＋活	σl	N/mm2		246.8			221.1					223.0			228.5	
		余裕(死＋活)		N/mm2		25.2			50.9					49.0			43.5	
		温度差	σl	N/mm2		3.3			19.1					24.5			4.9	
		合計	Σ	N/mm2		250.1			240.2					247.5			233.4	
		余裕		N/mm2		21.9			31.8					24.5			38.6	
制限値	鋼床版(上フランジ)		σud	N/mm2														
	下フランジ		σud	N/mm2		272.0			272.0					272.0			272.0	
引張側ボルト配置						千鳥			千鳥					千鳥			千鳥	
引張側孔引き本数				本		2			2					2			2	
引張側ボルト列数				列		5			6					6			6	
決定根拠		鋼床版(上フランジ)			疲労最小板厚		疲労最小板厚		疲労最小板厚		疲労最小板厚		疲労最小板厚		疲労最小板厚		疲労最小板厚	
		下フランジ			変動孔引応力		G1活荷重たわみ		板厚差(2mmup)		G1活荷重たわみ		変動孔引応力		G1活荷重たわみ		板厚差(2mmup)	

実施設計図面

工事名	R7波土 日和佐小野線 美波・北河内 橋梁上部工事		
路線名等	(主)日和佐小野線		
工事箇所	海部郡美波町北河内		
図面名	断面構造図(その2)		
縮尺	S=1:200	図面番号	8 / 104
会社名			
事業者名	南部総合県民局県土整備部(美波)		

断面構成図(その3)

S=1:200

G3

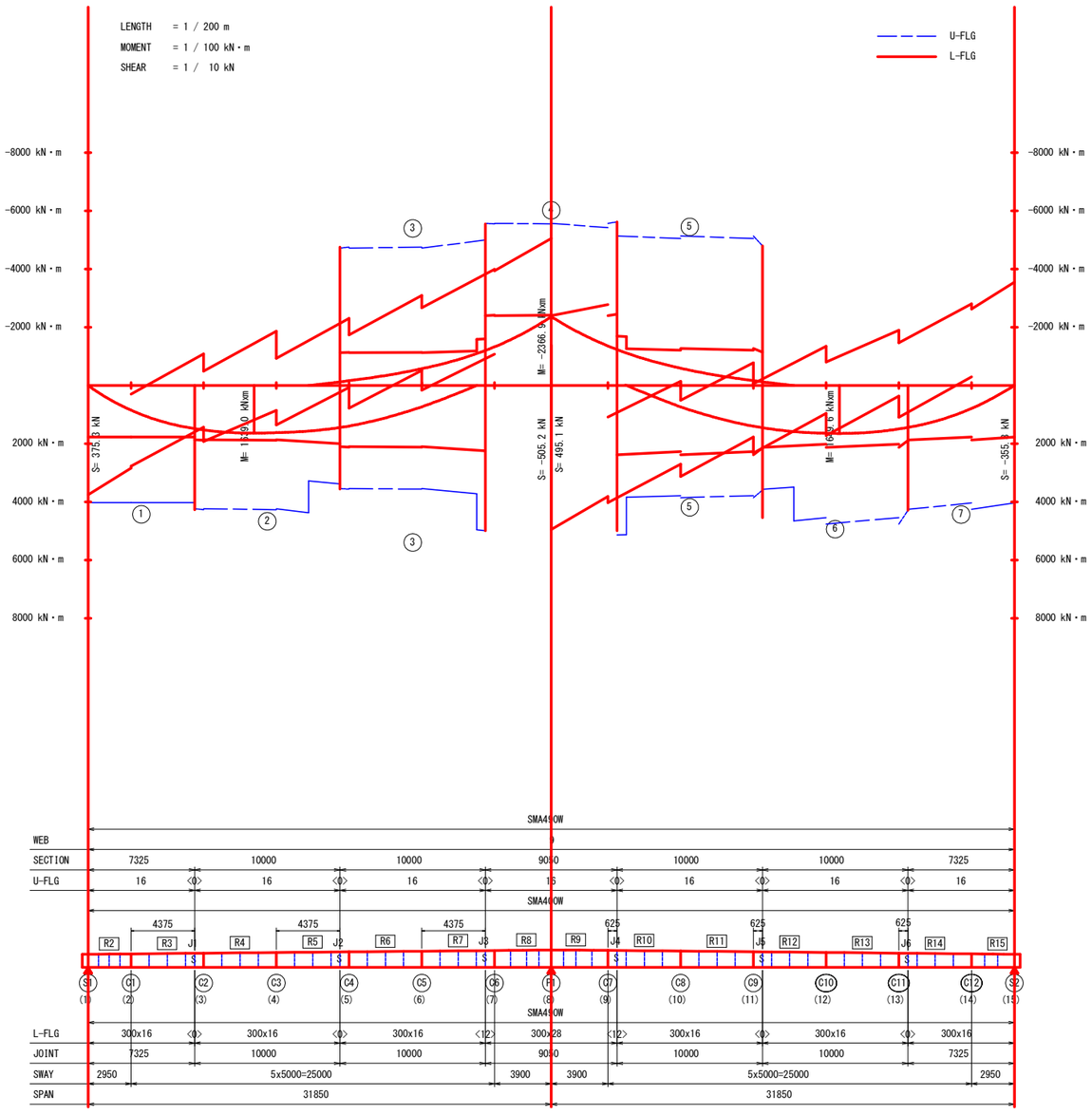

○・・・・・クロス番号
( )・・・・・格点番号
< >・・・・・板厚差
▭・・・・・横リブ位置

					A1支点上		支間中央				P1支点上				支間中央			A2支点上
					1		2		3		4		5		6		7	
作用力	死+活	曲げモーメント	M	kN・m	0	1470	1624	-135	1434	-1189	-108	-2330	-1218	1442	-136	1634	1429	0
		せん断力	S	kN	372	159	-144	-212	-212	-379	-379	-499	382	213	213	147	-163	-352
	温度差	曲げモーメント	Mi	kN・m	-244.119	-152.691	-93.715	-27.874	-27.874	96.943	96.943	153.423	96.943	-27.874	-27.874	-87.649	-152.691	-244.119
		軸力	Pi	kN	1260.1	1260.1	1260.1	1260.1	1260.1	1260.1	1260.1	1260.1	1260.1	1260.1	1260.1	1260.1	1260.1	1260.1
		せん断力	Si	kN	12.5	12.5	12.5	12.5	12.5	12.5	-12.5	-12.5	-12.5	-12.5	-12.5	-12.5	-12.5	-12.5
断面		断面長		mm	7325		10000		10000		9050		10000		10000		7325	
		鋼床版(上フランジ)	幅		1600	1600	1600	1600	1543	1543	1403	1403	1543	1543	1600	1600	1600	1600
			厚	mm	16	16	16	16	16	16	16	16	16	16	16	16	16	16
		材質			SMA400W		SMA400W		SMA400W		SMA400W		SMA400W		SMA400W		SMA400W	
		上リブ		mm	U-320x240x6 -40		U-320x240x6 -40		U-320x240x6 -40		U-320x240x6 -40		U-320x240x6 -40		U-320x240x6 -40		U-320x240x6 -40	
		材質			SMA400W		SMA400W		SMA400W		SMA400W		SMA400W		SMA400W		SMA400W	
		ウェブ	高	mm	884	951	989	1043	1043	1135	1135	1177	1148	1051	1051	1000	955	884
			厚	mm	9	9	9	9	9	9	9	9	9	9	9	9	9	9
		材質			SMA490W		SMA490W		SMA490W		SMA490W		SMA490W		SMA490W		SMA490W	
		下フランジ	幅	mm	300	300	300	300	300	300	300	300	300	300	300	300	300	300
			厚	mm	16	16	16	16	16	16	28	28	16	16	16	16	16	16
		材質			SMA490W		SMA490W		SMA490W		SMA490W		SMA490W		SMA490W		SMA490W	
発生応力度	鋼床版(上フランジ)	死+活	σu	N/mm2	0.0	-62.4	-65.8	5.1	-56.1	42.1	3.7	77.3	42.6	-55.9	5.1	-65.4	-60.3	0.0
		余裕(死+活)		N/mm2	180.0	117.6	114.2	174.9	123.9	137.9	176.3	102.7	137.4	124.1	174.9	114.6	119.7	180.0
		温度差	σu	N/mm2	2.4	-2.7	-5.6	-8.6	-8.1	-13.1	-13.7	-15.6	-13.1	-8.1	-8.7	-5.9	-2.8	2.4
		合計	Σ	N/mm2	2.4	-65.1	-71.4	-3.5	-64.2	29.1	-10.0	61.7	29.5	-64.0	-3.6	-71.3	-63.1	2.4
		余裕		N/mm2	177.6	114.9	108.6	176.5	115.8	151.0	170.0	118.3	150.5	116.0	176.5	108.7	116.9	177.6
	下フランジ	死+活	σl	N/mm2	0.0	213.6	224.5	-17.4	185.5	-137.5	-8.8	-181.1	-138.8	184.6	-17.4	222.6	206.7	0.0
		余裕(死+活)		N/mm2	272.0	58.4	47.5	176.6	86.5	55.5	185.2	34.9	54.2	87.4	176.6	49.4	65.3	272.0
		温度差	σl	N/mm2	-11.8	4.6	13.7	22.8	23.3	37.6	33.6	37.4	37.4	23.3	22.8	14.6	4.7	-11.8
		合計	Σ	N/mm2	-11.8	218.2	238.2	5.4	208.8	-99.9	24.8	-143.7	-101.4	207.9	5.4	237.2	211.4	-11.8
		余裕		N/mm2	260.2	53.8	33.9	188.7	63.2	93.1	169.3	72.3	91.6	64.2	188.7	34.8	60.6	260.2
	上リブ	死+活	σrl	N/mm2	0.0	9.5	7.0	-0.2	1.4	2.7	1.0	23.1	3.2	1.0	-0.2	6.1	8.9	0.0
		余裕(死+活)		N/mm2	180.0	170.5	173.0	179.8	178.6	177.3	179.0	156.9	176.8	179.0	179.8	173.9	171.1	180.0
		温度差	σrl	N/mm2	17.2	18.6	19.0	19.1	19.6	19.0	17.6	16.7	18.9	19.6	19.1	19.0	18.6	17.2
		合計	Σ	N/mm2	17.2	28.1	26.0	18.9	21.0	21.7	18.6	39.8	22.1	20.6	18.9	25.1	27.5	17.2
		余裕		N/mm2	162.8	151.9	154.0	161.1	159.0	158.3	161.5	140.2	157.9	159.4	161.1	154.9	152.5	162.8
	ウェブ	死+活	τ	N/mm2	46.8	18.6	-16.2	-22.6	-22.6	-37.1	-37.1	-47.1	37.0	22.5	22.5	16.3	-19.0	-44.2
		余裕(死+活)		N/mm2	110.2	138.4	140.8	134.4	134.4	119.9	119.9	109.9	120.0	134.5	134.5	140.7	138.0	112.8
		温度差	τ	N/mm2	1.6	1.5	1.4	1.3	1.3	1.2	-1.2	-1.2	-1.2	-1.3	-1.3	-1.4	-1.5	-1.6
		合計	Σ	N/mm2	48.4	20.1	-14.8	-21.3	-21.3	-35.9	-38.3	-48.3	35.8	21.2	21.2	14.9	-20.5	-45.8
		余裕		N/mm2	108.6	136.9	142.2	135.7	135.7	121.1	118.7	108.7	121.2	135.8	135.8	142.1	136.5	111.2
制限値	鋼床版(上フランジ)		σuud	N/mm2	180	180	180	180	180	180	180	180	180	180	180	180	180	180
	下フランジ		σlud	N/mm2	272	272	272	194	272	193	194	216	193	272	194	272	272	272
	上リブ		σrlud	N/mm2	180	180	180	180	180	180	180	180	180	180	180	180	180	180
	ウェブ		τud	N/mm2	157	157	157	157	157	157	157	157	157	157	157	157	157	157
合成応力度の照査≦1.2					0.09	0.61	0.67	0.02	0.47	0.30	0.06	0.51	0.31	0.47	0.02	0.66	0.57	0.08
活荷重たわみ			δl	mm	53.5							53.0						
			δla	mm	63.7							63.7						
			比率		0.840							0.832						
継手番号						J1			J2	J3			J4	J5			J6	
(引張側き裂)応力度	鋼床版(上フランジ)	死+活	σu	N/mm2						—			—					
		余裕		N/mm2														
	下フランジ	死+活	σl	N/mm2		233.0			202.4					201.4			225.5	
		余裕(死+活)		N/mm2		39.0			69.6					70.6			46.5	
		温度差	σl	N/mm2		5.0			25.4					25.4			5.1	
		合計	Σ	N/mm2		238.0			227.8					226.8			230.6	
		余裕		N/mm2		34.0			44.2					45.2			41.4	
制限値		鋼床版(上フランジ)	σud	N/mm2														
		下フランジ	σud	N/mm2		272.0			272.0					272.0			272.0	
引張側ボルト配置						千鳥			千鳥					千鳥			千鳥	
引張側孔引き本数				本		2			2					2			2	
引張側ボルト列数				列		6			5					5			6	
決定根拠		鋼床版(上フランジ)			疲労最小板厚		疲労最小板厚		疲労最小板厚		疲労最小板厚		疲労最小板厚		疲労最小板厚		疲労最小板厚	
		下フランジ			板厚差(2mmup)		活荷重たわみ		板厚差(2mmup)		活荷重たわみ		板厚差(2mmup)		活荷重たわみ		板厚差(2mmup)	

実施設計図面

工事名	R7波土 日和佐小野線 美波・北河内 橋梁上部工事		
路線名等	(主)日和佐小野線		
工事箇所	海部郡美波町北河内		
図面名	断面構造図(その3)		
縮尺	S=1:200	図面番号	9 / 104
会社名			
事業者名	南部総合県民局県土整備部(美波)		

断面構成図（その4）　S=1:200

G4

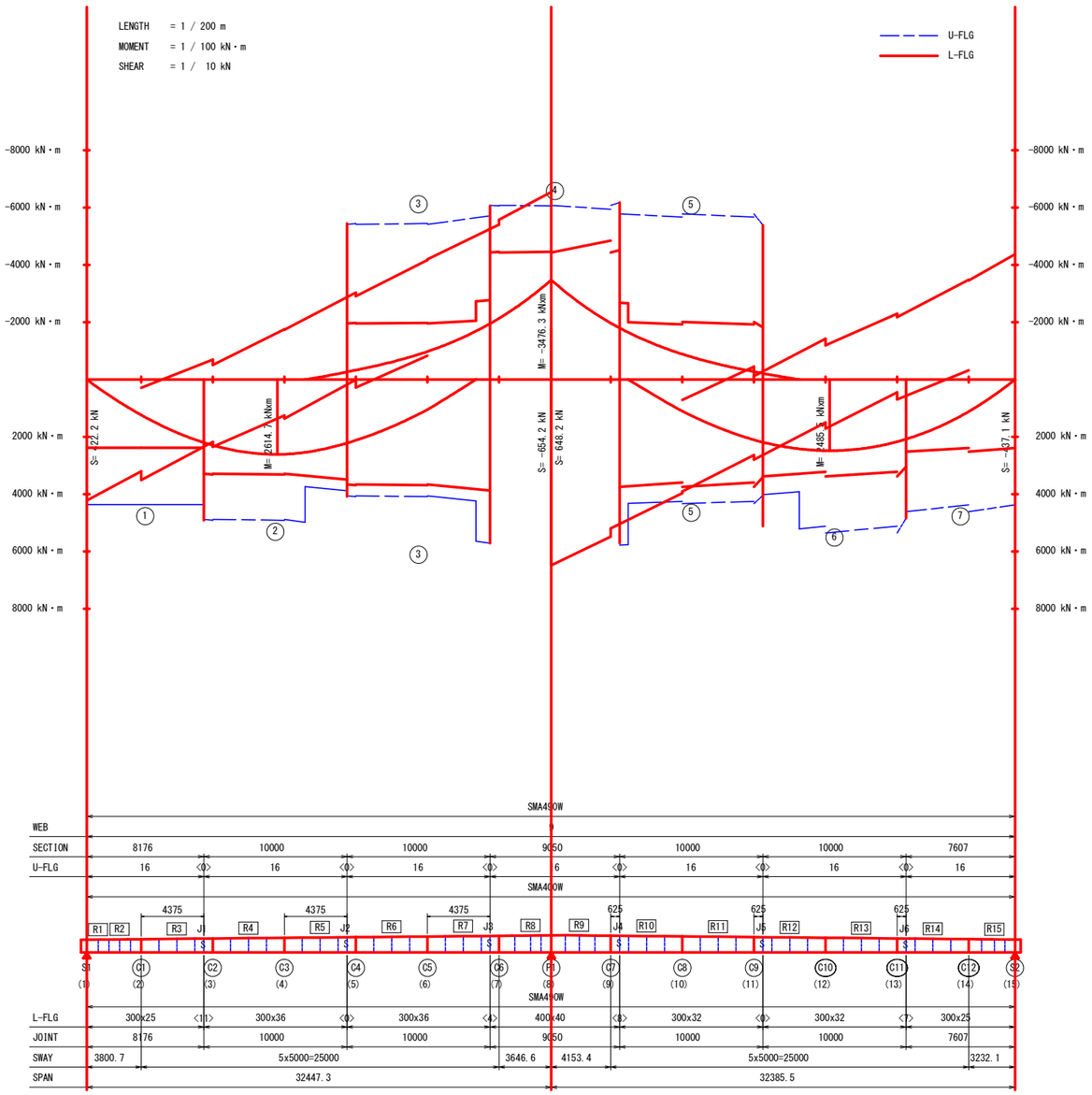

◯・・・・・クロス番号
（ ）・・・・・格点番号
＜ ＞・・・・・板厚差
▭・・・・・横リブ配置

					A1支点上		支間中央				P1支点上				支間中央		A2支点上
					1		2		3		4		5		6		7
作用力	死＋活	曲げモーメント	M	kN・m	0	2181	2592	-280	2202	-1931	-157	-3424	-1777	2172	-230	2464	2061	0
		せん断力	S	kN	418	234	-163	-285	-285	-520	499	-647	499	262	262	164	-233	-433
	温度差	曲げモーメント	Mi	kN・m	-290.868	-170.656	-101.552	-23.626	-23.626	123.405	115.543	186.202	115.543	-32.309	-32.309	-102.982	-180.161	-292.632
		軸力	Pi	kN	1260.1	1260.1	1260.1	1260.1	1260.1	1260.1	1260.1	1260.1	1260.1	1260.1	1260.1	1260.1	1260.1	1260.1
		せん断力	Si	kN	14.7	14.7	14.7	14.7	14.7	14.7	-14.8	-14.8	-14.8	-14.8	-14.8	-14.8	-14.8	-14.8
断面		断面長		mm	8176		10000		10000		9050		10000		10000		7607	
		鋼床版（上フランジ）	幅		1600	1600	1600	1600	1534	1534	1408	1408	1550	1550	1600	1600	1600	1600
			厚	mm	16	16	16	16	16	16	16	16	16	16	16	16	16	16
		材質			SMA400W		SMA400W		SMA400W		SMA400W		SMA400W		SMA400W		SMA400W	
		上リブ		mm	U-320x240x6 -40		U-320x240x6 -40		U-320x240x6 -40		U-320x240x6 -40		U-320x240x6 -40		U-320x240x6 -40		U-320x240x6 -40	
		材質			SMA400W		SMA400W		SMA400W		SMA400W		SMA400W		SMA400W		SMA400W	
		ウェブ	高	mm	876	951	999	1043	1043	1135	1148	1175	1148	1051	1051	1006	955	881
			厚	mm	9	9	9	9	9	9	9	9	9	9	9	9	9	9
		材質			SMA490W		SMA490W		SMA490W		SMA490W		SMA490W		SMA490W		SMA490W	
		下フランジ	幅	mm	300	300	300	300	300	300	400	400	300	300	300	300	300	300
			厚	mm	25	25	36	36	36	36	40	40	32	32	32	32	25	25
		材質			SMA490W		SMA490W		SMA490W		SMA490W		SMA490W		SMA490W		SMA490W	
発生応力度	鋼床版（上フランジ）	死＋活	σu	N/mm2	0.0	-85.4	-90.3	9.3	-75.4	60.2	4.9	103.6	55.3	-74.6	7.7	-86.8	-80.3	0.0
		余裕（死＋活）		N/mm2	180.0	94.6	89.7	170.7	104.6	119.8	175.1	76.4	124.7	105.4	172.3	93.2	99.7	180.0
		温度差	σu	N/mm2	2.2	-4.0	-8.9	-11.8	-11.3	-16.3	-17.4	-19.6	-15.7	-10.6	-11.0	-8.3	-3.6	2.2
		合計	Σ	N/mm2	2.2	-89.4	-99.2	-2.5	-86.7	43.9	-12.5	84.0	39.6	-85.2	-3.3	-95.1	-83.9	2.2
		余裕		N/mm2	177.8	90.6	80.8	177.5	93.3	136.1	167.5	96.0	140.4	94.8	176.7	84.9	96.1	177.8
	下フランジ	死＋活	σl	N/mm2	0.0	236.1	202.3	-20.8	163.8	-130.0	-7.7	-163.5	-128.6	174.8	-18.5	208.4	221.9	0.0
		余裕（死＋活）		N/mm2	272.0	35.9	69.7	173.2	108.2	64.0	211.3	68.5	65.4	97.2	175.5	63.6	50.1	272.0
		温度差	σl	N/mm2	-9.0	6.9	15.7	21.7	22.1	31.8	27.8	31.0	32.3	21.7	21.3	15.4	5.9	-9.0
		合計	Σ	N/mm2	-9.0	243.0	218.0	0.9	185.9	-98.2	20.1	-132.6	-96.4	196.5	2.8	223.8	227.8	-9.0
		余裕		N/mm2	263.0	29.0	54.1	193.1	86.1	95.8	198.9	99.5	97.7	75.5	191.2	48.2	44.2	263.0
	上リブ	死＋活	σrl	N/mm2	0.0	-2.5	-19.1	2.3	-19.5	19.1	2.2	48.0	15.9	-16.5	1.6	-15.1	-2.7	0.0
		余裕（死＋活）		N/mm2	180.0	177.5	160.9	177.7	160.5	160.9	177.8	132.0	164.1	163.5	178.4	164.9	177.3	180.0
		温度差	σrl	N/mm2	17.8	18.3	17.1	16.4	16.9	15.1	13.3	12.2	15.6	17.3	16.9	17.5	18.4	17.9
		合計	Σ	N/mm2	17.8	15.8	-2.0	18.7	-2.6	34.2	15.5	60.2	31.5	0.8	18.5	2.4	15.7	17.9
		余裕		N/mm2	162.2	164.2	178.0	161.3	177.4	145.8	164.5	119.8	148.5	179.2	161.5	177.6	164.3	162.1
	ウェブ	死＋活	τ	N/mm2	53.0	27.3	-18.1	-30.4	-30.4	-50.9	48.3	-61.2	48.3	27.7	27.7	18.1	-27.1	-54.6
		余裕（死＋活）		N/mm2	104.0	129.7	138.9	126.6	126.6	106.1	108.7	95.8	108.7	129.3	129.3	138.9	129.9	102.4
		温度差	τ	N/mm2	1.9	1.7	1.6	1.6	1.6	1.4	-1.4	-1.4	-1.4	-1.6	-1.6	-1.6	-1.7	-1.9
		合計	Σ	N/mm2	54.9	29.0	-16.5	-28.8	-28.8	-49.5	46.9	-62.6	46.9	26.1	26.1	16.5	-28.8	-56.5
		余裕		N/mm2	102.1	128.0	140.5	128.2	128.2	107.5	110.1	94.4	110.1	130.9	130.9	140.5	128.2	100.5
制限値	鋼床版（上フランジ）		σuud	N/mm2	180	180	180	180	180	180	180	180	180	180	180	180	180	180
	下フランジ		σlud	N/mm2	272	272	272	194	272	194	219	232	194	272	194	272	272	272
	上リブ		σrlud	N/mm2	180	180	180	180	180	180	180	180	180	180	180	180	180	180
	ウェブ		τud	N/mm2	157	157	157	157	157	157	157	157	157	157	157	157	157	157
合成応力度の照査≦1.2					0.11	0.74	0.51	0.04	0.37	0.31	0.10	0.48	0.30	0.41	0.04	0.55	0.65	0.12
活荷重たわみ			δl	mm	58.4							57.8						
			δla	mm	64.9							64.8						
			比率		0.900							0.892						
継手番号						J1			J2	J3			J4	J5			J6	
（引張側き裂）応力度	鋼床版（上フランジ）	死＋活	σu	N/mm2						—			—					
		余裕		N/mm2														
	下フランジ	死＋活	σl	N/mm2		257.6			178.7					190.7			242.1	
		余裕（死＋活）		N/mm2		14.4			93.3					81.3			29.9	
		温度差	σl	N/mm2		7.5			24.1					23.6			6.5	
		合計	Σ	N/mm2		265.1			202.8					214.3			248.6	
		余裕		N/mm2		6.9			69.2					57.7			23.4	
制限値	鋼床版（上フランジ）		σud	N/mm2														
	下フランジ		σud	N/mm2		272.0			272.0					272.0			272.0	
引張側ボルト配置						千鳥			千鳥					千鳥			千鳥	
引張側孔引き本数				本		2			2					2			2	
引張側ボルト列数				列		7			6					6			7	
決定根拠		鋼床版（上フランジ）			疲労最小板厚		疲労最小板厚		疲労最小板厚		疲労最小板厚		疲労最小板厚		疲労最小板厚		疲労最小板厚	
		下フランジ			G4変動孔引応力		G4、G5活荷重たわみ		G4、G5活荷重たわみ		G4、G5活荷重たわみ		G4、G5活荷重たわみ		G4、G5活荷重たわみ		G4変動孔引応力	

実施設計図面

工事名	R7波土 日和佐小野線 美波・北河内 橋梁上部工事		
路線名等	（主）日和佐小野線		
工事箇所	海部郡美波町北河内		
図面名	断面構造図（その4）		
縮尺	S=1:200	図面番号	10 / 104
会社名			
事業者名	南部総合県民局県土整備部（美波）		

断面構成図(その5)　S=1:200

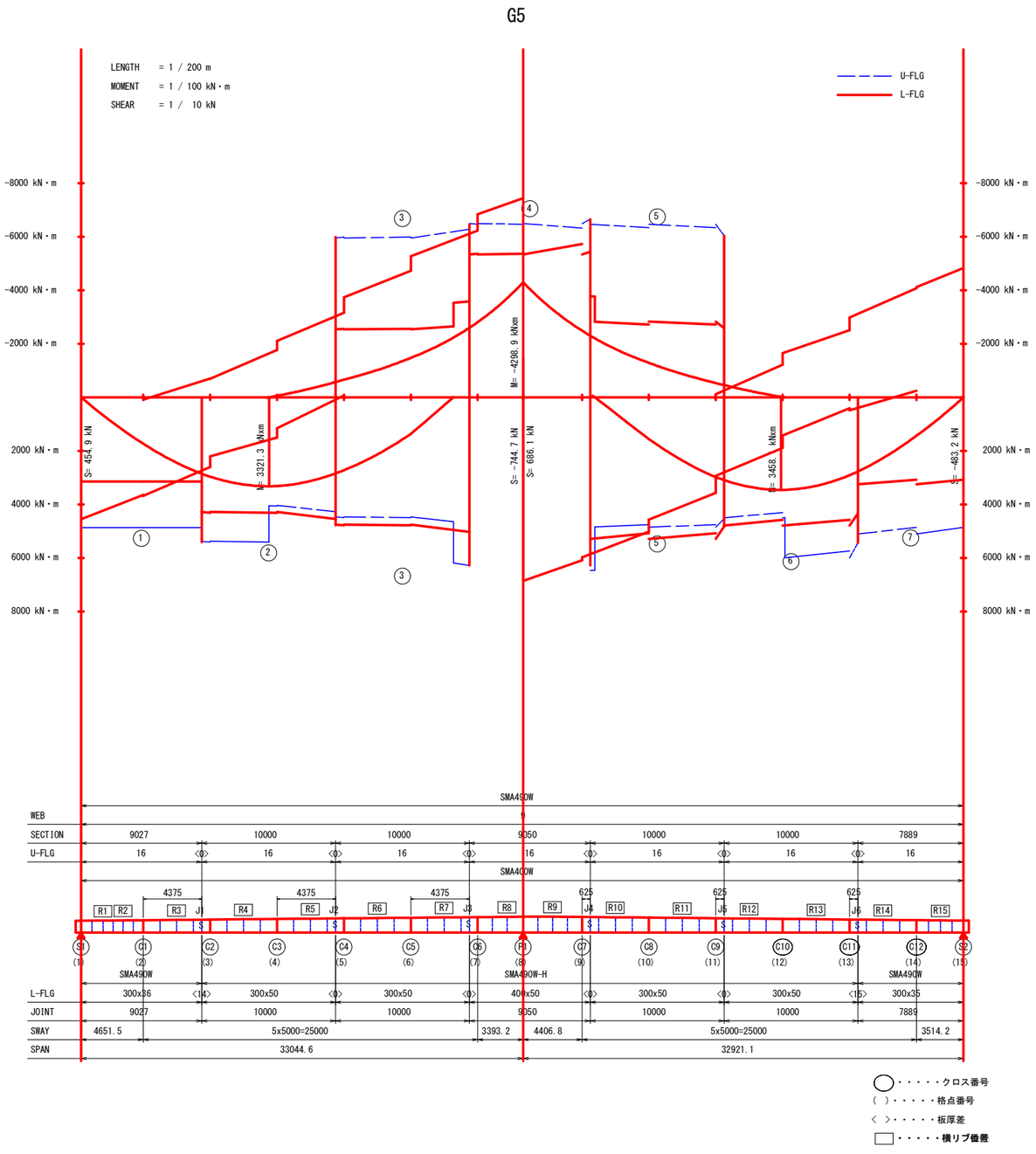

					A1支点上		支間中央				P1支点上				支間中央			A2支点上
					1		2		3		4		5		6		7	
作用力	死＋活	曲げモーメント	M	kN・m	0	2829	3294	-589	2823	-2567	-100	-4242	-2277	3073	-479	3430	2746	0
		せん断力	S	kN	451	272	-167	-300	-300	-605	580	-737	580	278	278	190	-310	-479
	温度差	曲げモーメント	Mi	kN・m	-346.833	-192.540	-100.635	-21.617	-21.617	149.306	131.711	217.983	131.711	-39.736	-39.736	-108.829	-211.183	-346.438
		軸力	Pi	kN	1317.7	1317.7	1317.7	1317.7	1317.7	1317.7	1317.7	1317.7	1317.7	1317.7	1317.7	1317.7	1317.7	1317.7
		せん断力	Si	kN	17.1	17.1	17.1	17.1	17.1	17.1	-17.1	-17.1	-17.1	-17.1	-17.1	-17.1	-17.1	-17.1
断面		断面長		mm	9027		10000		10000		9050		10000		10000		7889	
		鋼床版	幅		1700	1700	1700	1700	1615	1615	1482	1482	1649	1649	1700	1700	1700	1700
		(上フランジ)	厚	mm	16	16	16	16	16	16	16	16	16	16	16	16	16	16
		材質			SMA400W		SMA400W		SMA400W		SMA400W		SMA400W		SMA400W		SMA400W	
		上リブ		mm	U-320x240x6 -40		U-320x240x6 -40		U-320x240x6 -40		U-320x240x6 -40		U-320x240x6 -40		U-320x240x6 -40		U-320x240x6 -40	
		材質			SMA400W		SMA400W		SMA400W		SMA400W		SMA400W		SMA400W		SMA400W	
		ウェブ	高	mm	868	951	998	1043	1043	1135	1148	1172	1148	1051	1051	1010	955	879
			厚	mm	9	9	9	9	9	9	9	9	9	9	9	9	9	9
		材質			SMA490W		SMA490W		SMA490W		SMA490W		SMA490W		SMA490W		SMA490W	
		下フランジ	幅	mm	300	300	300	300	300	300	400	400	300	300	300	300	300	300
			厚	mm	36	36	50	50	50	50	50	50	50	50	50	50	35	35
		材質			SMA490W		SMA490W-H		SMA490W-H		SMA490W-H		SMA490W-H		SMA490W-H		SMA490W	
発生応力度	鋼床版(上フランジ)	死＋活	σu	N/mm2	0.0	-99.6	-104.4	17.8	-88.6	73.4	2.9	120.6	63.3	-94.1	14.3	-107.3	-96.6	0.0
		余裕(死＋活)		N/mm2	180.0	80.4	75.6	162.2	91.4	106.6	177.1	59.4	116.7	85.9	165.7	72.7	83.4	180.0
		温度差	σu	N/mm2	2.0	-5.1	-10.6	-13.3	-12.7	-18.0	-18.6	-21.1	-17.6	-12.4	-12.7	-10.4	-4.3	1.9
		合計	Σ	N/mm2	2.0	-104.7	-115.0	4.5	-101.3	55.4	-15.7	99.5	45.7	-106.5	1.6	-117.7	-100.9	1.9
		余裕		N/mm2	178.0	75.3	65.0	175.5	78.7	124.6	164.3	80.5	134.3	73.5	178.4	62.3	79.1	178.1
	下フランジ	死＋活	σl	N/mm2	0.0	232.8	197.8	-33.7	161.8	-133.6	-4.1	-168.7	-116.8	174.4	-27.1	203.2	229.8	0.0
		余裕(死＋活)		N/mm2	272.0	39.2	74.2	160.3	110.2	60.4	214.9	59.3	77.2	97.6	166.9	68.8	42.2	272.0
		温度差	σl	N/mm2	-7.2	8.3	16.2	20.9	21.4	30.1	26.6	29.8	28.8	20.1	19.8	15.8	6.6	-7.3
		合計	Σ	N/mm2	-7.2	241.1	214.0	-12.8	183.2	-103.6	22.5	-138.9	-88.0	194.5	-7.3	219.0	236.4	-7.3
		余裕		N/mm2	264.8	30.9	58.0	181.2	88.8	90.5	196.5	89.1	106.0	77.5	186.7	53.0	35.6	264.7
	上リブ	死＋活	σrl	N/mm2	0.0	-14.7	-31.7	5.9	-30.8	29.2	1.4	60.7	25.3	-32.6	4.8	-33.4	-13.6	0.0
		余裕(死＋活)		N/mm2	180.0	165.3	148.3	174.1	149.2	150.8	178.6	119.3	154.7	147.4	175.2	146.6	166.4	180.0
		温度差	σrl	N/mm2	18.2	17.9	16.0	15.1	15.6	13.4	12.1	10.8	13.4	15.6	15.3	16.1	18.1	18.3
		合計	Σ	N/mm2	18.2	3.2	-15.7	21.0	-15.2	42.6	13.5	71.5	38.7	-17.0	20.1	-17.3	4.5	18.3
		余裕		N/mm2	161.8	176.8	164.3	159.0	164.8	137.4	166.5	108.5	141.3	163.0	159.9	162.7	175.5	161.7
	ウェブ	死＋活	τ	N/mm2	57.7	31.8	-18.6	-32.0	-32.0	-59.2	56.1	-69.9	56.1	29.4	29.4	20.9	-36.1	-60.5
		余裕(死＋活)		N/mm2	99.3	125.2	138.4	125.0	125.0	97.8	100.9	87.1	100.9	127.6	127.6	136.1	120.9	96.5
		温度差	τ	N/mm2	2.2	2.0	1.9	1.8	1.8	1.7	-1.7	-1.6	-1.7	-1.8	-1.8	-1.9	-2.0	-2.2
		合計	Σ	N/mm2	59.9	33.8	-16.7	-30.2	-30.2	-57.5	54.4	-71.5	54.4	27.6	27.6	19.0	-38.1	-62.7
		余裕		N/mm2	97.1	123.2	140.3	126.8	126.8	99.5	102.6	85.5	102.6	129.4	129.4	138.0	118.9	94.3
制限値	鋼床版(上フランジ)		σuud	N/mm2	180	180	180	180	180	180	180	180	180	180	180	180	180	180
	下フランジ		σlud	N/mm2	272	272	272	194	272	194	219	228	194	272	194	272	272	272
	上リブ		σrlud	N/mm2	180	180	180	180	180	180	180	180	180	180	180	180	180	180
	ウェブ		τud	N/mm2	157	157	157	157	157	157	157	157	157	157	157	157	157	157
合成応力度の照査≦1.2					0.14	0.70	0.47	0.05	0.35	0.35	0.13	0.53	0.29	0.39	0.04	0.50	0.70	0.15
活荷重たわみ			δl	mm	65.7							65.3						
			δla	mm	66.1							65.8						
			比率		0.994							0.992						
継手番号						J1			J2	J3			J4	J5			J6	
(引張側)応力度	鋼床版(上フランジ)	死＋活	σu	N/mm2						—			—					
		余裕		N/mm2														
	下フランジ	死＋活	σl	N/mm2		254.0			176.5					190.3			250.7	
		余裕(死＋活)		N/mm2		18.0			95.5					81.7			21.3	
		温度差	σl	N/mm2		9.1			23.3					22.0			7.2	
		合計	Σ	N/mm2		263.1			199.8					212.3			257.9	
		余裕		N/mm2		8.9			72.2					59.7			14.1	
制限値	鋼床版(上フランジ)		σud	N/mm2														
	下フランジ		σud	N/mm2		272.0			272.0					272.0			272.0	
引張側ボルト配置						千鳥			千鳥					千鳥			千鳥	
引張側孔引き本数				本		2			2					2			2	
引張側ボルト列数				列		8			8					8			8	
決定根拠			鋼床版(上フランジ)		疲労最小板厚		疲労最小板厚		疲労最小板厚		疲労最小板厚		疲労最小板厚		疲労最小板厚		疲労最小板厚	
			下フランジ		G5変動孔引応力		G5活荷重たわみ		G5活荷重たわみ		G5活荷重たわみ		G5活荷重たわみ		G5活荷重たわみ		G5変動孔引応力	

実施設計図面

工事名	R7波土 日和佐小野線 美波・北河内 橋梁上部工事		
路線名等	(主)日和佐小野線		
工事箇所	海部郡美波町北河内		
図面名	断面構造図(その5)		
縮尺	S=1:200	図面番号	11 / 104
会社名			
事業者名	南部総合県民局県土整備部(美波)		

共通詳細図(その1)　S=1:10

支点上垂直補剛材詳細

端支点A1, A2

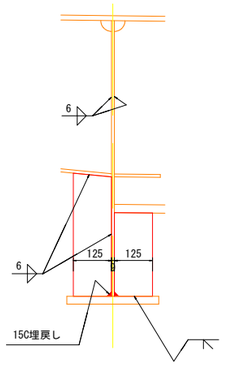

中間支点P1

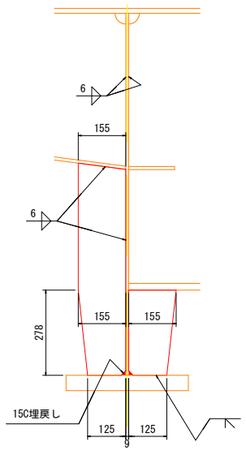

中間垂直補剛材詳細

正曲げ区間

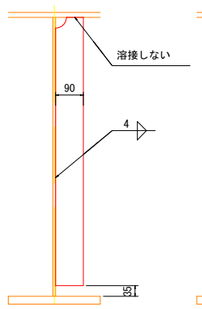

交番・負曲げ区間

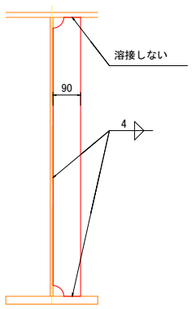

ジャッキアップ補剛材詳細

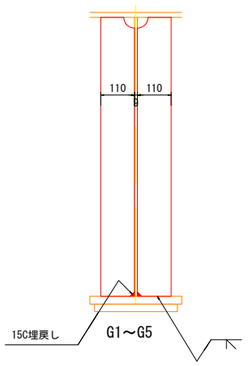

現場継手部

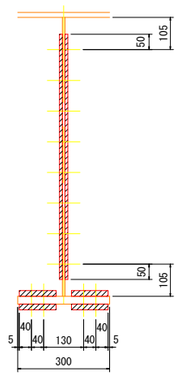

G1～G5

吊金具詳細

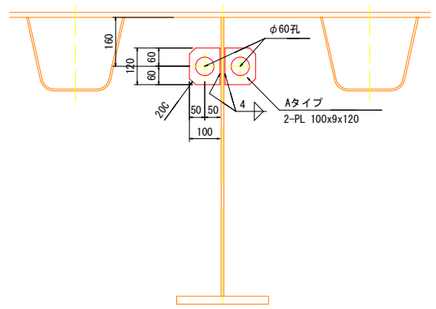

G1～G5

支点上補強リブ詳細

A1, A2

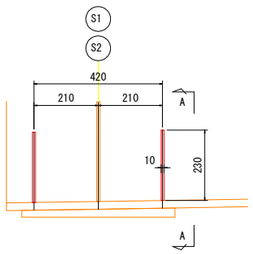

A － A

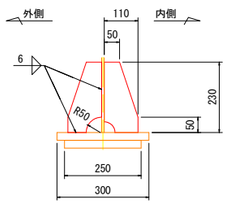

G1, G5

4-PL 110x10x230

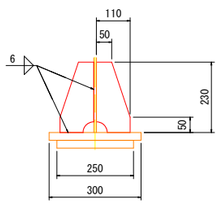

G2～G4

4-PL 110x10x230

P1

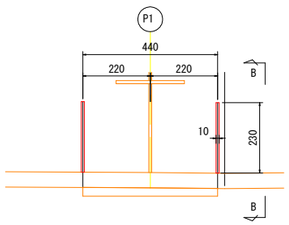

B － B

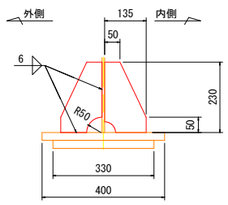

G1, G5

4-PL 135x10x230

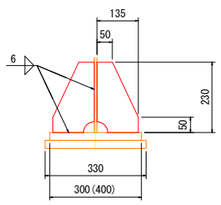

G2, G3(G4)

4-PL 135x10x230

注 記

1. 特記なき材質は全てSMA400AWとする。
2. 特記なきスカーラップは全てR35とする。
3. 現場継手の接触面に無機ジンクリッチペイントを塗布する。

実施設計図面

工事名	R7波土 日和佐小野線 美波・北河内 橋梁上部工事		
路線名等	(主)日和佐小野線		
工事箇所	海部郡美波町北河内		
図面名	共通詳細図(その1)		
縮尺	S=1:10	図面番号	12 / 104
会社名			
事業者名	南部総合県民局県土整備部（美波）		

共通詳細図(その2)　S=1:10

水切り詳細

A1,A2

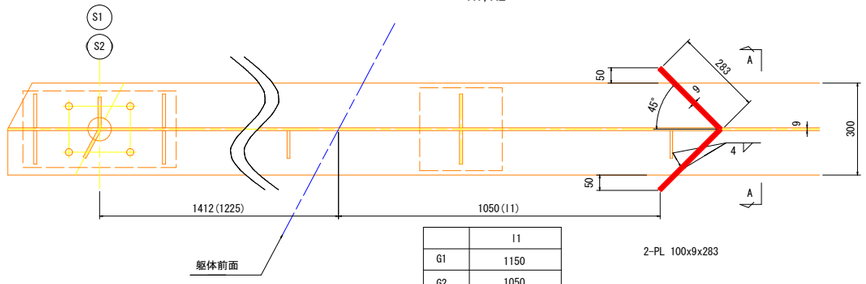

2-PL 100x9x283

	l1
G1	1150
G2	1050
G3	1050
G4	1100
G5	950

A － A

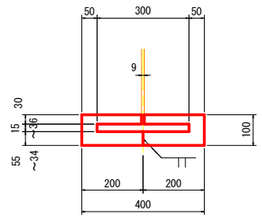

G1～G5

P1

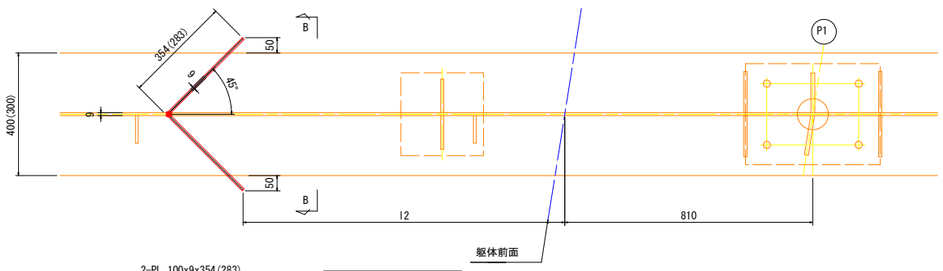

2-PL 100x9x354(283)

	l2
G1	1050
G2	1150
G3	1050
G4	1050
G5	880

B － B

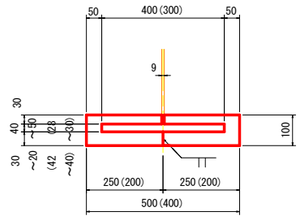

G1,G4,G5
(G2,G3)

ジャッキアップベースプレート詳細
躯体前面から主桁方向へ400mmが中心

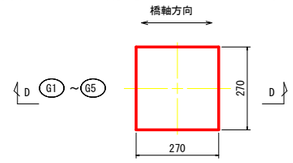

D － D

A1

G1～G5

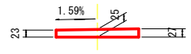

1-Base PL 270x32x270(SMA400BW)

P1(A1側)

G1～G5

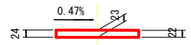

1-Base PL 270x25x270

P1(A2側)

G1～G5

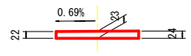

1-Base PL 270x25x270

A2

G1～G5

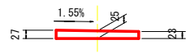

1-Base PL 270x32x270

ソールプレート詳細

A1,A2 (E)

G1～G5

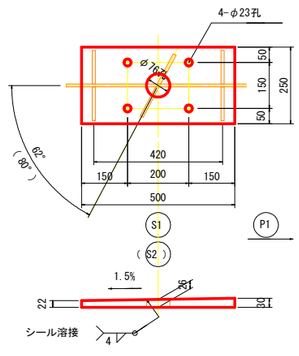

1-Sole PL 250x32x500(SMA490BW)

橋軸方向

P1 (E)

G1～G5

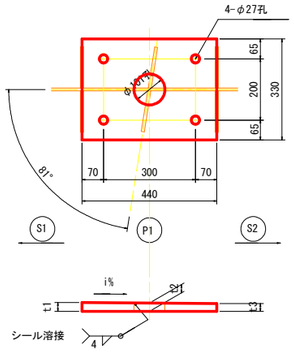

1-Sole PL 330x32x440(SMA490BW)

	P1			
	i(%)	t1	t2	t3
G1	0.82	28.8	27	25.2
G2	0.97	29.1	27	24.9
G3	0.87	28.9	27	25.1
G4	0.82	28.8	27	25.2
G5	0.85	28.9	27	25.1

注 記

1. 特記なき材質は全てSMA400AWとする。
2. 特記なきスカーラップは全てR35とする。
3. 現場継手の接触面に無機ジンクリッチペイントを塗布する。

実施設計図面

工事名	R7波土 日和佐小野線 美波・北河内 橋梁上部工事		
路線名等	(主)日和佐小野線		
工事箇所	海部郡美波町北河内		
図面名	共通詳細図(その2)		
縮尺	S=1:10	図面番号	13 / 104
会社名			
事業者名	南部総合県民局県土整備部（美波）		

鋼床板（その1）　S=1:30

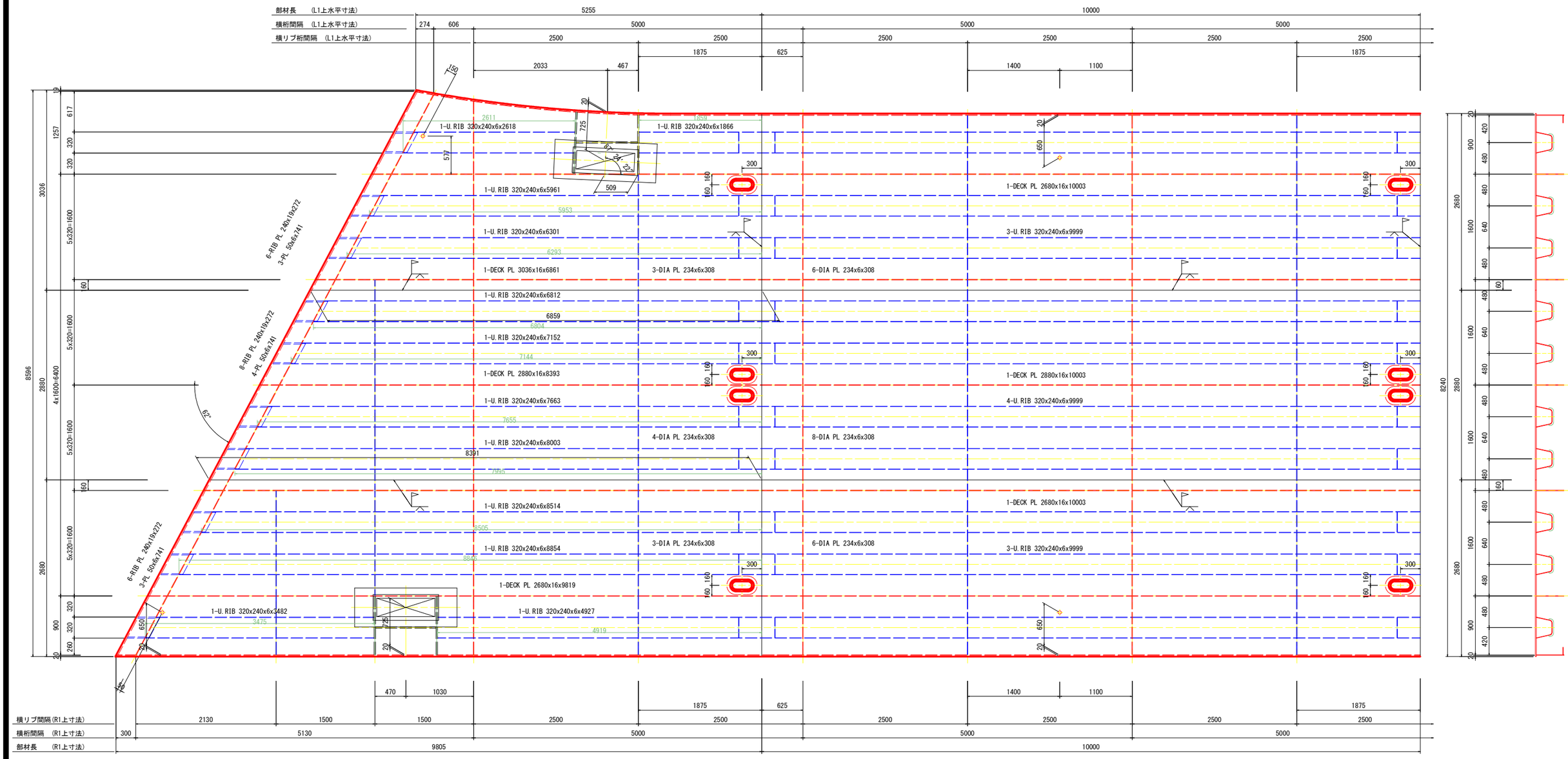

A － A　S=1:10

< >内は支承線に直角の寸法を示す

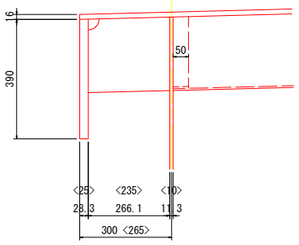

B － B

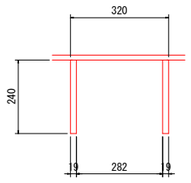

C － C

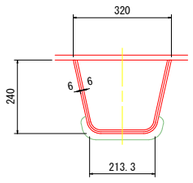

配置図

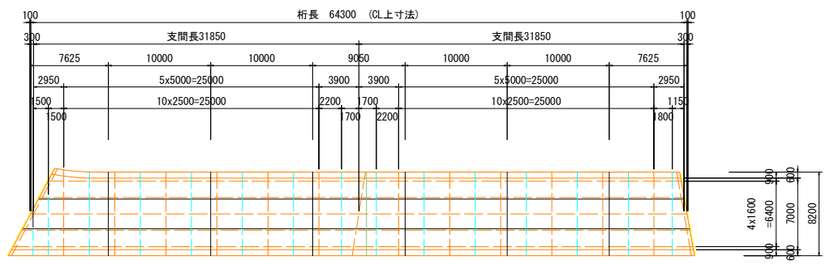

実施設計図面

工事名	R7波土 日和佐小野線 美波・北河内 橋梁上部工事		
路線名等	(主)日和佐小野線		
工事箇所	海部郡美波町北河内		
図面名	鋼床版(その1)		
縮尺	S=1:30	図面番号	14 / 104
会社名			
事業者名	南部総合県民局県土整備部（美波）		

鋼床板(その2)　S=1:30

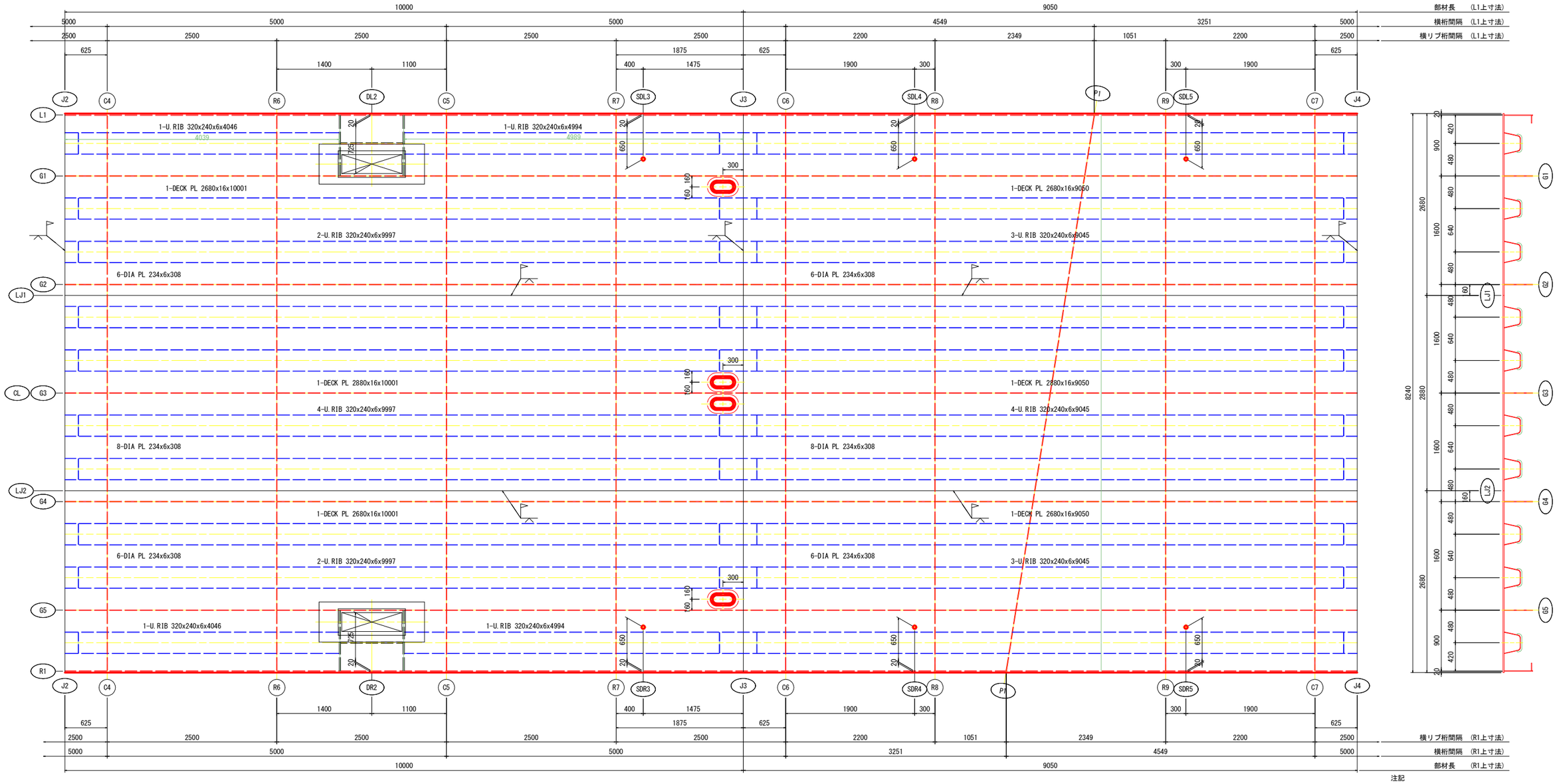

注記

1. 特記なき材質は全てSMA400AWとする。
2. 特記なきスカーラップはR35とする。
3. 摩擦接合面は無機ジンクリッチペイントを塗布すること。
4. ●印はTCB M22(S10TW)を示す。
5. 高力ボルトの孔径はφ26.5とする。
6. ハンドホール、U.RIB現場継手詳細は鋼床板(その4)図参照のこと。

配置図

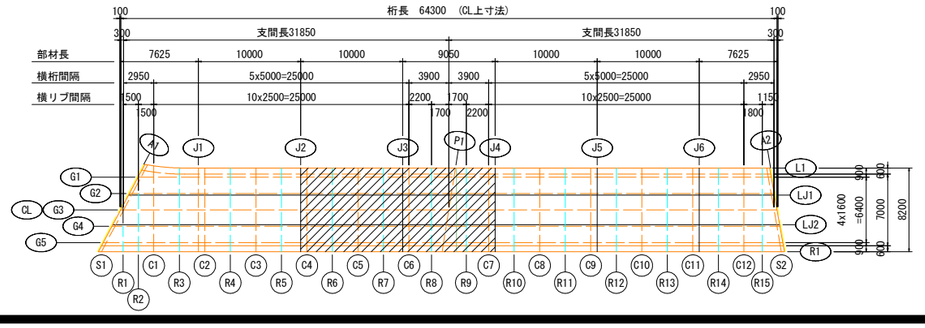

実施設計図面

工事名	R7波土 日和佐小野線 美波・北河内 橋梁上部工事		
路線名等	(主)日和佐小野線		
工事箇所	海部郡美波町北河内		
図面名	鋼床版(その2)		
縮尺	S=1:30	図面番号	15 / 104
会社名			
事業者名	南部総合県民局県土整備部(美波)		

鋼床板(その3)　S=1:30

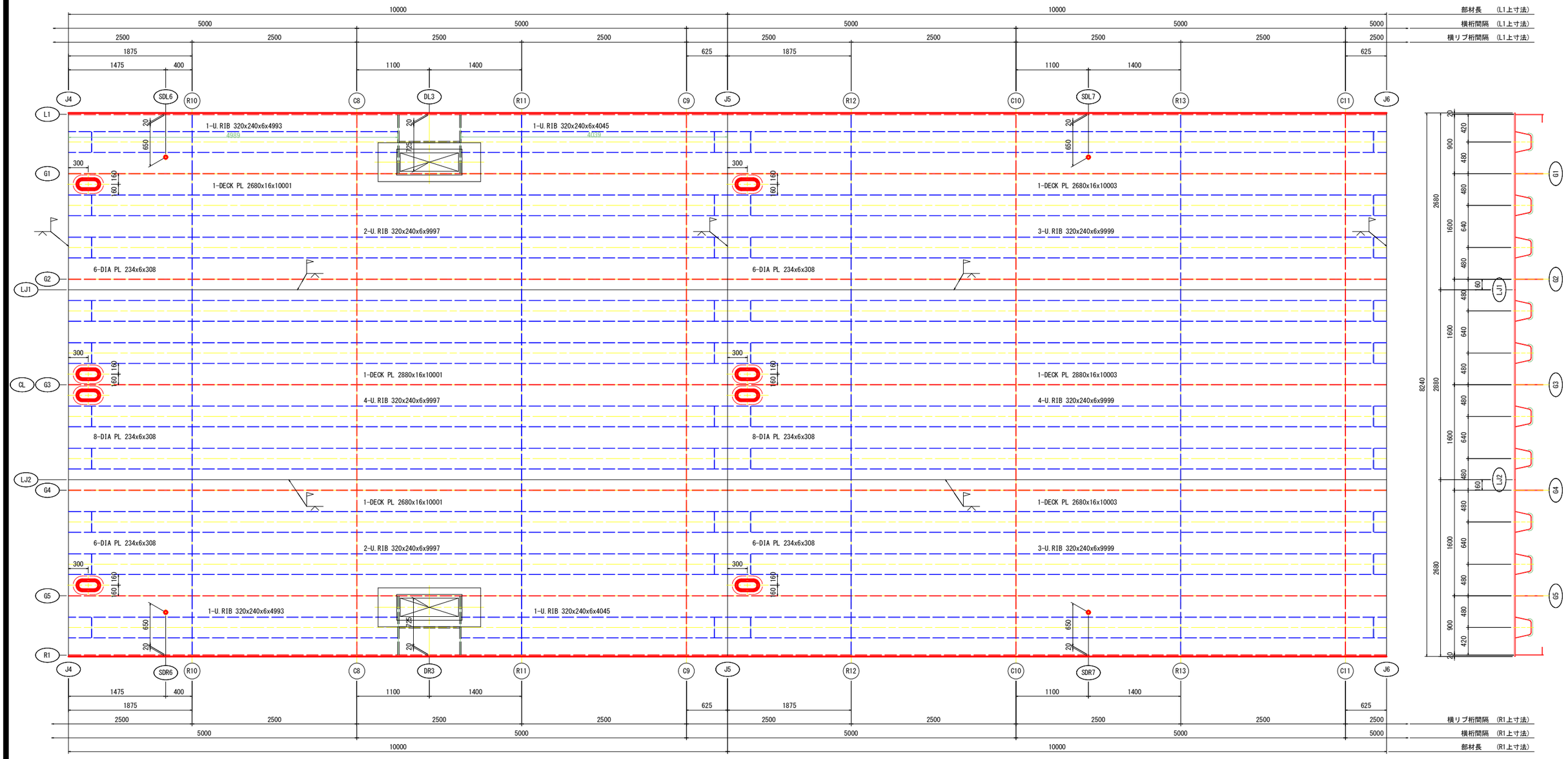

配置図

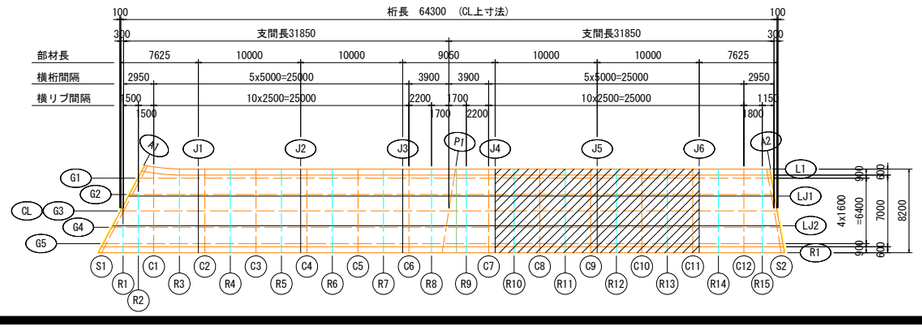

注記

1. 特記なき材質は全てSMA400AWとする。
2. 特記なきスカーラップはR35とする。
3. 摩擦接合面は無機ジンクリッチペイントを塗布すること。
4. ◆印はTCB M22(S10TW)を示す。
5. 高力ボルトの孔径はφ26.5とする。
6. ハンドホール、U.RIB現場継手詳細は鋼床板(その4)図参照のこと。

実施設計図面

工事名	R7波土 日和佐小野線 美波・北河内 橋梁上部工事		
路線名等	(主)日和佐小野線		
工事箇所	海部郡美波町北河内		
図面名	鋼床版(その3)		
縮尺	S=1:30	図面番号	16 / 104
会社名			
事業者名	南部総合県民局県土整備部(美波)		

鋼床板(その4)　S=1:30

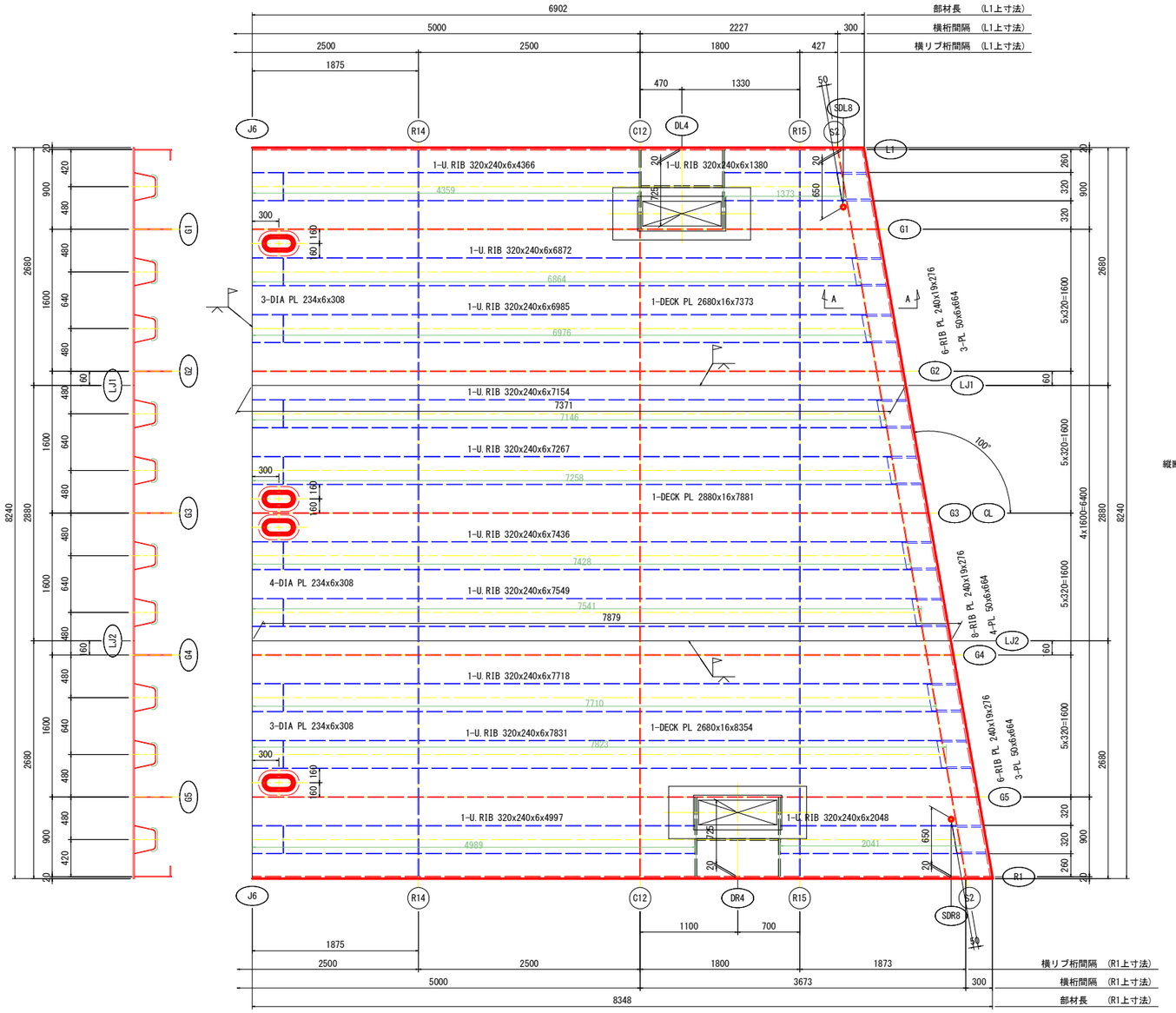

U.RIB現場継手詳細　S=1:10

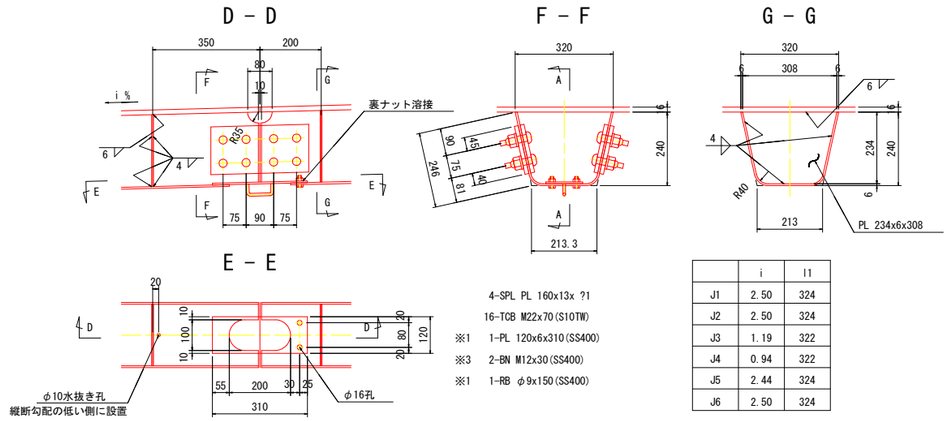

	i	l1
J1	2.50	324
J2	2.50	324
J3	1.19	322
J4	0.94	322
J5	2.44	324
J6	2.50	324

取手詳細　S=1:5

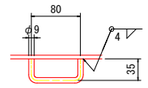

ハンドホール詳細　S=1:10

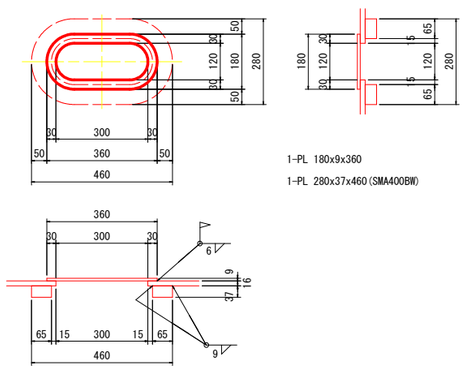

注記

1. 特記なき材質は全てSMA400AWとする。
2. 特記なきスカーラップはR35とする。
3. 摩擦接合面は無機ジンクリッチペイントを塗布すること。
4. ◆印はTCB M22(S10TW)を示す。
5. 高力ボルトの孔径はφ26.5とする。
6. ※印部材は全て溶融亜鉛メッキ(JIS H8641)を施す。膜厚(μm)は下表参照。

	種類の記号	膜厚(μm)	適用例(参考)
※1	HDZT77	77以上	厚さ6mm以上の素材
※2	HDZT63	63以上	厚さ3mm以上の素材
※3	HDZT49	49以上	厚さ1mm以上の素材、直径12mm以上のボルト・ナット及び厚さ2.3mmを超える座金

A－A　S=1:10

<　>内は支承線に直角の寸法を示す

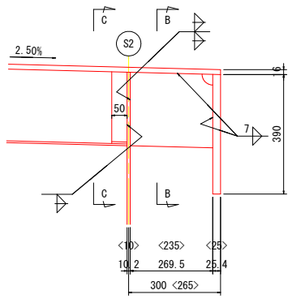

B－B

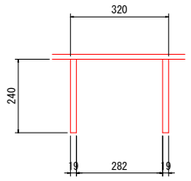

C－C

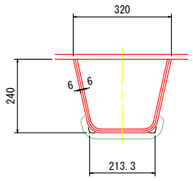

配置図

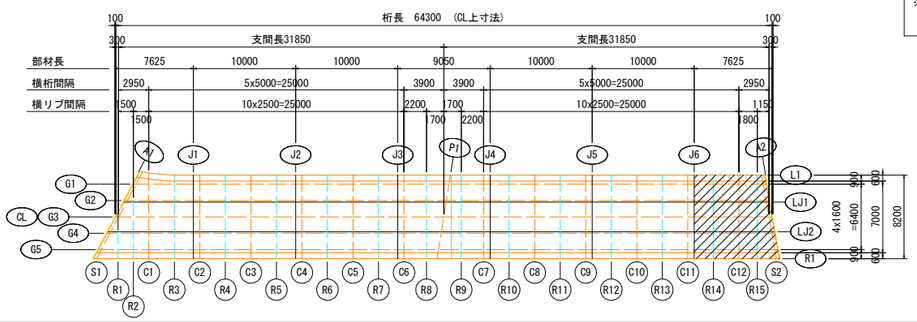

実施設計図面

工事名	R7波土 日和佐小野線 美波・北河内 橋梁上部工事		
路線名等	(主)日和佐小野線		
工事箇所	海部郡美波町北河内		
図面名	鋼床版(その4)		
縮尺	図　示	図面番号	17 / 104
会社名			
事業者名	南部総合県民局県土整備部(美波)		

鋼床板(その5)　S=1:20

排水桝補強詳細

DL1

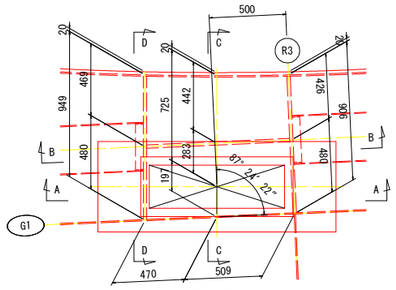

A － A

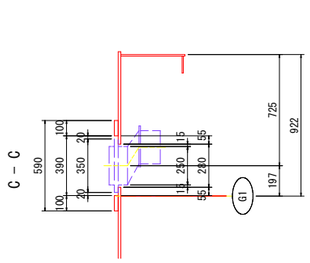

C － C

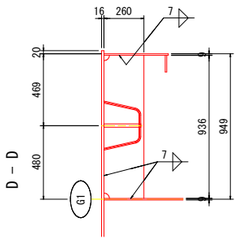

D － D

1-PL 590x25x1554
1-PL 260x22x936
1-RIB PL 240x22x941
2-PL 50x6x654

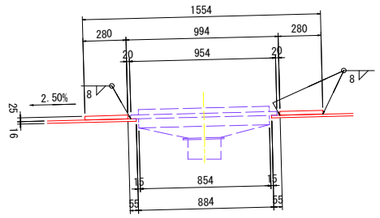

B － B

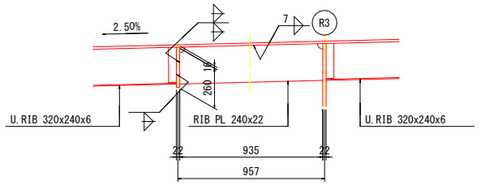

DL2, DL3, <DR2～DR4>

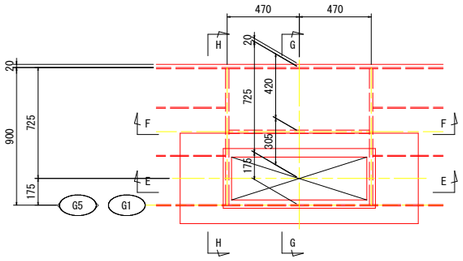

E － E

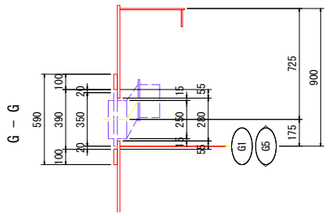

G － G

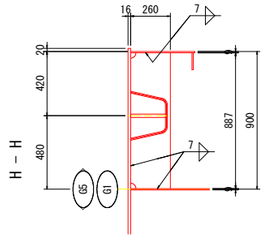

H － H

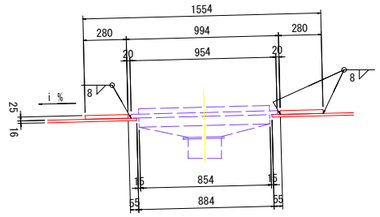

F － F

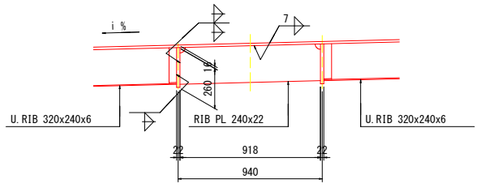

1-PL 590x25x1554
2-PL 260x22x887
1-RIB PL 240x22x l1
2-PL 50x6x654

	i	l1
DL2	2.03	923
DL3	-1.77	922
DR2	-2.03	923
DR3	1.77	922
DR4	2.50	924

DL4

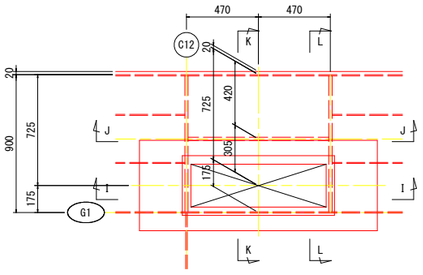

I － I

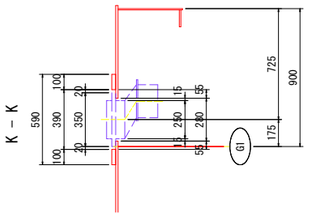

K － K

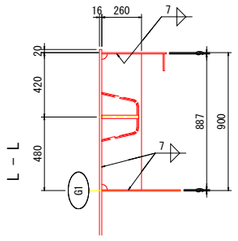

L － L

1-PL 590x25x1554
1-PL 260x22x887
1-RIB PL 240x22x924
2-PL 50x6x654

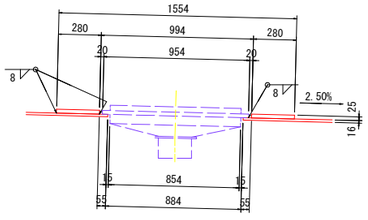

J － J

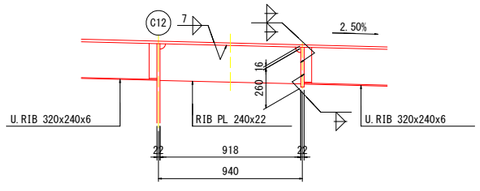

DR1

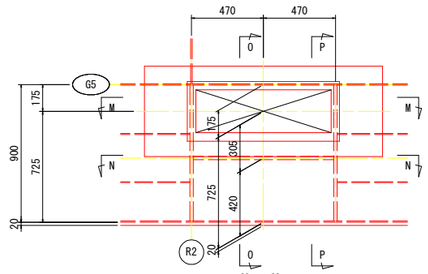

M － M

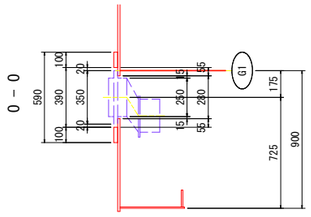

O － O

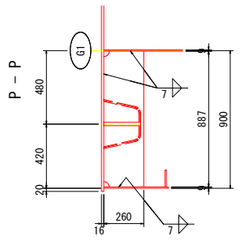

P － P

1-PL 590x25x1554
1-PL 260x22x887
1-RIB PL 240x22x924
2-PL 50x6x654

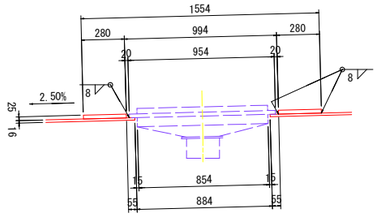

N － N

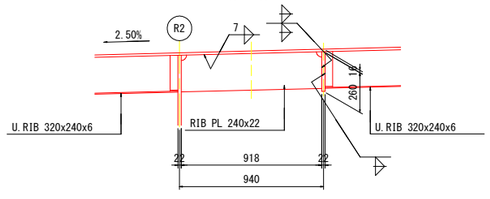

注記
1. 特記なき材質は全てSMA400AWとする。
2. 特記なきスカーラップはR35とする。

実施設計図面

工事名	R7波土 日和佐小野線 美波・北河内 橋梁上部工事		
路線名等	(主)日和佐小野線		
工事箇所	海部郡美波町北河内		
図面名	鋼床版(その5)		
縮尺	S=1:20	図面番号	18 / 104
会社名			
事業者名	南部総合県民局県土整備部（美波）		

鋼床板エンドプレート及び伸縮装置受台詳細(その1)

S=1:20

GE1

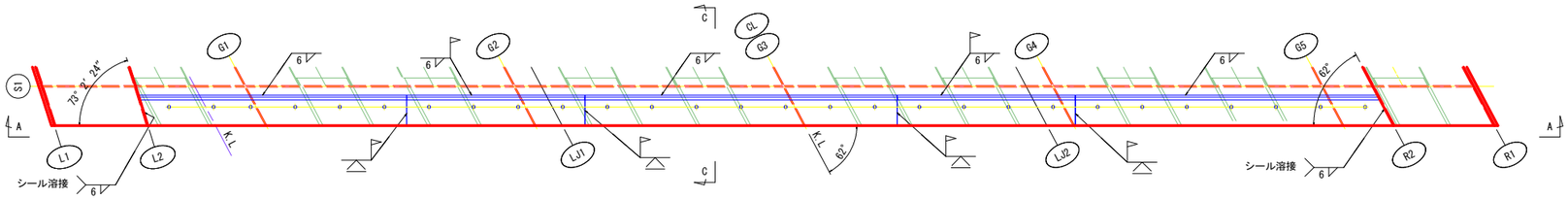

1-PL 206x38x1802(SMA400BW)
1-PL 54x19x1798
6-谷径スタッド M20x40(SS400)

1-PL 206x54x1198(SMA400CW)
1-PL 54x19x1199
4-谷径スタッド M20x40(SS400)

1-PL 206x74x2098(SMA400CW)
1-PL 54x19x2099
7-谷径スタッド M20x40(SS400)

1-PL 206x65x1198(SMA400CW)
1-PL 54x19x1199
4-谷径スタッド M20x40(SS400)

1-PL 206x49x2139(SMA400CW)
1-PL 54x19x2048
7-谷径スタッド M20x40(SS400)

A － A

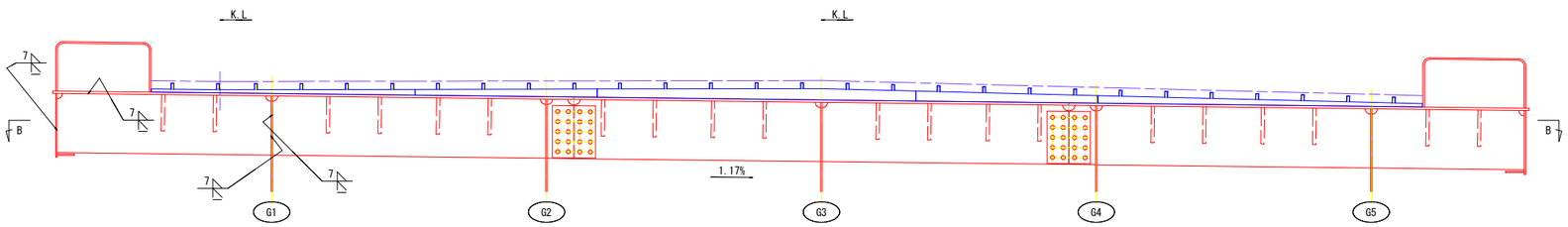

1-END PL 390x25x1424
1-END PL 390x25x1824
1-END PL 392x25x 191

2-SPL PL 285x19x347
20-TCB M22x100(S10TW)

1-END PL 390x25x1628
1-END PL 390x25x1645

2-SPL PL 285x19x347
20-TCB M22x100(S10TW)

1-END PL 392x25x 174
1-END PL 390x25x1824
1-END PL 390x25x1026

B － B

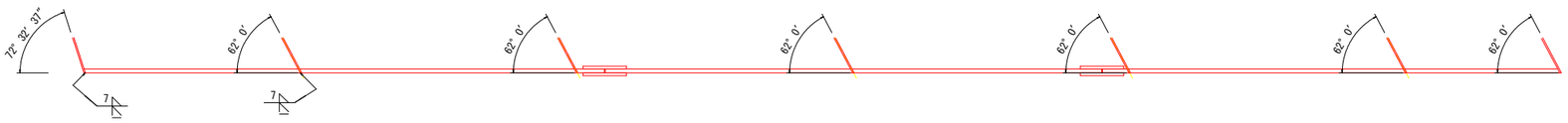

C － C

S=1:10

一般部

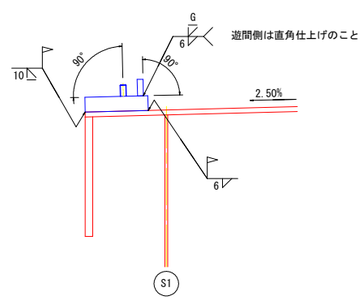

現場継手部

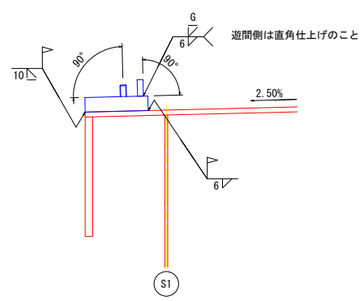

配置図

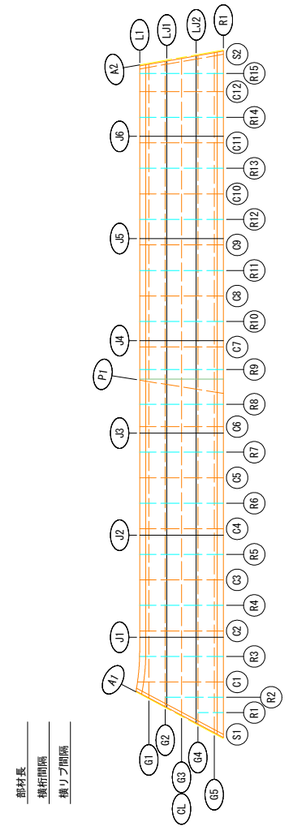

注記

1. 特記なき材質は全てSMA400AWとする。
2. 特記なきスカーラップはR35とする。
3. 摩擦接合面は無機ジンクリッチペイントを塗布すること。
4. ●印はTCB M22(S10TW)を示す。
5. 高力ボルトの孔径はφ26.5とする。

実施設計図面

工事名	R7波土 日和佐小野線 美波・北河内 橋梁上部工事		
路線名等	(主)日和佐小野線		
工事箇所	海部郡美波町北河内		
図面名	鋼床板エンドプレート及び伸縮装置受台詳細(その1)		
縮尺	図 示	図面番号	19 / 104
会社名			
事業者名	南部総合県民局県土整備部〈美波〉		

鋼床板エンドプレート及び伸縮装置受台詳細(その2)

S=1:20

GE2

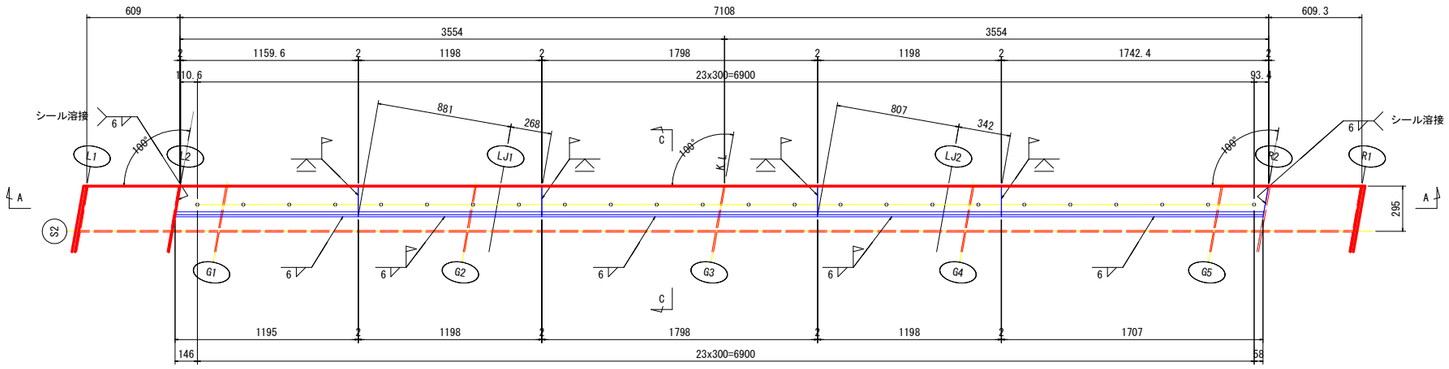

1-PL 201x38x1195(SMA400BW)
1-PL 54x19x1193
4-谷径スタッド M20x40(SS400)

1-PL 201x56x1198(SMA400CW)
1-PL 54x19x1198
4-谷径スタッド M20x40(SS400)

1-PL 201x74x1798(SMA400CW)
1-PL 54x19x1798
6-谷径スタッド M20x40(SS400)

1-PL 201x65x1198(SMA400CW)
1-PL 54x19x1198
4-谷径スタッド M20x40(SS400)

1-PL 201x47x1742(SMA400CW)
1-PL 54x19x1713
6-谷径スタッド M20x40(SS400)

A － A

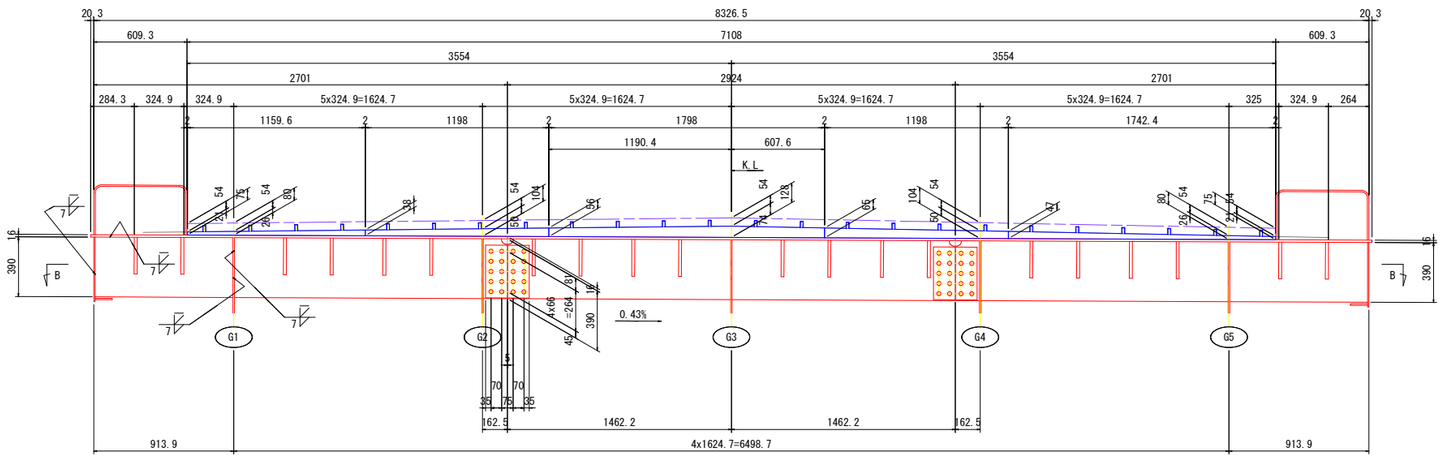

1-END PL 390x25x 908
1-END PL 390x25x1623
1-END PL 391x25x 161

2-SPL PL 285x19x345
20-TCB M22x100(S10TW)

1-END PL 390x25x1457
1-END PL 390x25x1462

2-SPL PL 285x19x345
20-TCB M22x100(S10TW)

1-END PL 391x25x 155
1-END PL 390x25x1623
1-END PL 390x25x 908

B － B

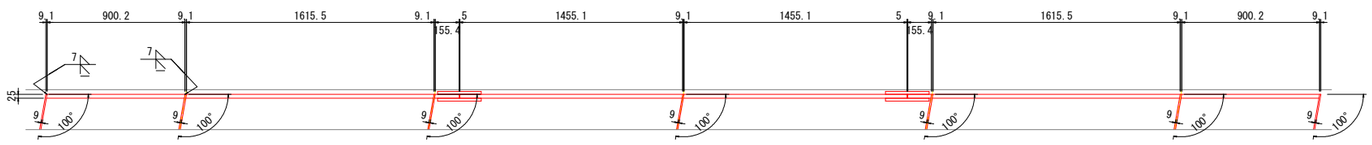

C － C

S=1:10

一般部

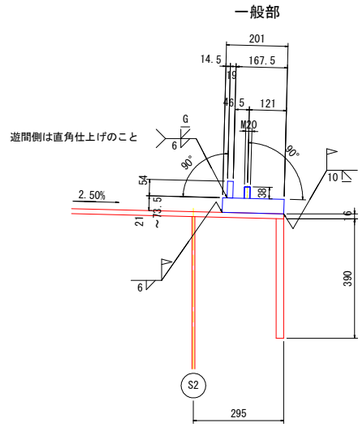

現場継手部

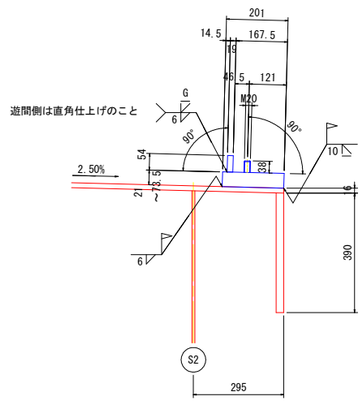

配置図

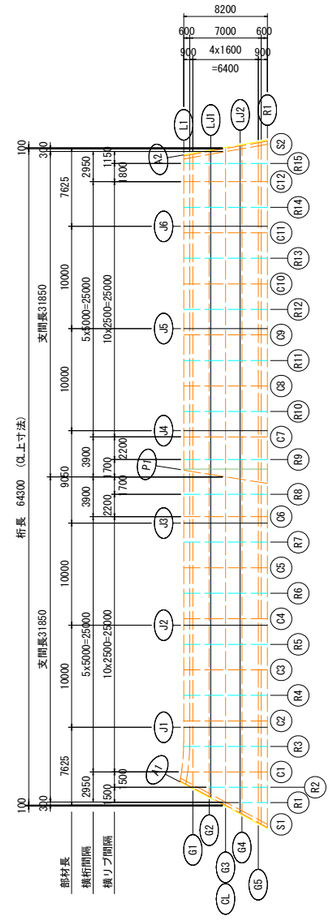

注記

1. 特記なき材質は全てSMA400AWとする。
2. 特記なきスカーラップはR35とする。
3. 摩擦接合面は無機ジンクリッチペイントを塗布すること。
4. ⊕印はTCB M22(S10TW)を示す。
5. 高力ボルトの孔径はφ26.5とする。

実施設計図面

工事名	R7波土 日和佐小野線 美波・北河内 橋梁上部工事		
路線名等	(主)日和佐小野線		
工事箇所	海部郡美波町北河内		
図面名	鋼床板エンドプレート及び伸縮装置受台詳細(その2)		
縮尺	図 示	図面番号	20 / 104
会社名			
事業者名	南部総合県民局県土整備部（美波）		

鋼製地覆図

平面図 S=1:100

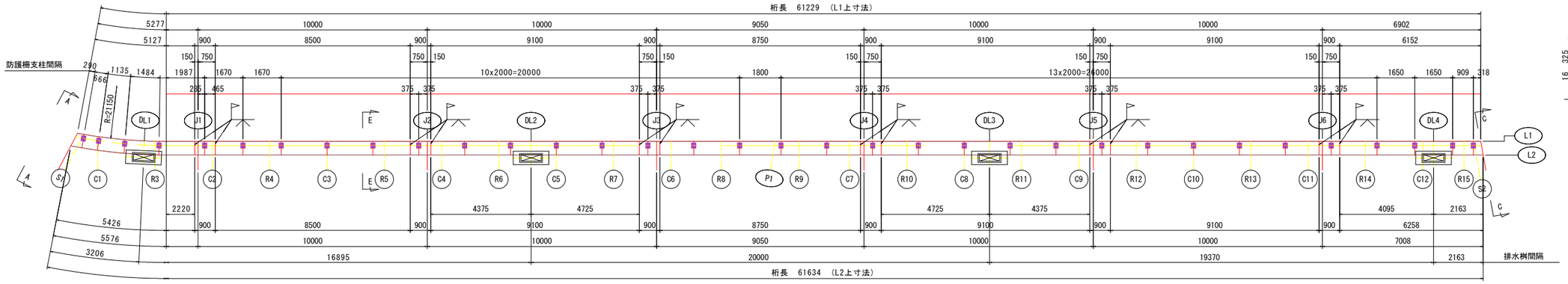

1-PL 1191x10x5425
4-DIA PL 315x9x580
1-DIA PL 315x12x580

1-PL 1191x10x8498
4-DIA PL 315x9x580
2-DIA PL 315x12x580

1-PL 1191x10x9098
4-DIA PL 315x9x580
2-DIA PL 315x12x580

1-PL 1191x10x8748
4-DIA PL 315x9x580
2-DIA PL 315x12x580

1-PL 1191x10x9098
4-DIA PL 315x9x580
2-DIA PL 315x12x580

1-PL 1191x10x9098
4-DIA PL 315x9x580
2-DIA PL 315x12x580

1-PL 1191x10x6257
4-DIA PL 315x9x580
1-DIA PL 315x12x580

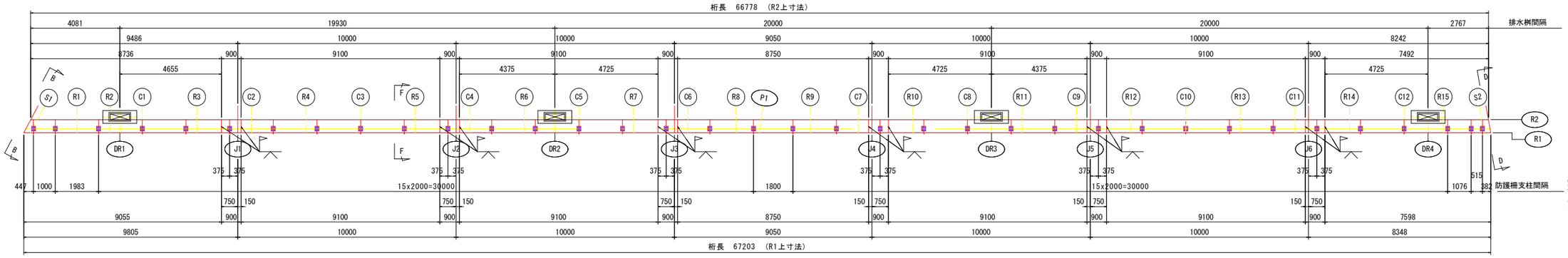

1-PL 1191x10x9054
5-DIA PL 315x9x580
1-DIA PL 315x12x580
12-全ネジスタッド M12x50(SS400)

1-PL 1191x10x9098
4-DIA PL 315x9x580
2-DIA PL 315x12x580
10-全ネジスタッド M12x50(SS400)

1-PL 1191x10x9098
4-DIA PL 315x9x580
2-DIA PL 315x12x580
10-全ネジスタッド M12x50(SS400)

1-PL 1191x10x8748
4-DIA PL 315x9x580
2-DIA PL 315x12x580
8-全ネジスタッド M12x50(SS400)

1-PL 1191x10x9098
4-DIA PL 315x9x580
2-DIA PL 315x12x580
10-全ネジスタッド M12x50(SS400)

1-PL 1191x10x9098
4-DIA PL 315x9x580
2-DIA PL 315x12x550
10-全ネジスタッド M12x50(SS400)

1-PL 1191x10x7597
5-DIA PL 315x9x580
1-DIA PL 315x12x580
12-全ネジスタッド M12x50(SS400)

一般部断面 S=1:20

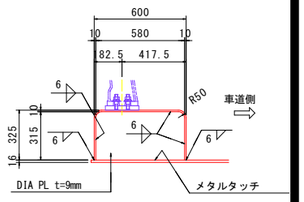

A − A S=1:20

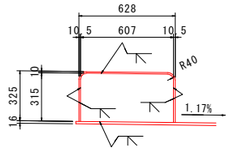

1-END PL 322x9x607

B − B S=1:20

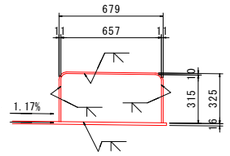

1-END PL 323x9x657

C − C S=1:20

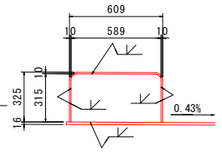

1-END PL 315x9x589

D − D S=1:20

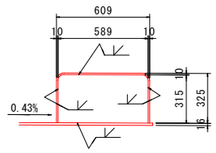

1-END PL 315x9x589

現場継手部詳細 S=1:20

L側 = <J1>, J2〜J6
R側 = J1〜J6

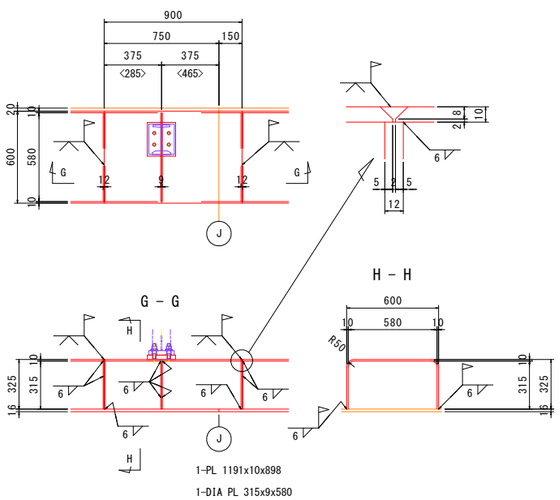

1-PL 1191x10x898
1-DIA PL 315x9x580

排水桝部詳細 S=1:20

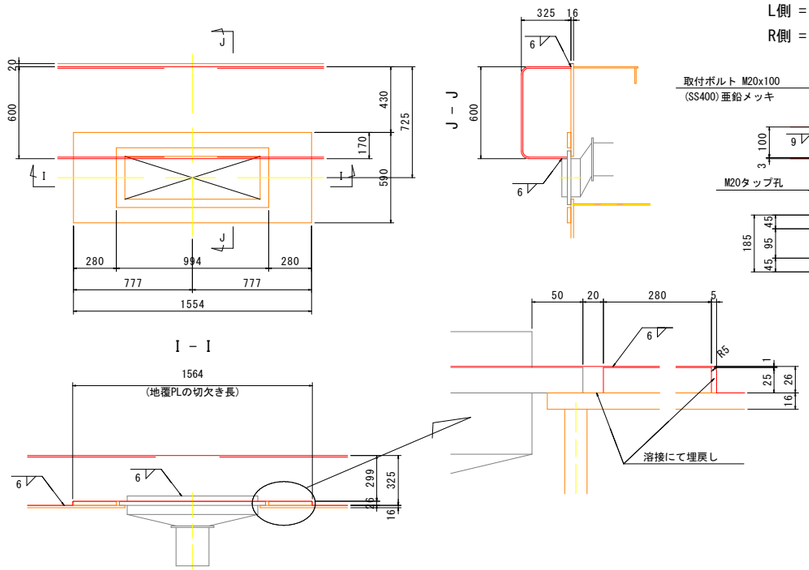

防護柵ベース詳細 S=1:10

L側 = 34ヶ所
R側 = 36ヶ所

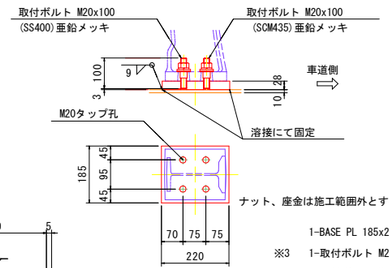

ナット、座金は施工範囲外とする。

1-BASE PL 185x28x220(SMA400BW)
※3 1-取付ボルト M20x100(SS400)
※3 1-取付ボルト M20x100(SCM435)

E − E S=1:20

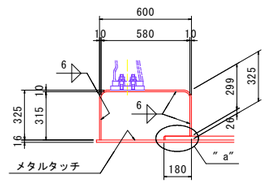

1-DIA PL 315x9x580

F − F S=1:20

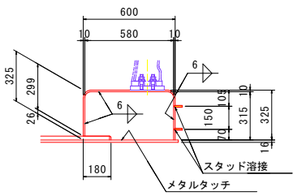

1-DIA PL 315x9x580
2-全ネジスタッド M12x50(SS400)

全ネジスタッド詳細 S=1:2

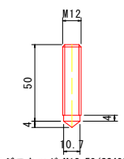

全ネジスタッド M12x50(SS400)

"a" 部詳細 S=1:3

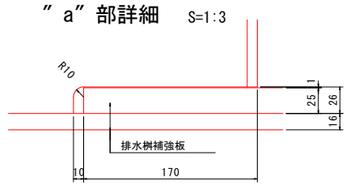

注記

1. 特記なき材質は全てSMA400AWとする。
2. ※印部材は全て溶融亜鉛メッキ(JIS H8641)を施す。膜厚(μm)は下表参照。

	種類の記号	膜厚(μm)	適用例(参考)
※1	HDZT77	77以上	厚さ6mm以上の素材
※2	HDZT63	63以上	厚さ3mm以上の素材
※3	HDZT49	49以上	厚さ1mm以上の素材、直径12mm以上のボルト・ナット及び厚さ2.3mmを超える座金

3. 印位置は、全ネジスタッドを示す。

実施設計図面

工事名	R7波土 日和佐小野線 美波・北河内 橋梁上部工事		
路線名等	(主)日和佐小野線		
工事箇所	海部郡美波町北河内		
図面名	鋼製地覆図		
縮尺	図 示	図面番号	21 / 104
会社名			
事業者名	南部総合県民局県土整備部(美波)		

耳縦桁(その1)　S=1:30

L1側

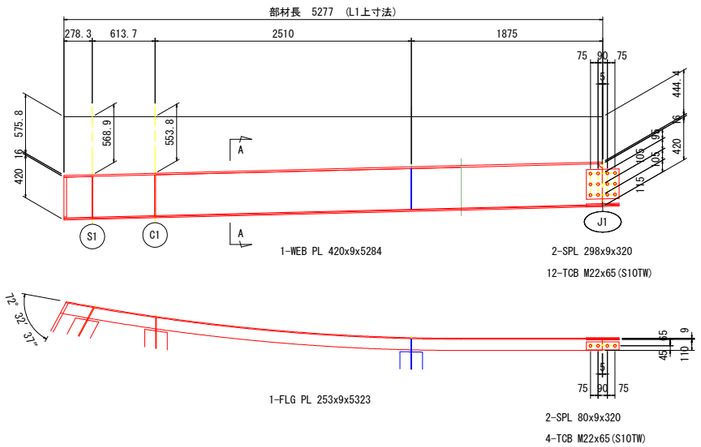

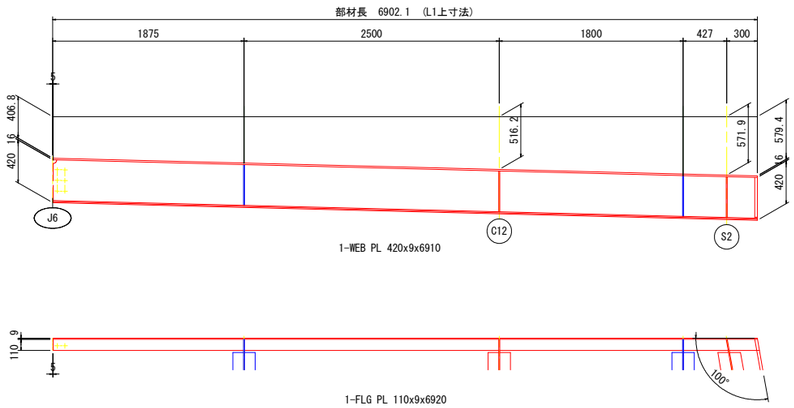

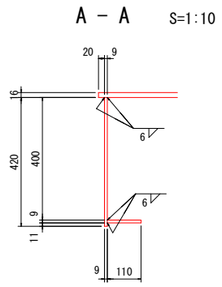

R1側

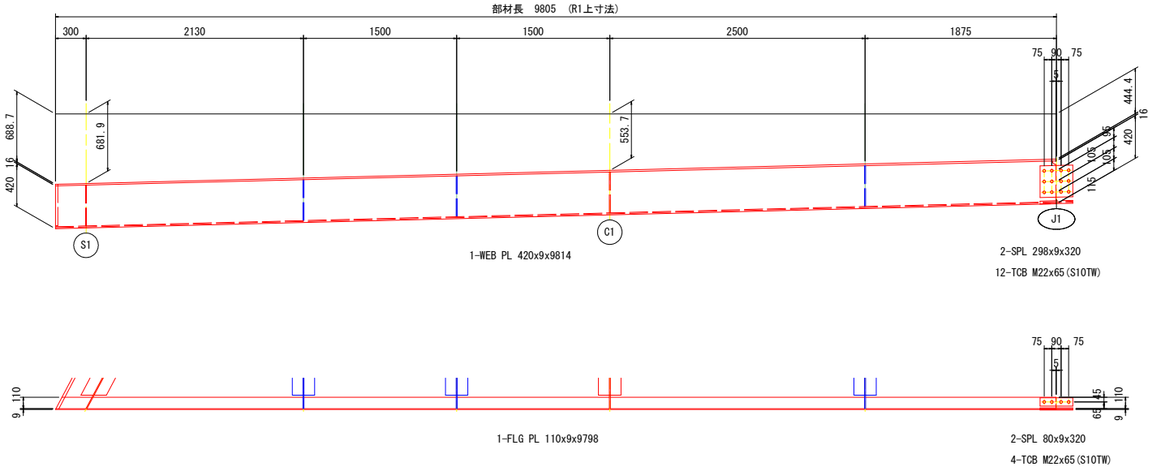

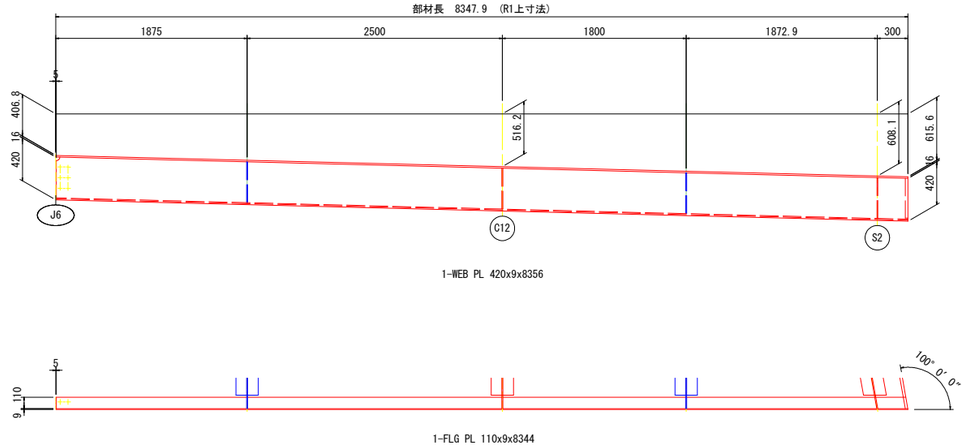

注記

1. 特記なき材質は全てSMA400AWとする。
2. 特記なきスカーラップはR35とする。
3. 摩擦接合面は無機ジンクリッチペイントを塗布すること。
4. ⊕印はTCB M22(S10TW)を示す。
5. 高力ボルトの孔径はφ26.5とする。

配置図　S=1:300

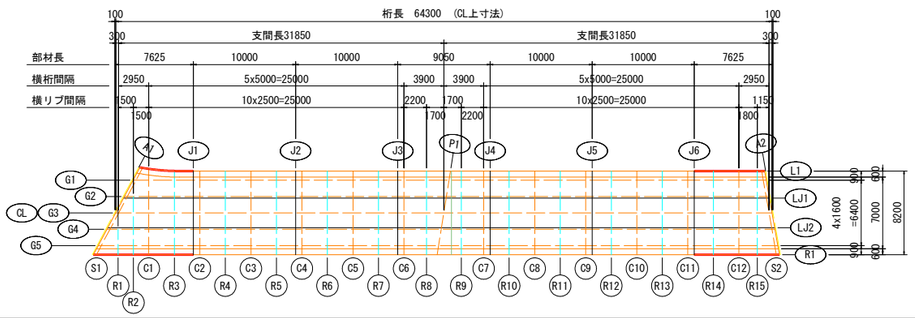

実施設計図面

工事名	R7波土 日和佐小野線 美波・北河内 橋梁上部工事		
路線名等	(主)日和佐小野線		
工事箇所	海部郡美波町北河内		
図面名	耳縦桁(その1)		
縮尺	図 示	図面番号	22 / 104
会社名			
事業者名	南部総合県民局県土整備部（美波）		

耳縦桁(その2)　S=1:30

L1側,<R1側>

下図はL1側を示し、R1側は対象形とする。

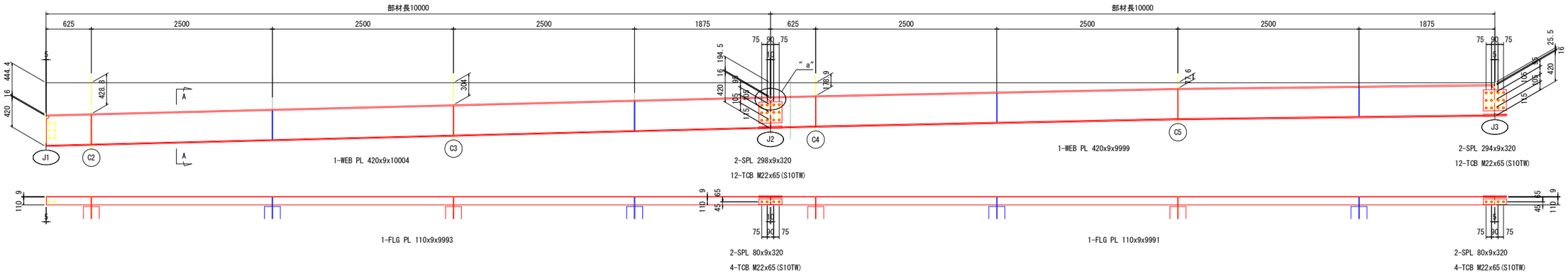

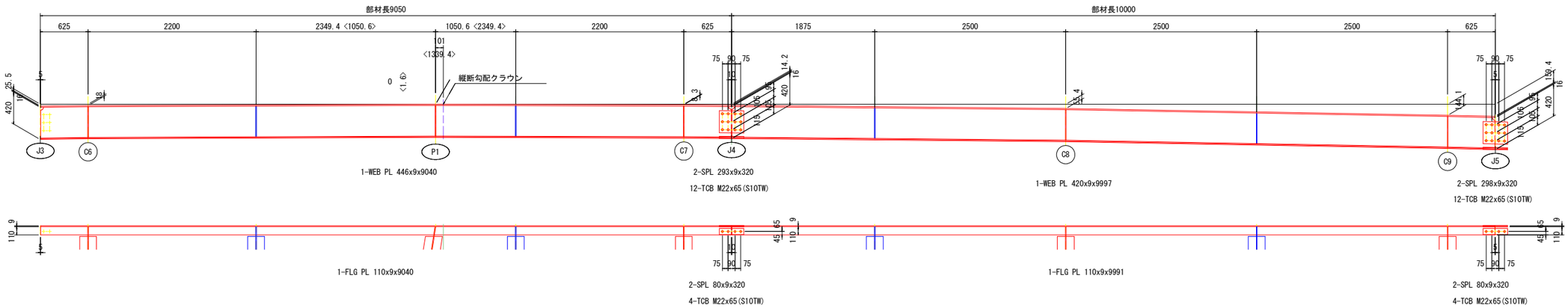

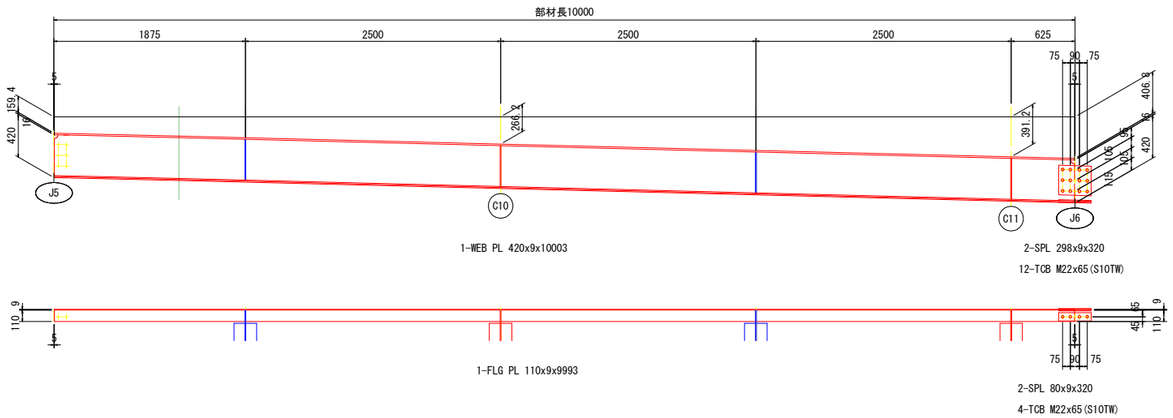

A － A　S=1:10

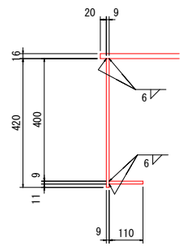

″a″部詳細　S=1:10

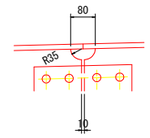

配置図　S=1:300

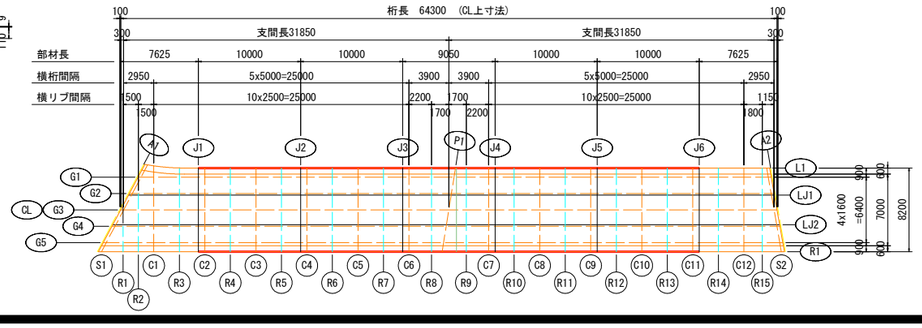

注記

1. 特記なき材質は全てSMA400AWとする。
2. 特記なきスカーラップはR35とする。
3. 摩擦接合面は無機ジンクリッチペイントを塗布すること。
4. ⊕印はTCB M22(S10TW)を示す。
5. 高力ボルトの孔径はφ26.5とする。

実施設計図面

工事名	R7波土 日和佐小野線 美波・北河内 橋梁上部工事		
路線名等	(主)日和佐小野線		
工事箇所	海部郡美波町北河内		
図面名	耳縦桁(その2)		
縮尺	図 示	図面番号	23 / 104
会社名			
事業者名	南部総合県民局県土整備部(美波)		

主桁図 G1桁(その1)　S=1:30

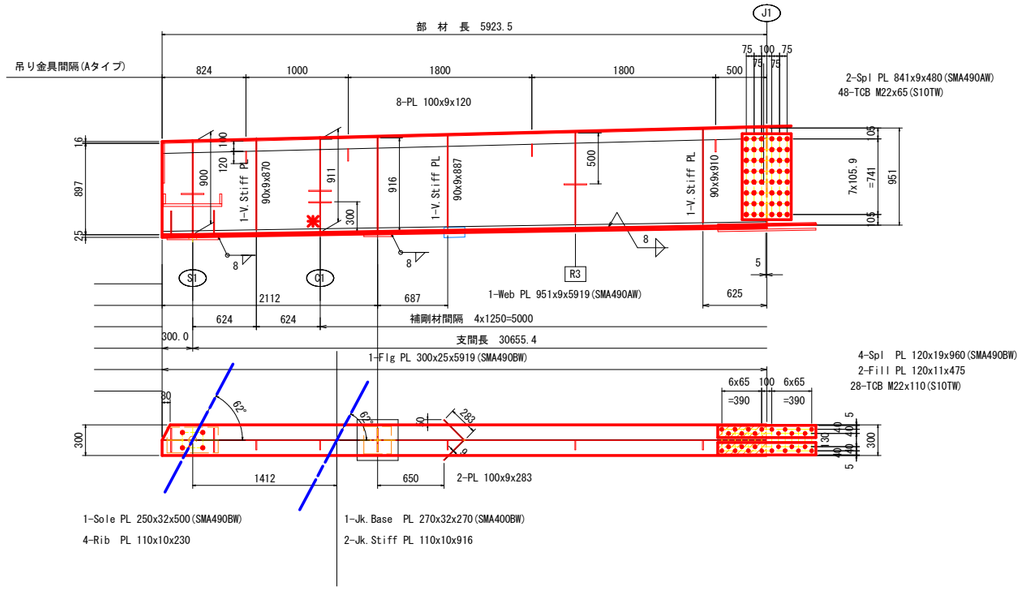

配置図　S=1:200

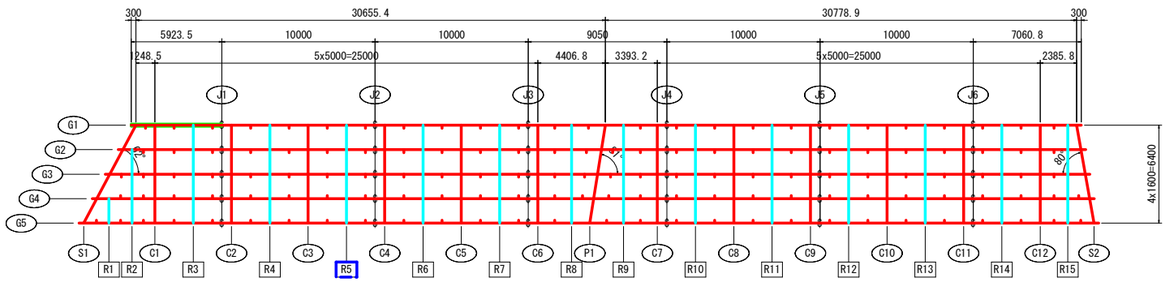

注記
1. 特記なき材質は全てSMA400AWとする。
2. ○印はトルシア形高力ボルトM22(S10TW)を示す。
3. 特記なき高力ボルトの孔径はφ24.5とする。
4. 特記なきスカーラップは全て35Rとする。
5. ✱印ヶ所の補剛材とフランジは溶接しない。
6. 各部詳細図は、共通詳細図を参照のこと。

実施設計図面

工事名	R7波土 日和佐小野線 美波・北河内 橋梁上部工事		
路線名等	(主)日和佐小野線		
工事箇所	海部郡美波町北河内		
図面名	主桁図 G1桁(その1)		
縮尺	図 示	図面番号	24 / 104
会社名			
事業者名	南部総合県民局県土整備部(美波)		

主桁図 G1桁(その2)　S=1:30

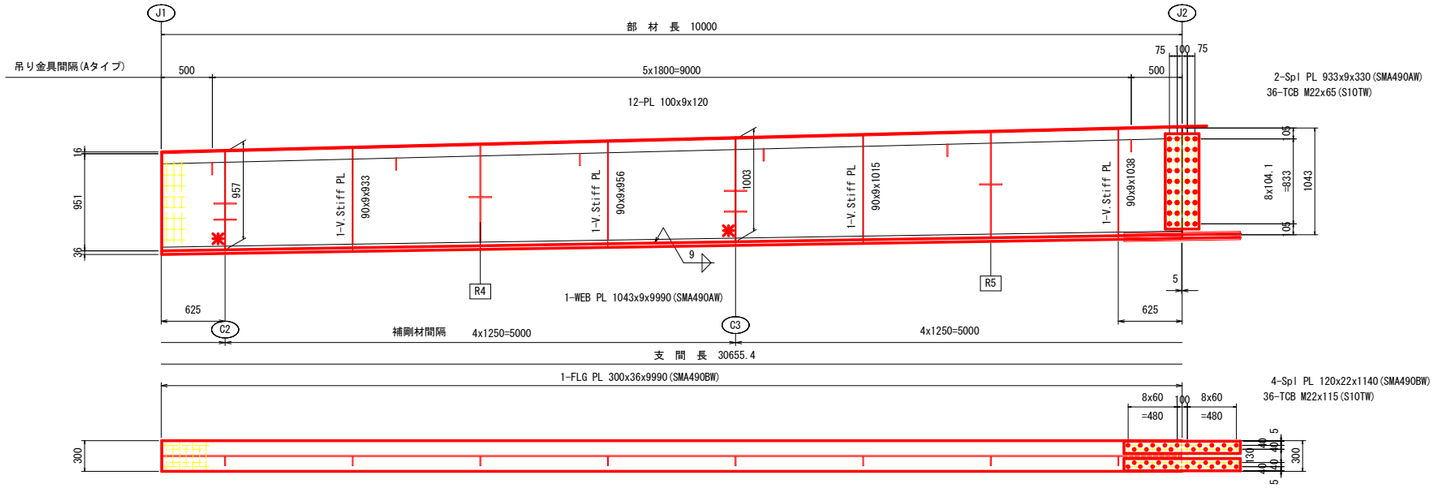

配置図　S=1:200

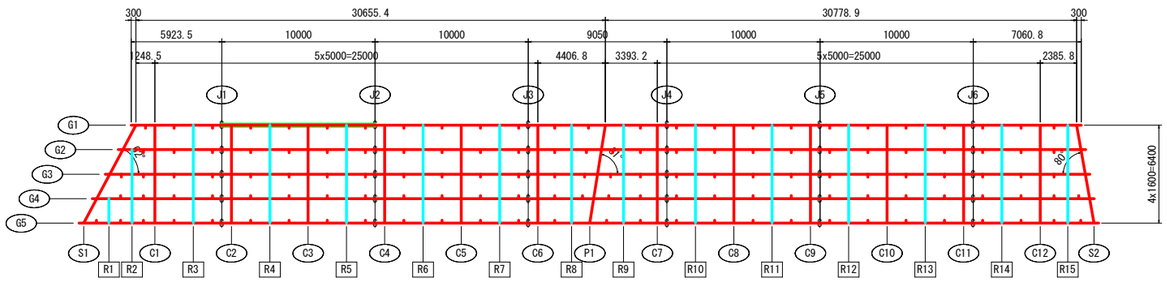

注記
1. 特記なき材質は全てSMA400AWとする。
2. ⊙印はトルシア形高力ボルトM22(S10TW)を示す。
3. 特記なき高力ボルトの孔径はφ24.5とする。
4. 特記なきスカーラップは全て35Rとする。
5. ✱印ヶ所の補剛材とフランジは溶接しない。
6. 各部詳細図は、共通詳細図を参照のこと。

実施設計図面

工事名	R7波土 日和佐小野線 美波・北河内 橋梁上部工事		
路線名等	(主)日和佐小野線		
工事箇所	海部郡美波町北河内		
図面名	主桁図 G1桁(その2)		
縮尺	図 示	図面番号	25 / 104
会社名			
事業者名	南部総合県民局県土整備部(美波)		

主桁図 G1桁(その3)　S=1:30

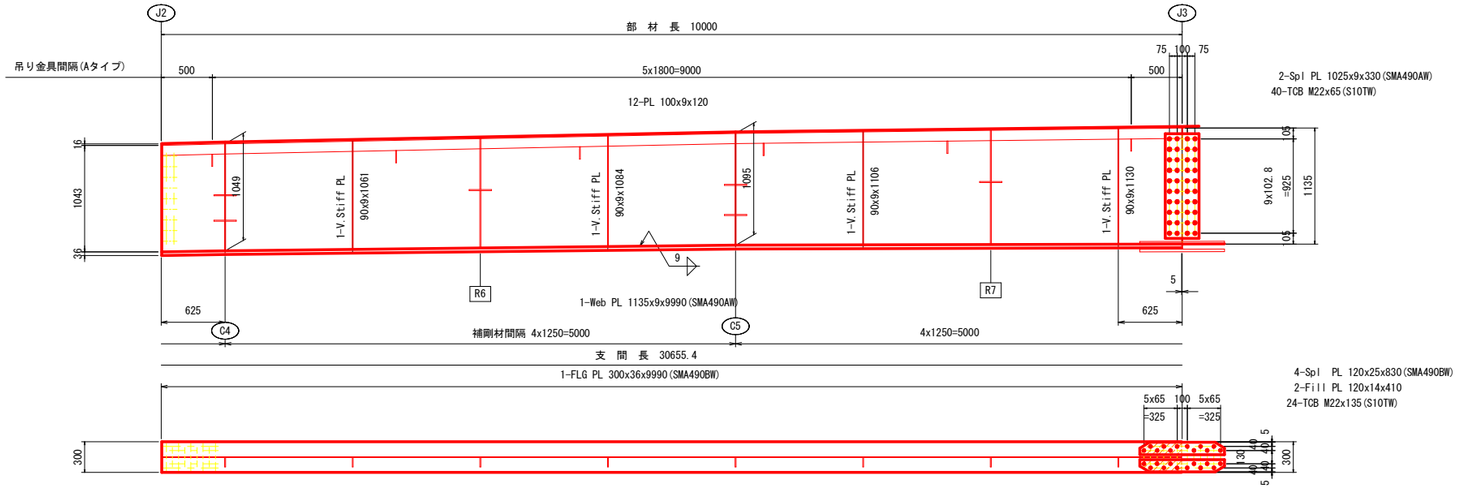

配置図　S=1:200

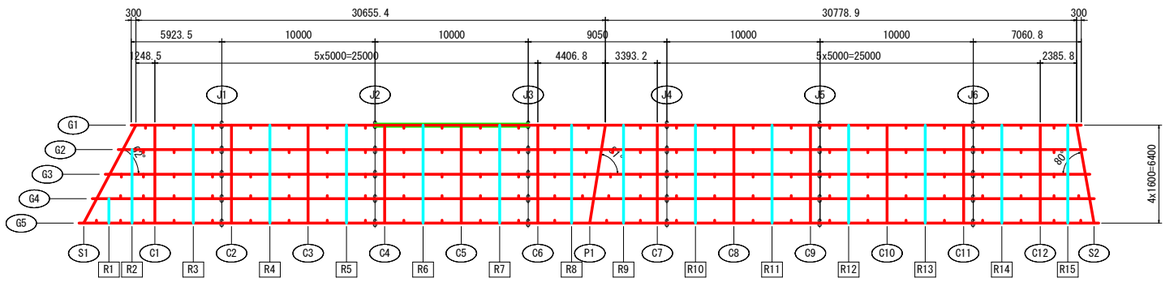

注記
1. 特記なき材質は全てSMA400AWとする。
2. ○印はトルシア形高力ボルトM22(S10TW)を示す。
3. 特記なき高力ボルトの孔径はφ24.5とする。
4. 特記なきスカーラップは全て35Rとする。
5. ✱印ヶ所の補剛材とフランジは溶接しない。
6. 各部詳細図は、共通詳細図を参照のこと。

実施設計図面

工事名	R7波土 日和佐小野線 美波・北河内 橋梁上部工事		
路線名等	(主)日和佐小野線		
工事箇所	海部郡美波町北河内		
図面名	主桁図 G1桁(その3)		
縮尺	図 示	図面番号	26 / 104
会社名			
事業者名	南部総合県民局県土整備部(美波)		

主桁図 G1桁(その4)　S=1:30

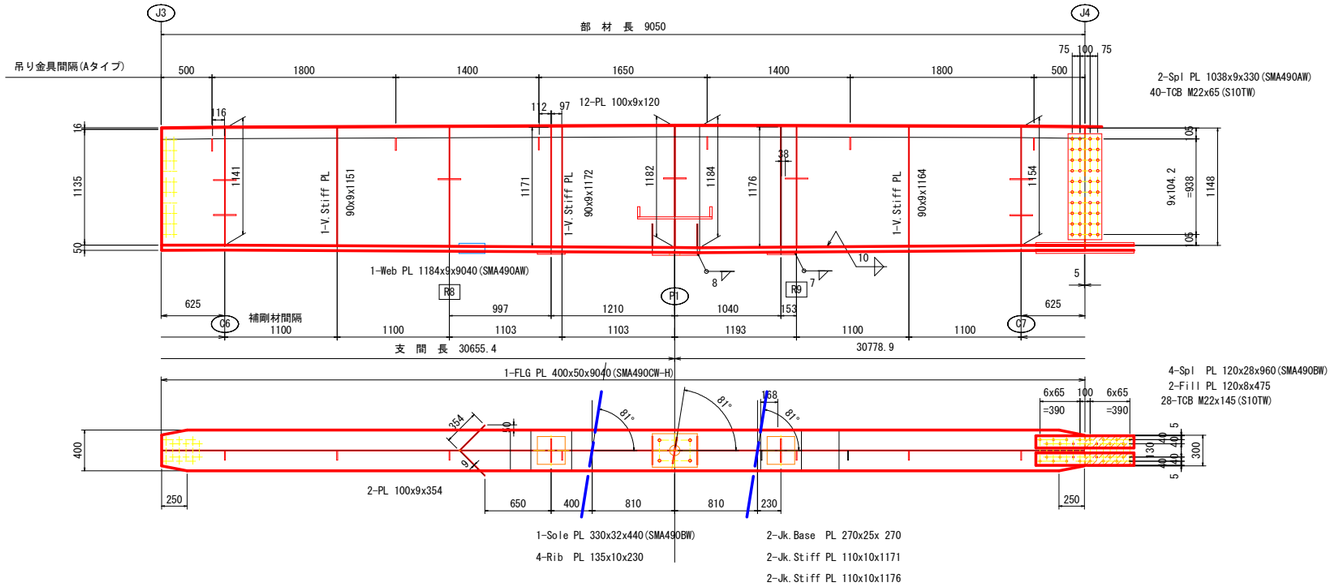

配置図　S=1:200

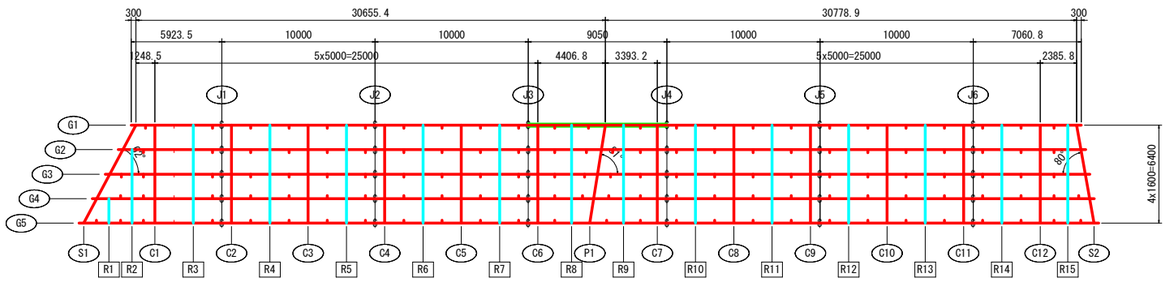

注記
1. 特記なき材質は全てSMA400AWとする。
2. ●印はトルシア形高力ボルトM22(S10TW)を示す。
3. 特記なき高力ボルトの孔径はφ24.5とする。
4. 特記なきスカーラップは全て35Rとする。
5. ※印ヶ所の補剛材とフランジは溶接しない。
6. 各部詳細図は、共通詳細図を参照のこと。

実施設計図面

工事名	R7波土 日和佐小野線 美波・北河内 橋梁上部工事		
路線名等	(主)日和佐小野線		
工事箇所	海部郡美波町北河内		
図面名	主桁図 G1桁(その4)		
縮尺	図　示	図面番号	27 / 104
会社名			
事業者名	南部総合県民局県土整備部（美波）		

主桁図 G1桁(その5)　S=1:30

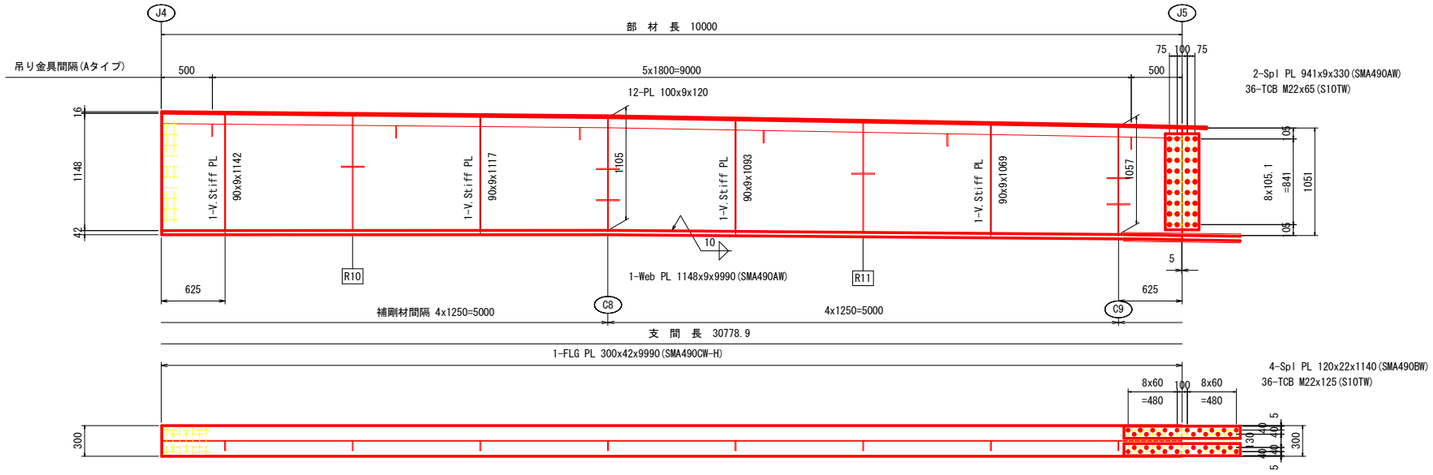

配置図　S=1:200

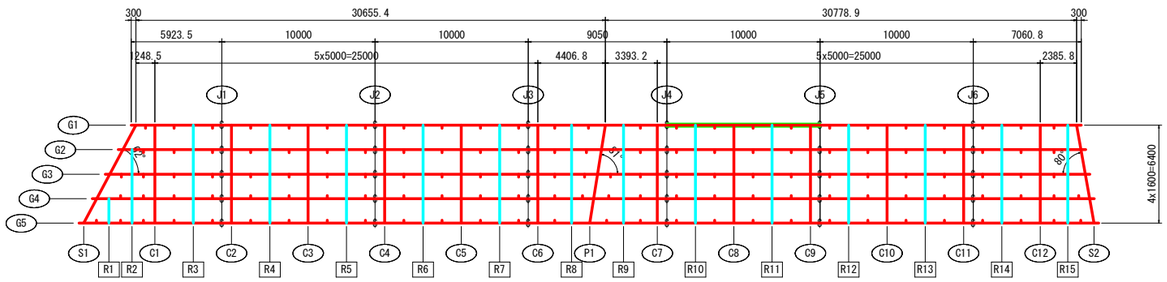

注記
1. 特記なき材質は全てSMA400AWとする。
2. ○印はトルシア形高力ボルトM22(S10TW)を示す。
3. 特記なき高力ボルトの孔径はφ24.5とする。
4. 特記なきスカーラップは全て35Rとする。
5. ✱印ヶ所の補剛材とフランジは溶接しない。
6. 各部詳細図は、共通詳細図を参照のこと。

実施設計図面

工事名	R7波土 日和佐小野線 美波・北河内 橋梁上部工事		
路線名等	(主)日和佐小野線		
工事箇所	海部郡美波町北河内		
図面名	主桁図 G1桁(その5)		
縮尺	図 示	図面番号	28 / 104
会社名			
事業者名	南部総合県民局県土整備部(美波)		

主桁図 G1桁(その6)　S=1:30

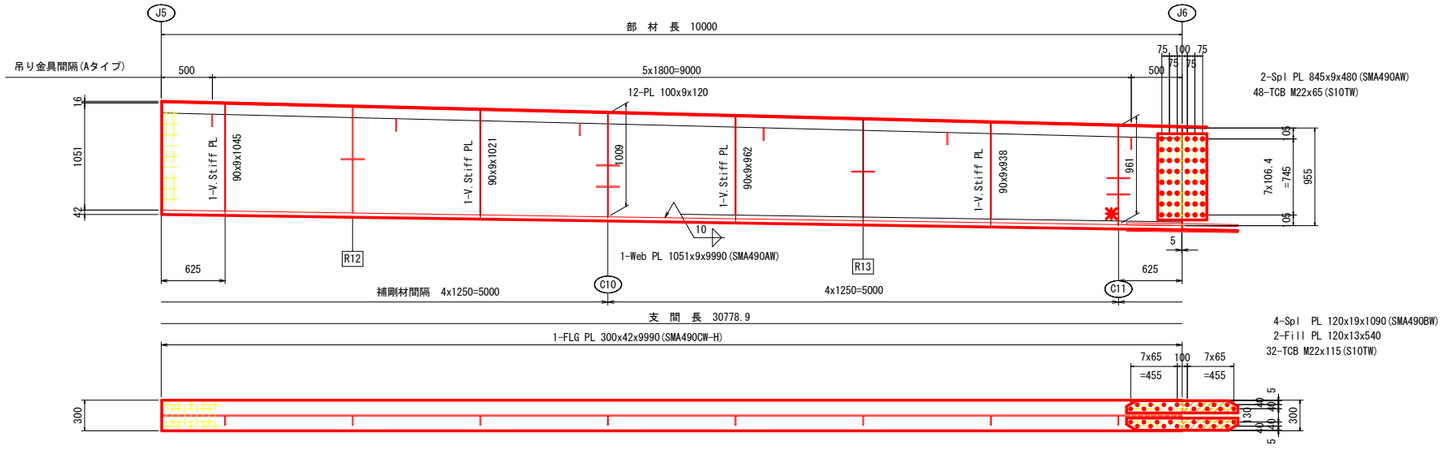

配置図　S=1:200

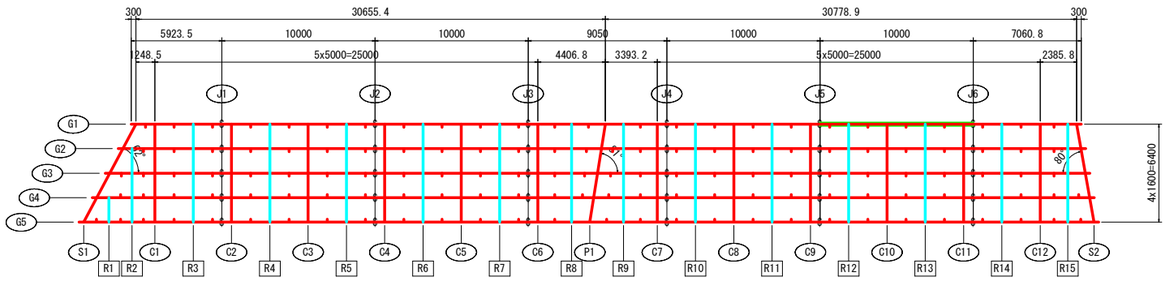

注記
1. 特記なき材質は全てSMA400AWとする。
2. ○印はトルシア形高力ボルトM22(S10TW)を示す。
3. 特記なき高力ボルトの孔径はφ24.5とする。
4. 特記なきスカーラップは全て35Rとする。
5. ✱印ヶ所の補剛材とフランジは溶接しない。
6. 各部詳細図は、共通詳細図を参照のこと。

実施設計図面

工事名	R7波土 日和佐小野線 美波・北河内 橋梁上部工事		
路線名等	(主)日和佐小野線		
工事箇所	海部郡美波町北河内		
図面名	主桁図 G1桁(その6)		
縮尺	図 示	図面番号	29 / 104
会社名			
事業者名	南部総合県民局県土整備部(美波)		

主桁図 G1桁(その7)　S=1:30

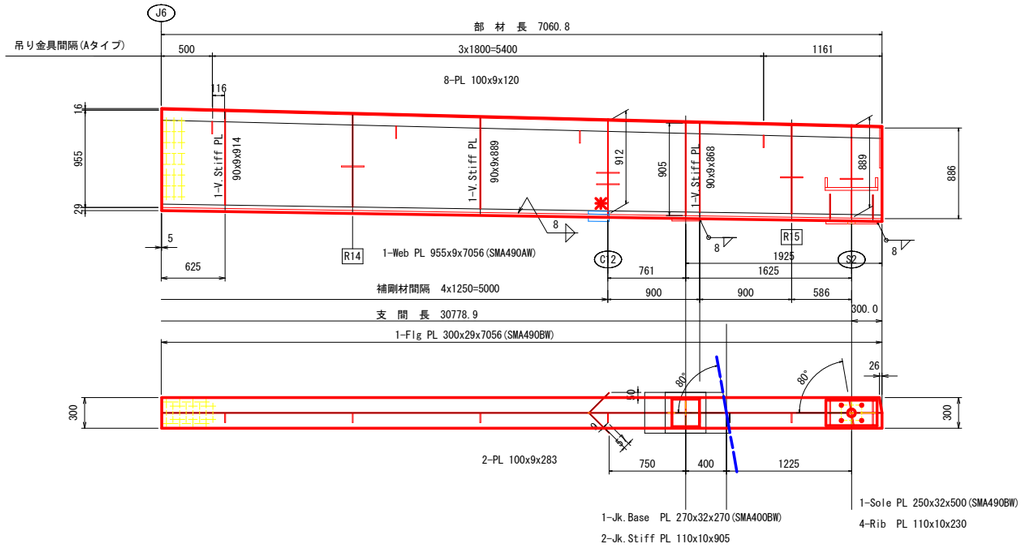

配置図　S=1:200

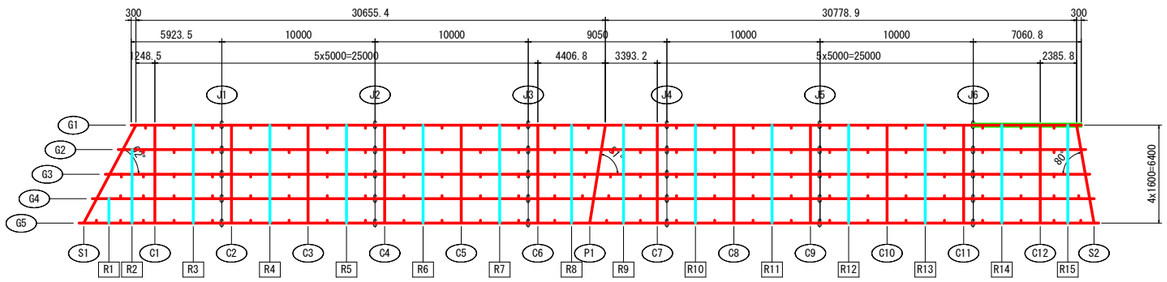

注記
1. 特記なき材質は全てSMA400AWとする。
2. ○印はトルシア形高力ボルトM22(S10TW)を示す。
3. 特記なき高力ボルトの孔径はφ24.5とする。
4. 特記なきスカーラップは全て35Rとする。
5. ※印ヶ所の補剛材とフランジは溶接しない。
6. 各部詳細図は、共通詳細図を参照のこと。

実施設計図面

工事名	R7波土 日和佐小野線 美波・北河内 橋梁上部工事		
路線名等	(主)日和佐小野線		
工事箇所	海部郡美波町北河内		
図面名	主桁図 G1桁(その7)		
縮尺	図 示	図面番号	30 / 104
会社名			
事業者名	南部総合県民局県土整備部(美波)		

主桁図 G2桁(その1)　S=1:30

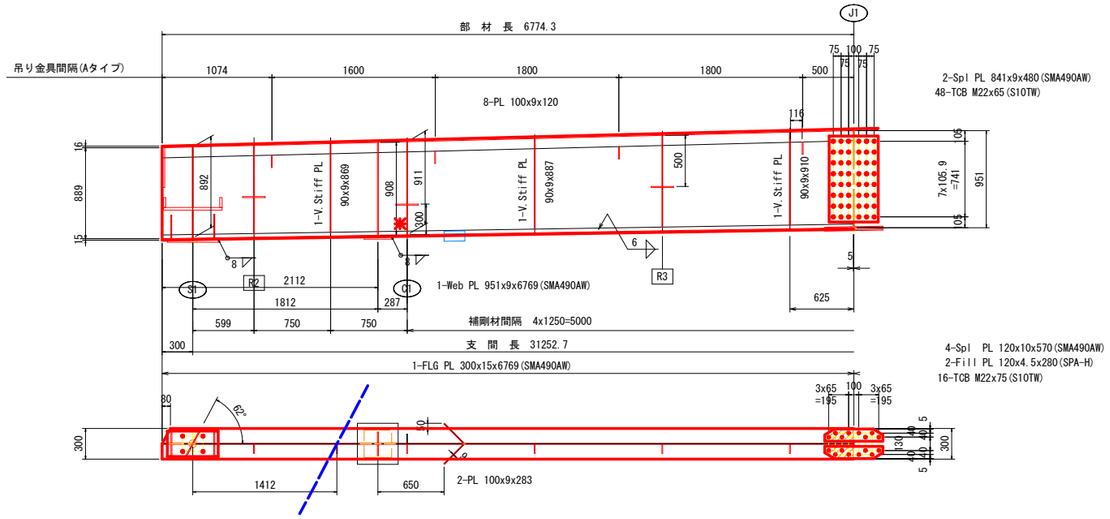

配置図　S=1:200

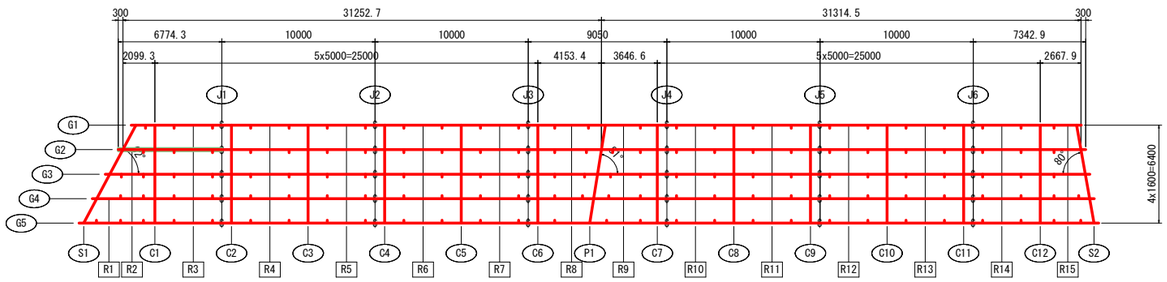

注記
1. 特記なき材質は全てSMA400AWとする。
2. ✱印はトルシア形高力ボルトM22(S10TW)を示す。
3. 特記なき高力ボルトの孔径はφ24.5とする。
4. 特記なきスカーラップは全て35Rとする。
5. ✱印ヶ所の補剛材とフランジは溶接しない。
6. 各部詳細図は、共通詳細図を参照のこと。

実施設計図面

工事名	R7波土 日和佐小野線 美波・北河内 橋梁上部工事		
路線名等	(主)日和佐小野線		
工事箇所	海部郡美波町北河内		
図面名	主桁図 G2桁(その1)		
縮尺	図 示	図面番号	31 / 104
会社名			
事業者名	南部総合県民局県土整備部(美波)		

主桁図 G2桁(その2)　S=1:30

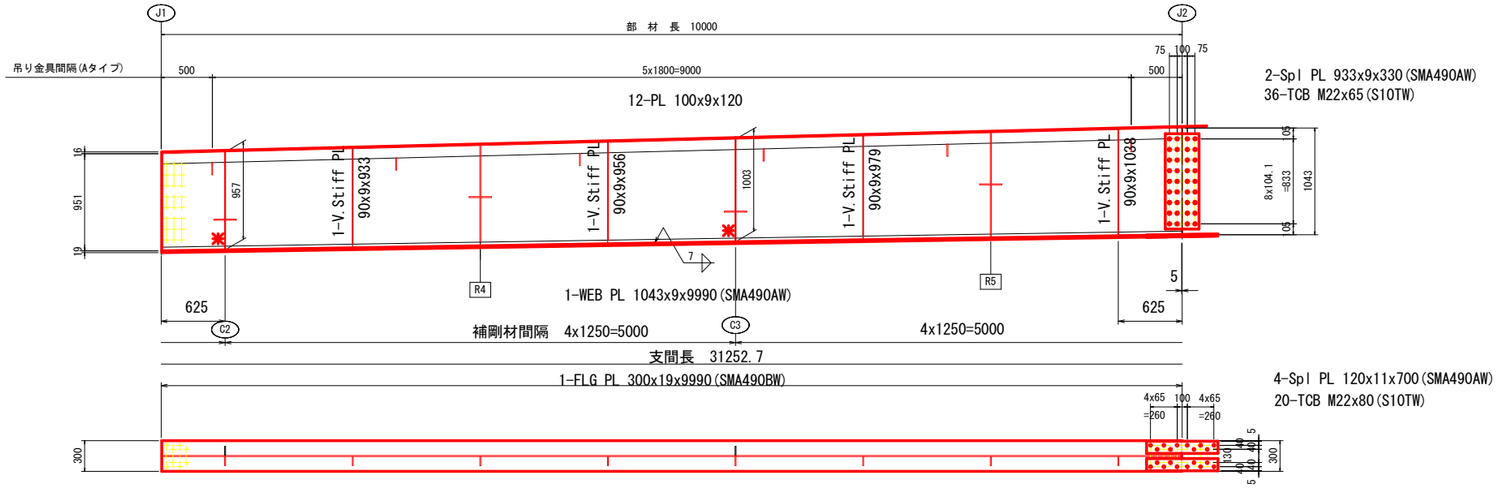

配置図　S=1:200

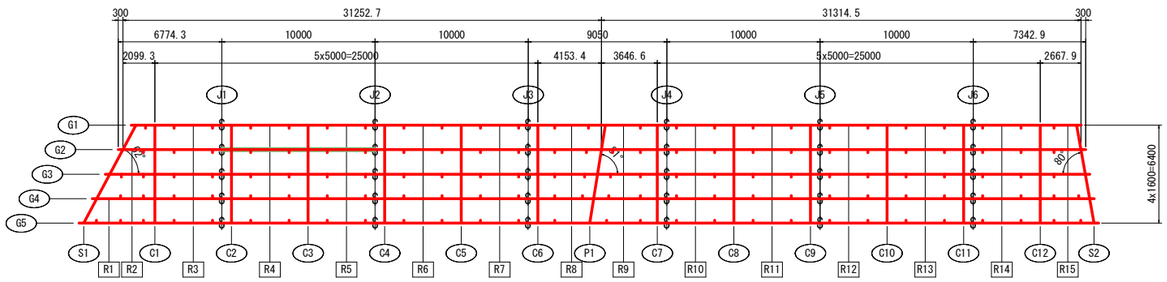

注記
1. 特記なき材質は全てSMA400AWとする。
2. ○印はトルシア形高力ボルトM22(S10TW)を示す。
3. 特記なき高力ボルトの孔径はφ24.5とする。
4. 特記なきスカーラップは全て35Rとする。
5. ✱印ヶ所の補剛材とフランジは溶接しない。
6. 各部詳細図は、共通詳細図を参照のこと。

実施設計図面

工事名	R7波土 日和佐小野線 美波・北河内 橋梁上部工事		
路線名等	(主)日和佐小野線		
工事箇所	海部郡美波町北河内		
図面名	主桁図 G2桁(その2)		
縮尺	図　示	図面番号	32 / 104
会社名			
事業者名	南部総合県民局県土整備部（美波）		

主桁図 G2桁(その3)　S=1:30

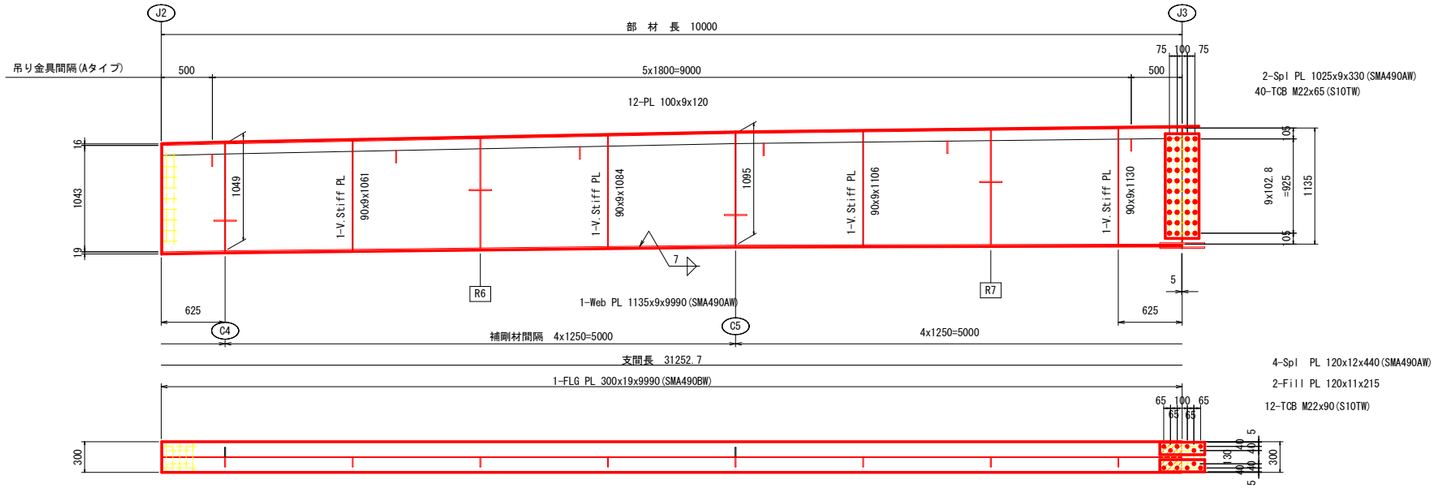

配置図　S=1:200

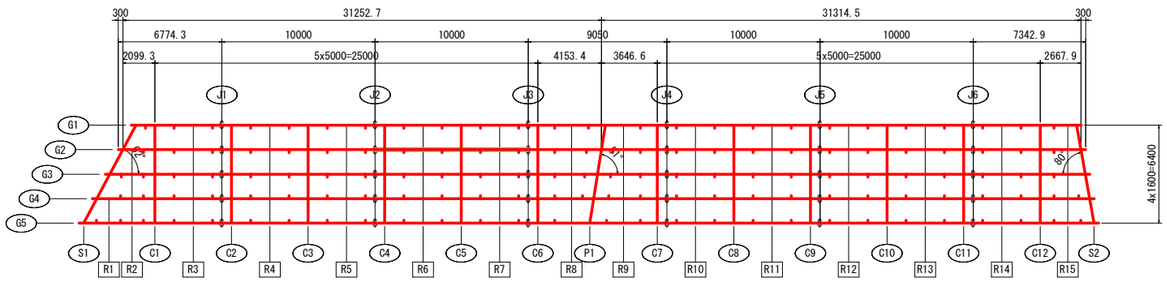

注記
1. 特記なき材質は全てSMA400AWとする。
2. ○印はトルシア形高力ボルトM22(S10TW)を示す。
3. 特記なき高力ボルトの孔径はφ24.5とする。
4. 特記なきスカーラップは全て35Rとする。
5. ※印ヶ所の補剛材とフランジは溶接しない。
6. 各部詳細図は、共通詳細図を参照のこと。

実施設計図面

工事名	R7波土 日和佐小野線 美波・北河内 橋梁上部工事		
路線名等	(主)日和佐小野線		
工事箇所	海部郡美波町北河内		
図面名	主桁図 G2桁(その3)		
縮尺	図　示	図面番号	33 / 104
会社名			
事業者名	南部総合県民局県土整備部（美波）		

主桁図 G2桁(その4)　S=1:30

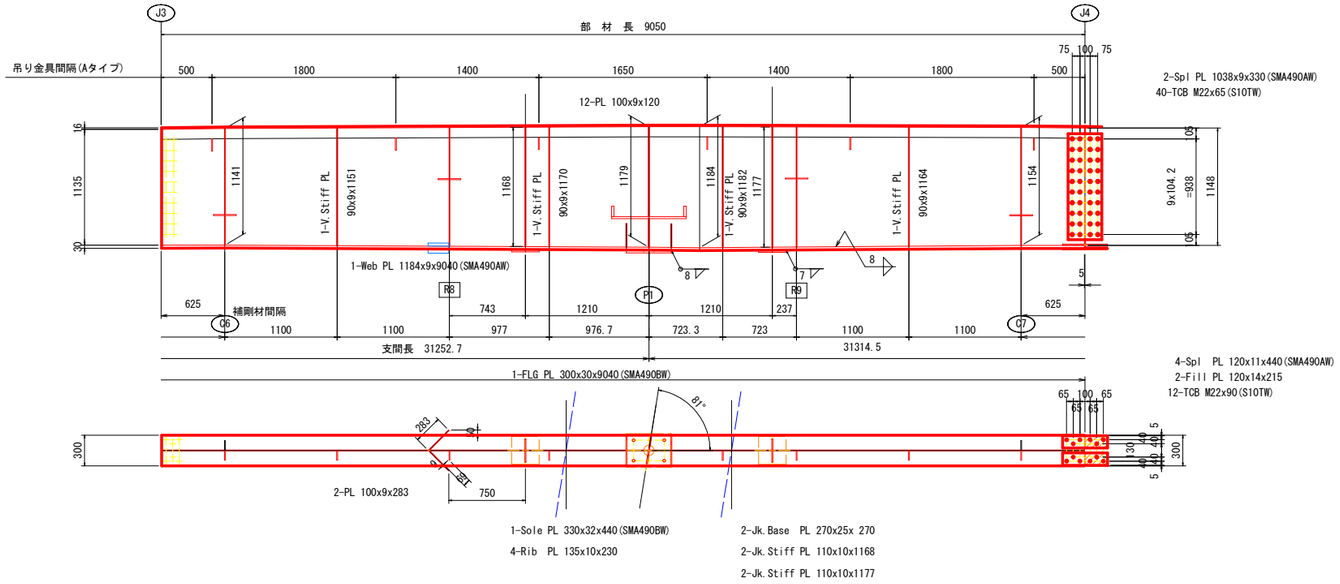

配置図　S=1:200

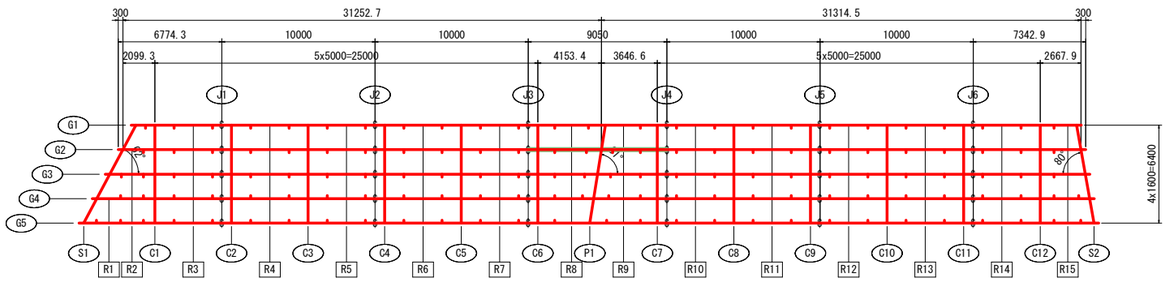

注記
1. 特記なき材質は全てSMA400AWとする。
2. ○印はトルシア形高力ボルトM22(S10TW)を示す。
3. 特記なき高力ボルトの孔径はφ24.5とする。
4. 特記なきスカーラップは全て35Rとする。
5. ※印ヶ所の補剛材とフランジは溶接しない。
6. 各部詳細図は、共通詳細図を参照のこと。

実施設計図面

工事名	R7波土 日和佐小野線 美波・北河内 橋梁上部工事		
路線名等	(主)日和佐小野線		
工事箇所	海部郡美波町北河内		
図面名	主桁図 G2桁(その4)		
縮尺	図　示	図面番号	34 / 104
会社名			
事業者名	南部総合県民局県土整備部（美波）		

主桁図 G2桁(その5)　S=1:30

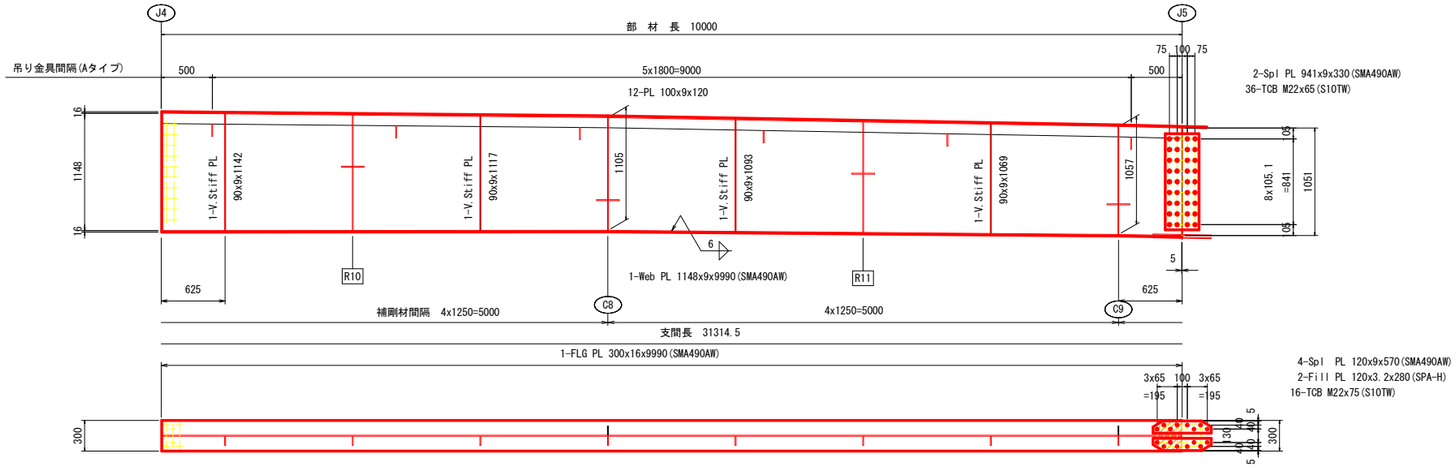

配置図　S=1:200

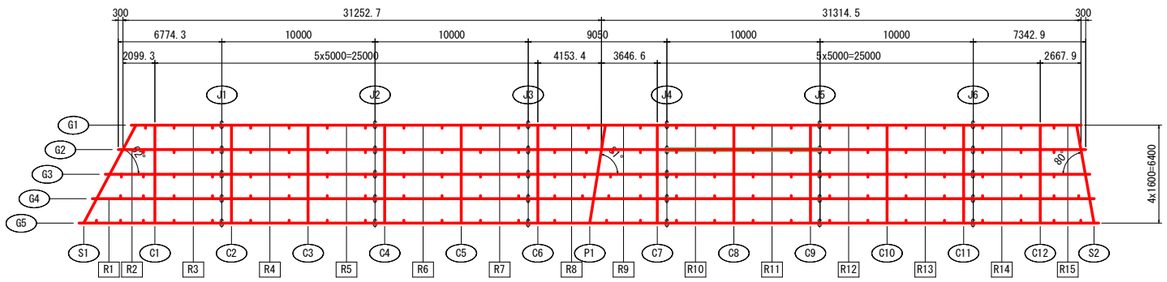

注記

1. 特記なき材質は全てSMA400AWとする。
2. ○印はトルシア形高力ボルトM22(S10TW)を示す。
3. 特記なき高力ボルトの孔径はφ24.5とする。
4. 特記なきスカーラップは全て35Rとする。
5. ✱印ヶ所の補剛材とフランジは溶接しない。
6. 各部詳細図は、共通詳細図を参照のこと。

実施設計図面

工事名	R7波土 日和佐小野線 美波・北河内 橋梁上部工事		
路線名等	(主)日和佐小野線		
工事箇所	海部郡美波町北河内		
図面名	主桁図 G2桁(その5)		
縮尺	図　示	図面番号	35 / 104
会社名			
事業者名	南部総合県民局県土整備部（美波）		

主桁図 G2桁(その6)　S=1:30

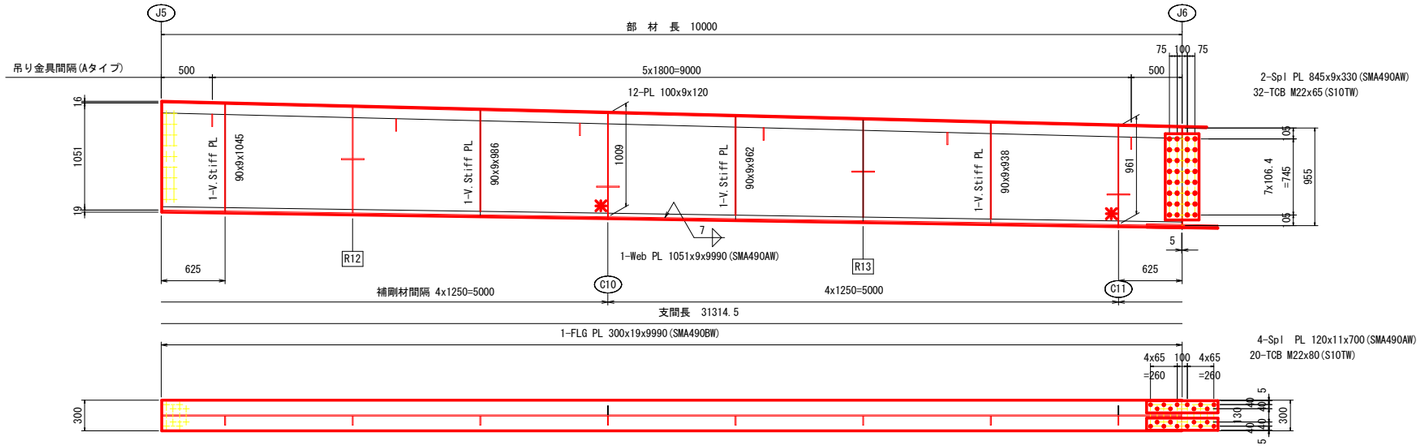

配置図　S=1:200

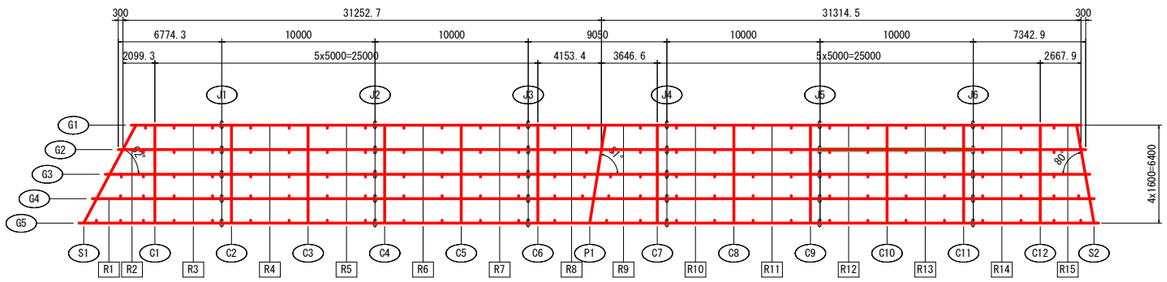

注記
1. 特記なき材質は全てSMA400AWとする。
2. ○印はトルシア形高力ボルトM22(S10TW)を示す。
3. 特記なき高力ボルトの孔径はφ24.5とする。
4. 特記なきスカーラップは全て35Rとする。
5. ✱印ヶ所の補剛材とフランジは溶接しない。
6. 各部詳細図は、共通詳細図を参照のこと。

実施設計図面

工事名	R7波土 日和佐小野線 美波・北河内 橋梁上部工事		
路線名等	(主)日和佐小野線		
工事箇所	海部郡美波町北河内		
図面名	主桁図 G2桁(その6)		
縮尺	図 示	図面番号	36 / 104
会社名			
事業者名	南部総合県民局県土整備部(美波)		

主桁図 G2桁(その7)　S=1:30

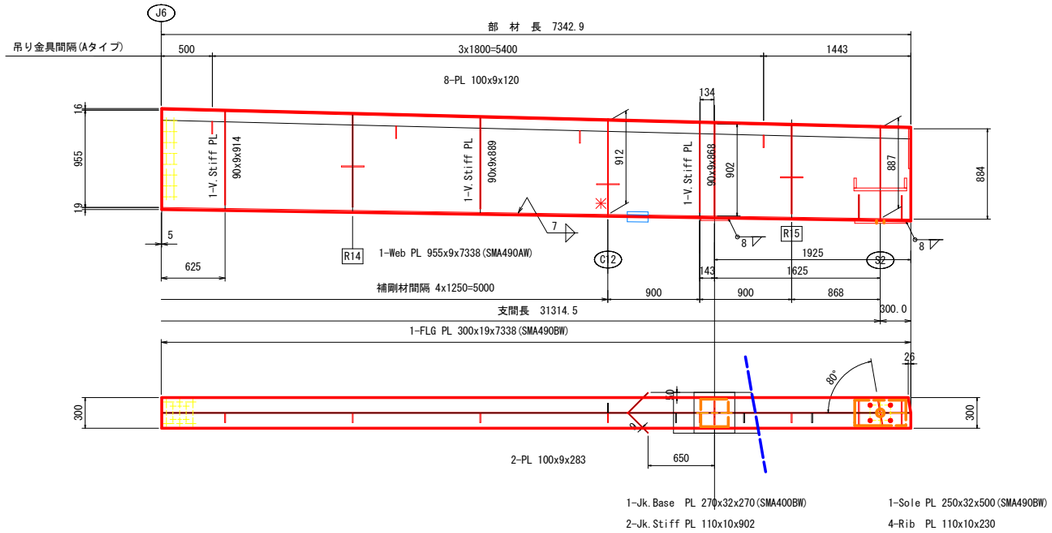

配置図　S=1:200

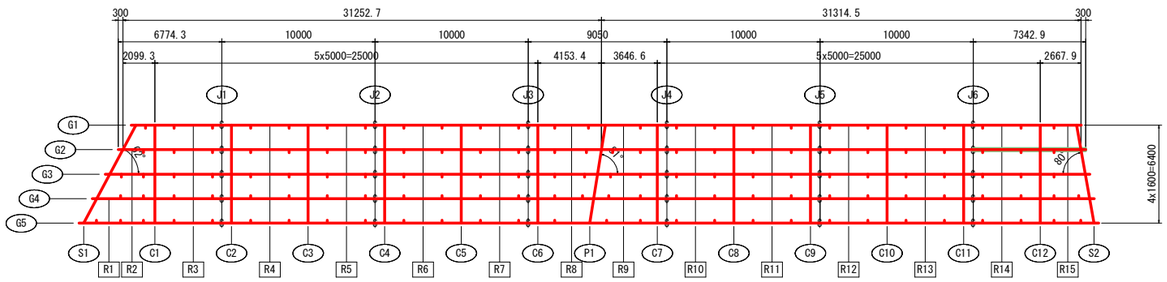

注記
1. 特記なき材質は全てSMA400AWとする。
2. ○印はトルシア形高力ボルトM22(S10TW)を示す。
3. 特記なき高力ボルトの孔径はφ24.5とする。
4. 特記なきスカーラップは全て35Rとする。
5. ✱印ヶ所の補剛材とフランジは溶接しない。
6. 各部詳細図は、共通詳細図を参照のこと。

実施設計図面

工事名	R7波土 日和佐小野線 美波・北河内 橋梁上部工事		
路線名等	(主)日和佐小野線		
工事箇所	海部郡美波町北河内		
図面名	主桁図 G2桁(その7)		
縮尺	図 示	図面番号	37 / 104
会社名			
事業者名	南部総合県民局県土整備部(美波)		

主桁図 G3桁(その1)　S=1:30

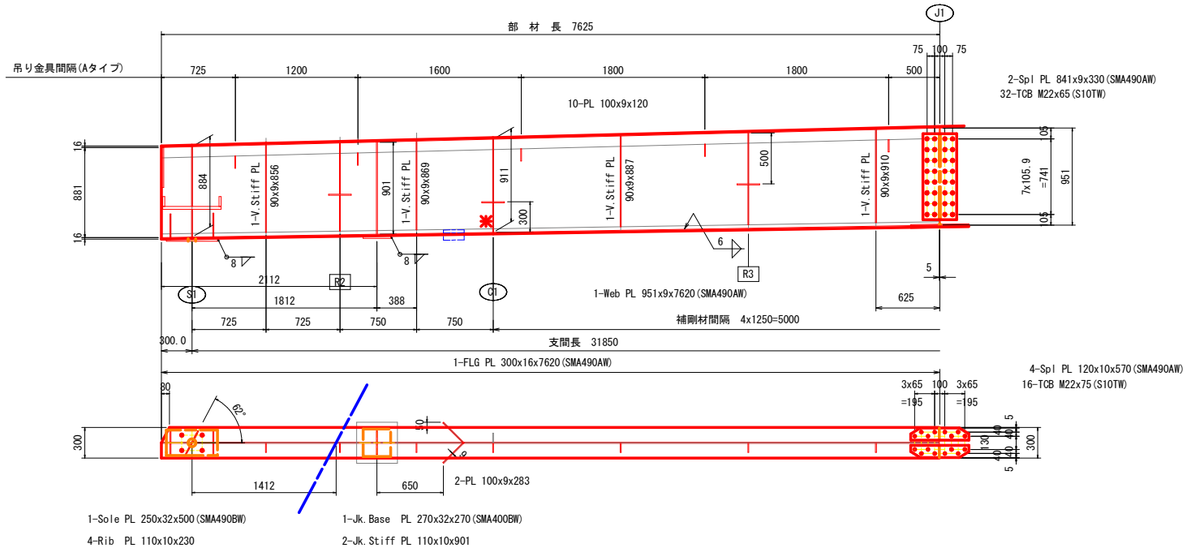

配置図　S=1:200

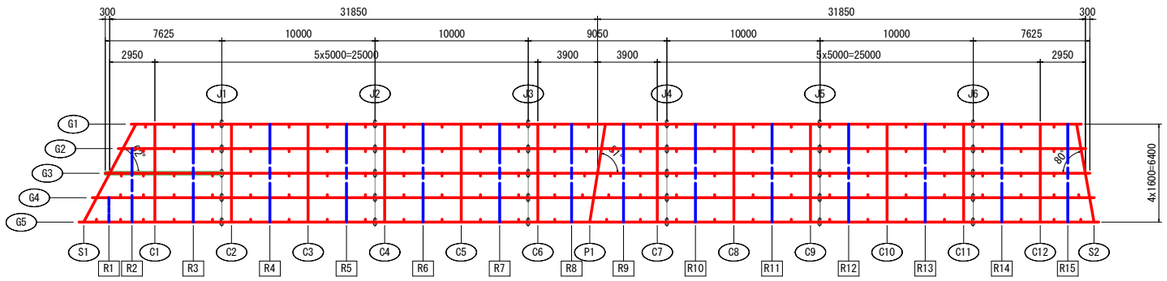

注記

1. 特記なき材質は全てSMA400AWとする。
2. ○印はトルシア形高力ボルトM22(S10TW)を示す。
3. 特記なき高力ボルトの孔径はφ24.5とする。
4. 特記なきスカーラップは全て35Rとする。
5. ✱印ヶ所の補剛材とフランジは溶接しない。
6. 各部詳細図は、共通詳細図を参照のこと。

実施設計図面

工事名	R7波土 日和佐小野線 美波・北河内 橋梁上部工事		
路線名等	(主)日和佐小野線		
工事箇所	海部郡美波町北河内		
図面名	主桁図 G3桁(その1)		
縮尺	図　示	図面番号	38 / 104
会社名			
事業者名	南部総合県民局県土整備部（美波）		

主桁図 G3桁(その2)　S=1:30

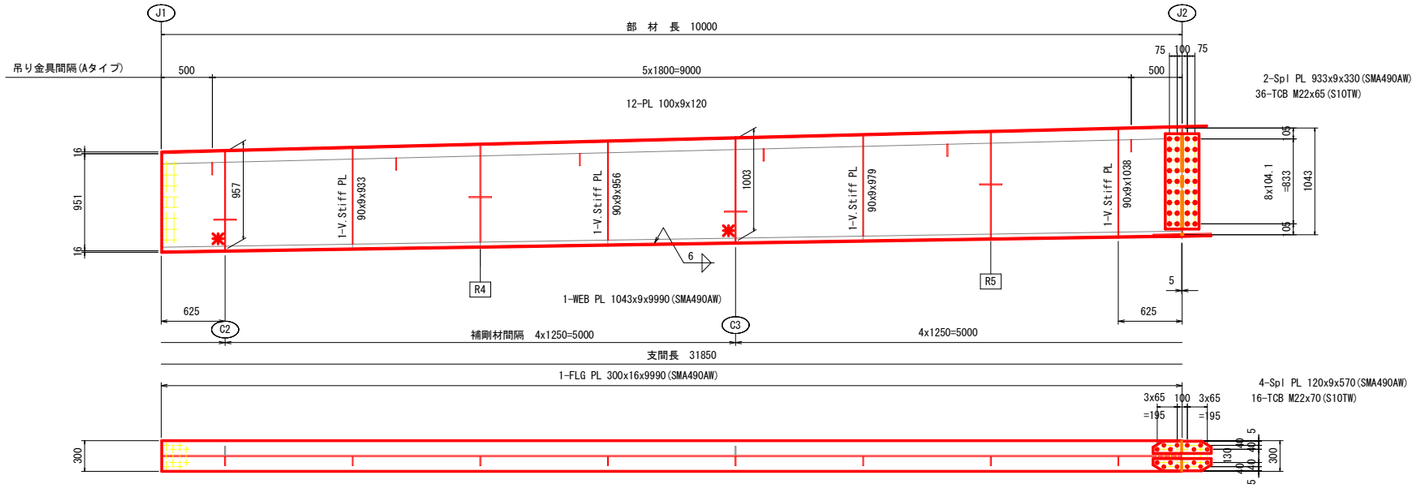

配置図　S=1:200

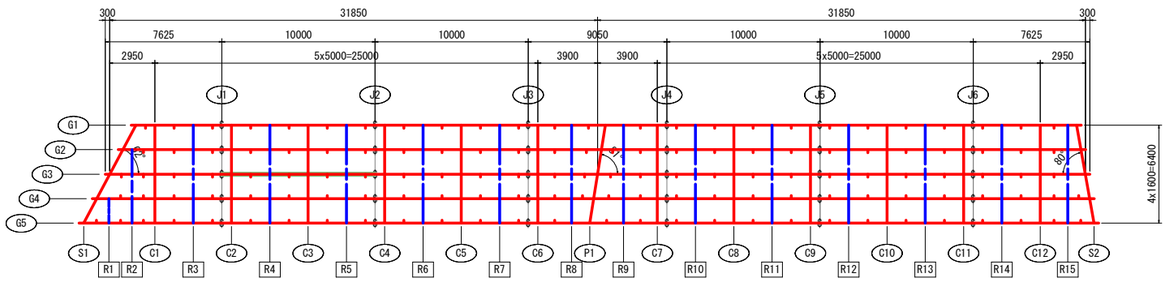

注記

1. 特記なき材質は全てSMA400AWとする。
2. ○印はトルシア形高力ボルトM22(S10TW)を示す。
3. 特記なき高力ボルトの孔径はφ24.5とする。
4. 特記なきスカーラップは全て35Rとする。
5. ✱印ヶ所の補剛材とフランジは溶接しない。
6. 各部詳細図は、共通詳細図を参照のこと。

実施設計図面

工事名	R7波土 日和佐小野線 美波・北河内 橋梁上部工事		
路線名等	(主)日和佐小野線		
工事箇所	海部郡美波町北河内		
図面名	主桁図 G3桁(その2)		
縮尺	図　示	図面番号	39 / 104
会社名			
事業者名	南部総合県民局県土整備部（美波）		

主桁図 G3桁(その3)　S=1:30

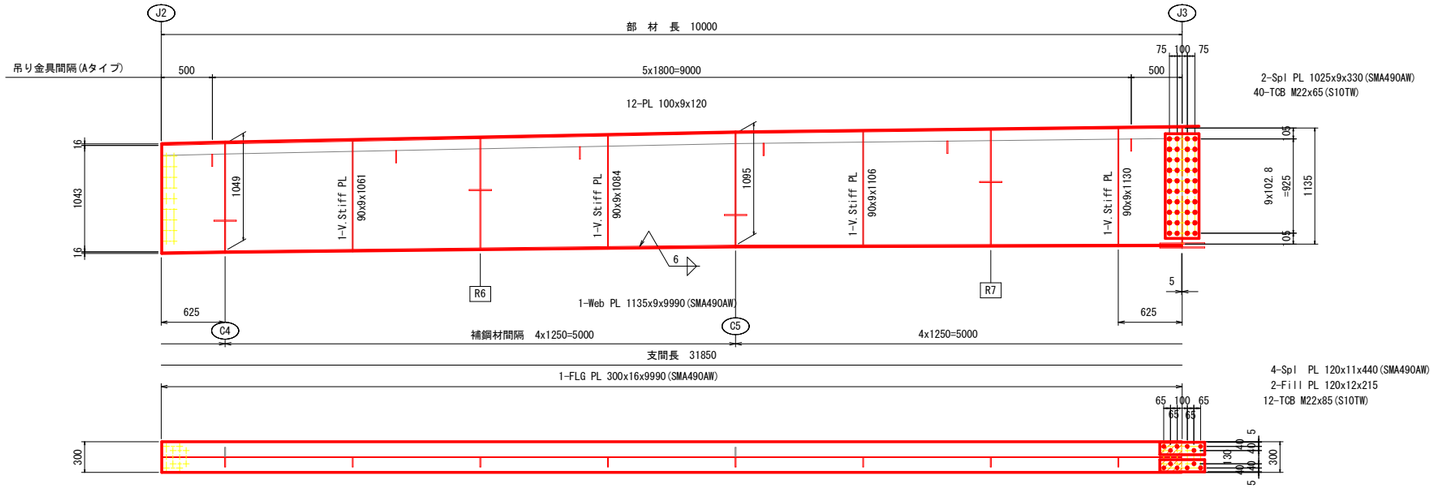

配置図　S=1:200

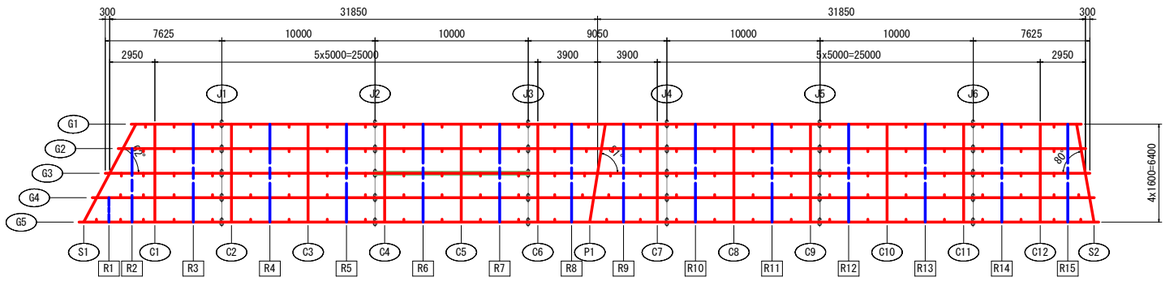

注記

1. 特記なき材質は全てSMA400AWとする。
2. ○印はトルシア形高力ボルトM22(S10TW)を示す。
3. 特記なき高力ボルトの孔径はφ24.5とする。
4. 特記なきスカーラップは全て35Rとする。
5. ✱印ヶ所の補剛材とフランジは溶接しない。
6. 各部詳細図は、共通詳細図を参照のこと。

実施設計図面

工事名	R7波土 日和佐小野線 美波・北河内 橋梁上部工事		
路線名等	(主)日和佐小野線		
工事箇所	海部郡美波町北河内		
図面名	主桁図 G3桁(その3)		
縮尺	図　示	図面番号	40 / 104
会社名			
事業者名	南部総合県民局県土整備部（美波）		

主桁図 G3桁(その4)　S=1:30

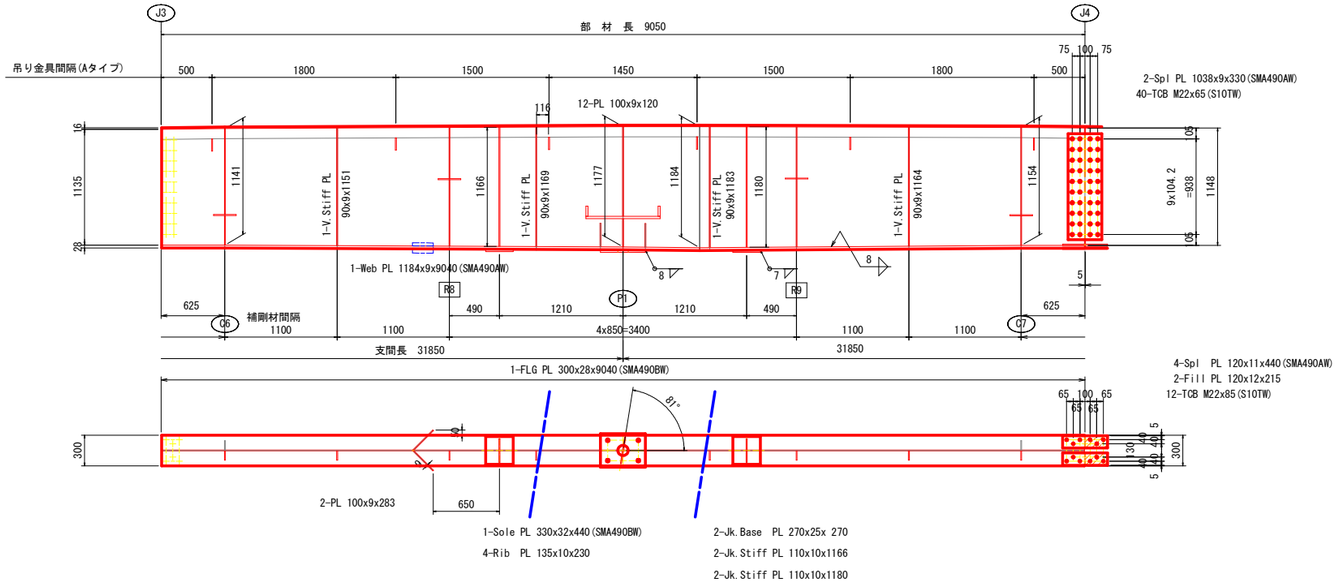

配置図　S=1:200

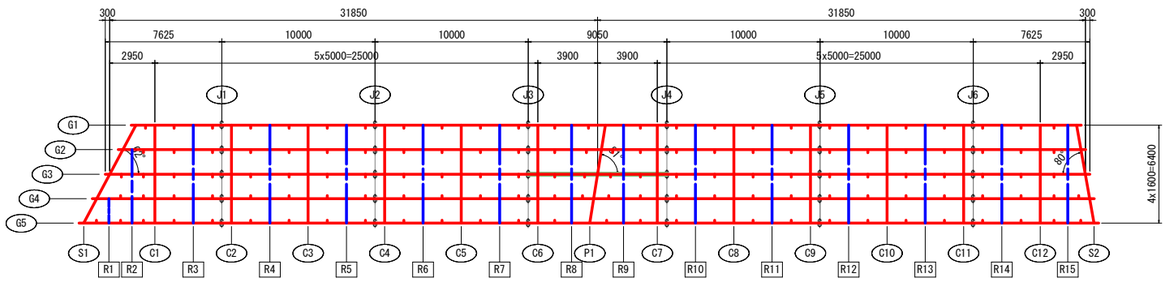

注記

1. 特記なき材質は全てSMA400AWとする。
2. ○印はトルシア形高力ボルトM22(S10TW)を示す。
3. 特記なき高力ボルトの孔径はφ24.5とする。
4. 特記なきスカーラップは全て35Rとする。
5. ✱印ヶ所の補剛材とフランジは溶接しない。
6. 各部詳細図は、共通詳細図を参照のこと。

実施設計図面

工事名	R7波土 日和佐小野線 美波・北河内 橋梁上部工事		
路線名等	(主)日和佐小野線		
工事箇所	海部郡美波町北河内		
図面名	主桁図 G3桁(その4)		
縮尺	図　示	図面番号	41 / 104
会社名			
事業者名	南部総合県民局県土整備部（美波）		

主桁図 G3桁(その5)　S=1:30

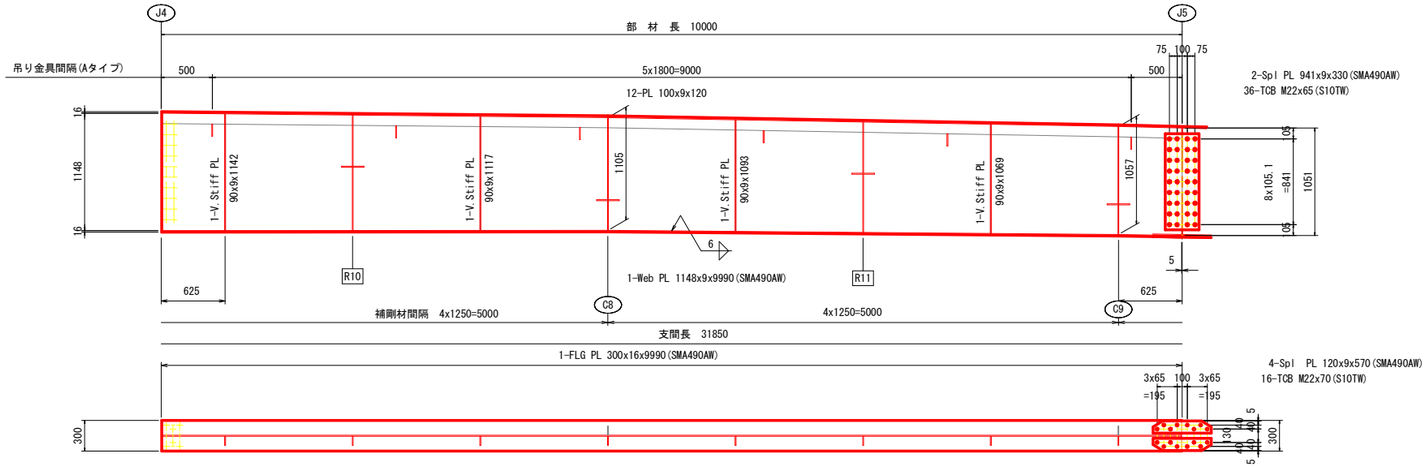

配置図　S=1:200

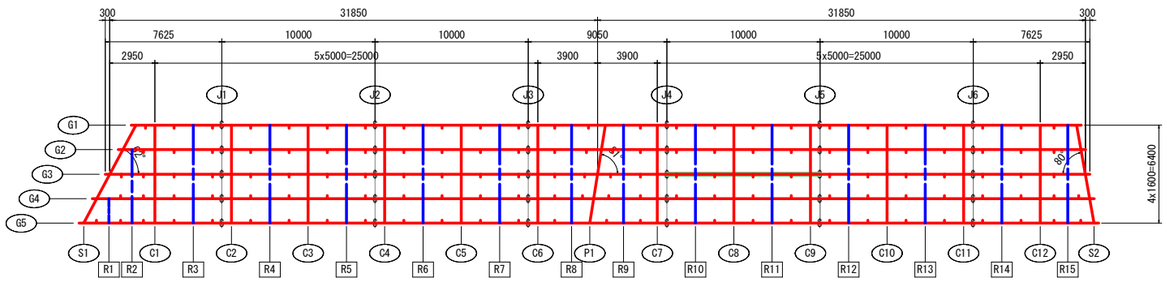

注記

1. 特記なき材質は全てSMA400AWとする。
2. ○印はトルシア形高力ボルトM22(S10TW)を示す。
3. 特記なき高力ボルトの孔径はφ24.5とする。
4. 特記なきスカーラップは全て35Rとする。
5. ✱印ヶ所の補剛材とフランジは溶接しない。
6. 各部詳細図は、共通詳細図を参照のこと。

実施設計図面

工事名	R7波土 日和佐小野線 美波・北河内 橋梁上部工事		
路線名等	(主)日和佐小野線		
工事箇所	海部郡美波町北河内		
図面名	主桁図 G3桁(その5)		
縮尺	図 示	図面番号	42 / 104
会社名			
事業者名	南部総合県民局県土整備部(美波)		

主桁図 G3桁(その6)　S=1:30

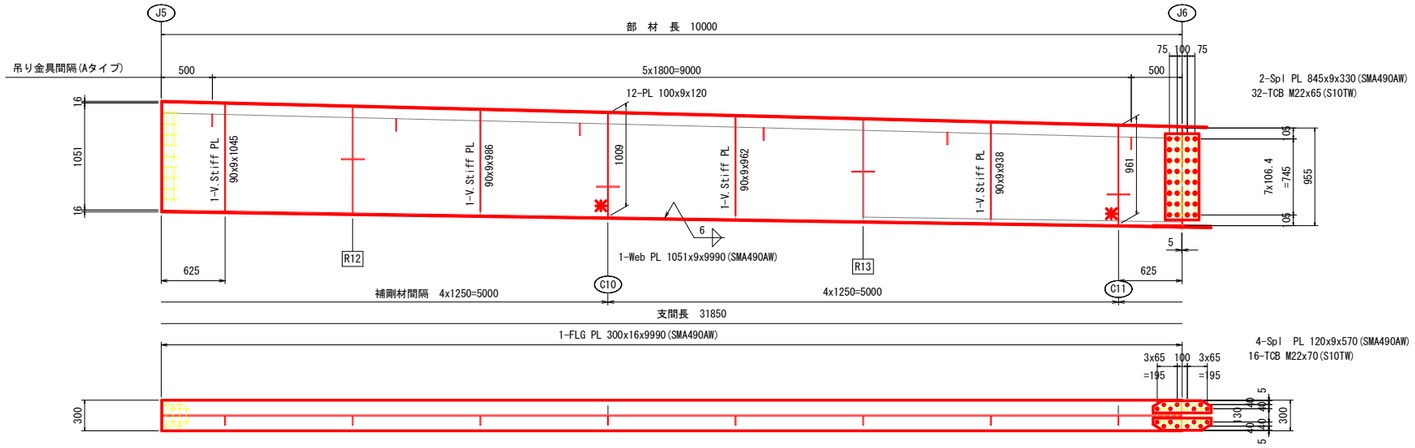

配置図　S=1:200

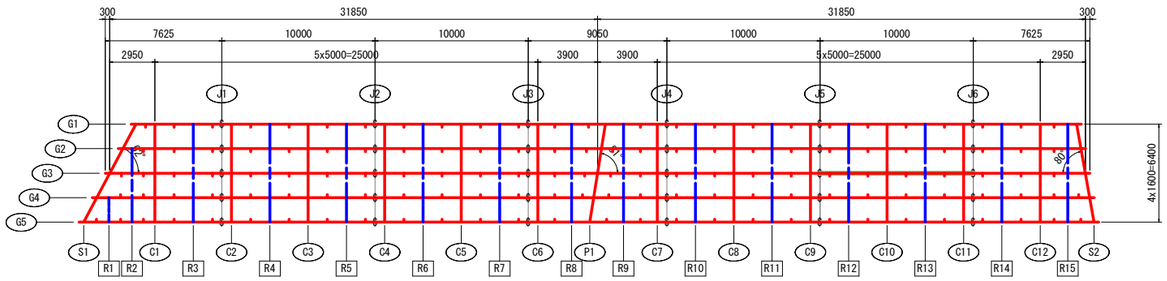

注記

1. 特記なき材質は全てSMA400AWとする。
2. ○印はトルシア形高力ボルトM22(S10TW)を示す。
3. 特記なき高力ボルトの孔径はφ24.5とする。
4. 特記なきスカーラップは全て35Rとする。
5. ✱印ヶ所の補剛材とフランジは溶接しない。
6. 各部詳細図は、共通詳細図を参照のこと。

実施設計図面

工事名	R7波土 日和佐小野線 美波・北河内 橋梁上部工事		
路線名等	(主)日和佐小野線		
工事箇所	海部郡美波町北河内		
図面名	主桁図 G3桁(その6)		
縮尺	図 示	図面番号	43 / 104
会社名			
事業者名	南部総合県民局県土整備部(美波)		

主桁図 G3桁(その7)　S=1:30

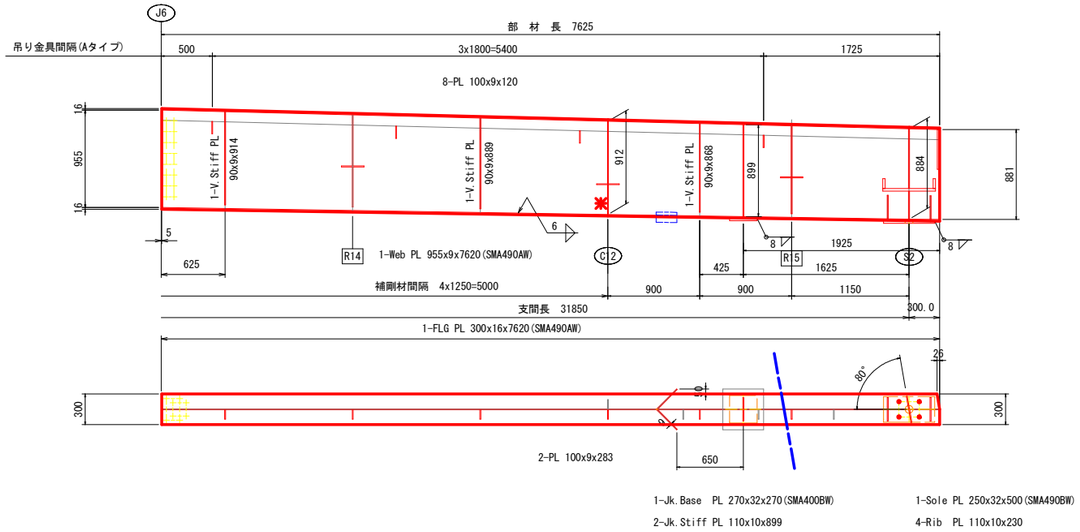

配置図　S=1:200

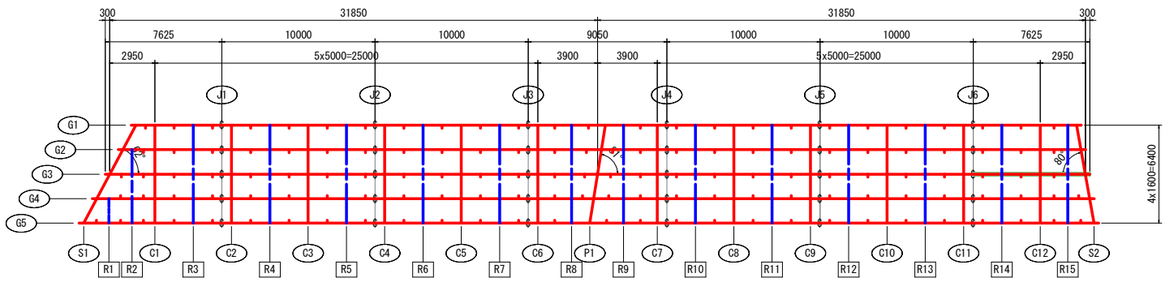

注記

1. 特記なき材質は全てSMA400AWとする。
2. ○印はトルシア形高力ボルトM22(S10TW)を示す。
3. 特記なき高力ボルトの孔径はφ24.5とする。
4. 特記なきスカーラップは全て35Rとする。
5. ✱印ヶ所の補剛材とフランジは溶接しない。
6. 各部詳細図は、共通詳細図を参照のこと。

実施設計図面

工事名	R7波土 日和佐小野線 美波・北河内 橋梁上部工事		
路線名等	(主)日和佐小野線		
工事箇所	海部郡美波町北河内		
図面名	主桁図 G3桁(その7)		
縮尺	図 示	図面番号	44 / 104
会社名			
事業者名	南部総合県民局県土整備部(美波)		

主桁図 G4桁(その1)　S=1:30

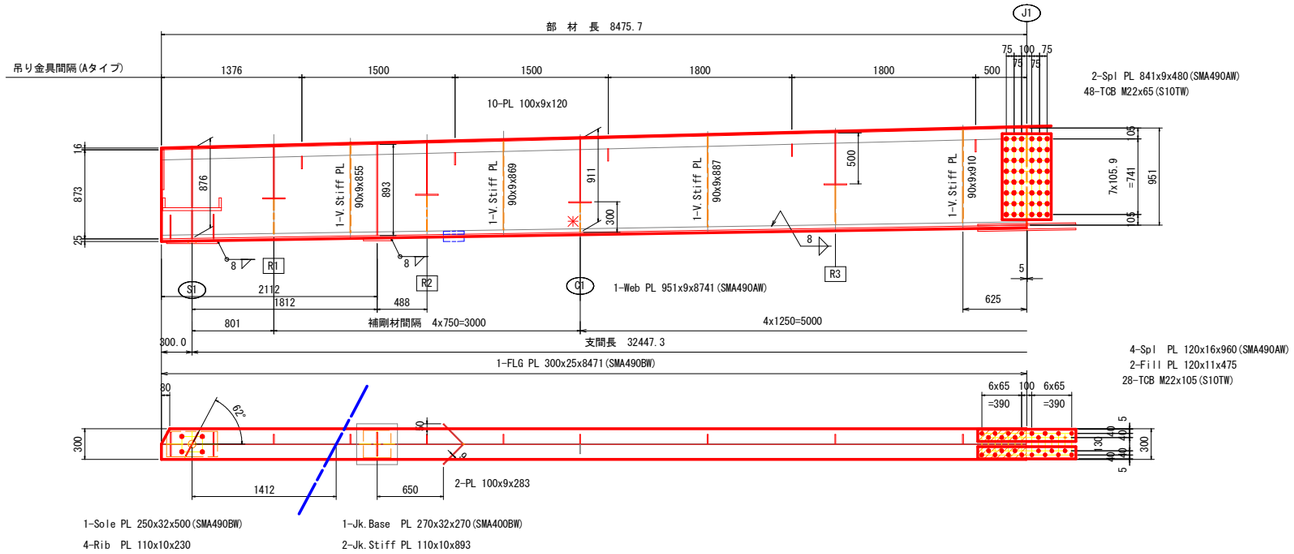

配置図　S=1:200

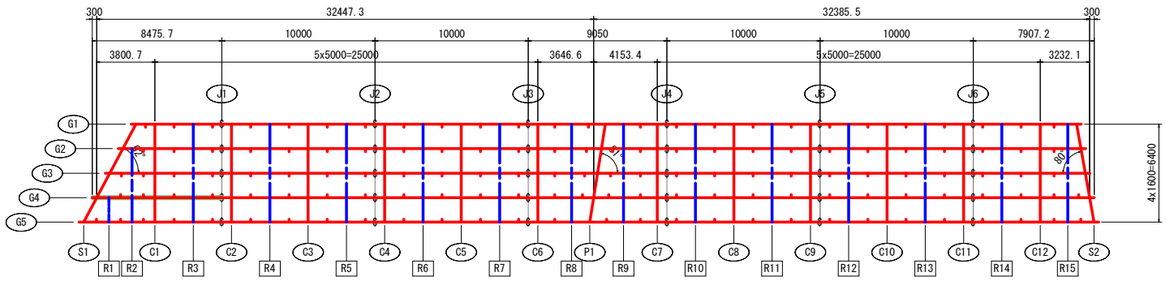

注記

1. 特記なき材質は全てSMA400AWとする。
2. ○印はトルシア形高力ボルトM22(S10TW)を示す。
3. 特記なき高力ボルトの孔径はφ24.5とする。
4. 特記なきスカーラップは全て35Rとする。
5. ✱印ヶ所の補剛材とフランジは溶接しない。
6. 各部詳細図は、共通詳細図を参照のこと。

実施設計図面

工事名	R7波土 日和佐小野線 美波・北河内 橋梁上部工事		
路線名等	(主)日和佐小野線		
工事箇所	海部郡美波町北河内		
図面名	主桁図 G4桁(その1)		
縮尺	図 示	図面番号	45 / 104
会社名			
事業者名	南部総合県民局県土整備部(美波)		

主桁図 G4桁(その2)　S=1:30

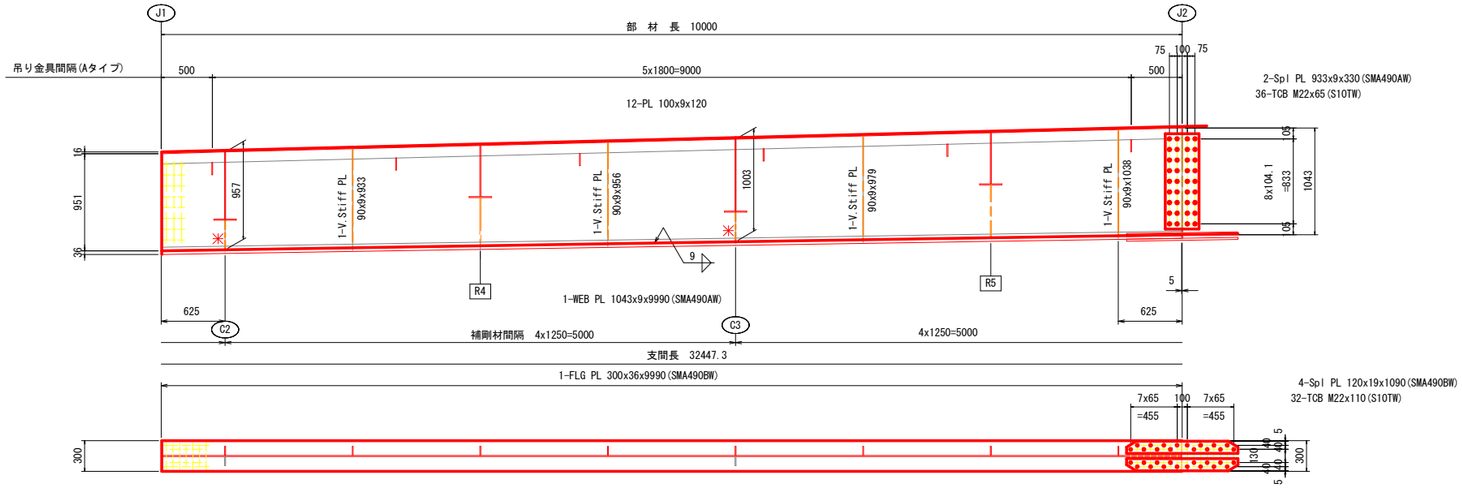

配置図　S=1:200

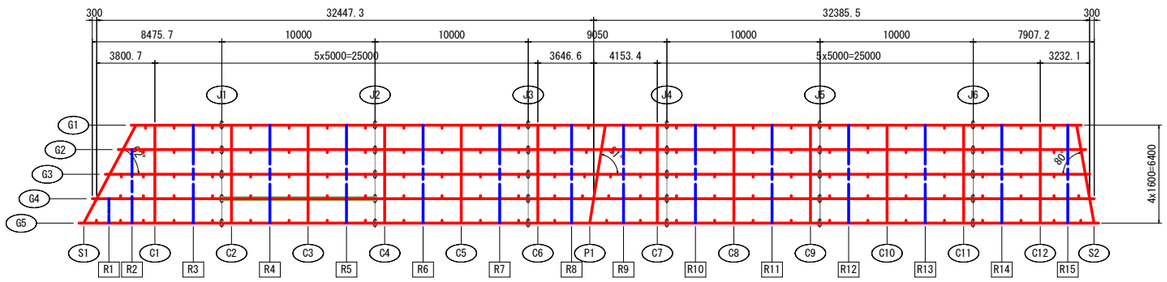

注記

1. 特記なき材質は全てSMA400AWとする。
2. ○印はトルシア形高力ボルトM22(S10TW)を示す。
3. 特記なき高力ボルトの孔径はφ24.5とする。
4. 特記なきスカーラップは全て35Rとする。
5. ✱印ヶ所の補剛材とフランジは溶接しない。
6. 各部詳細図は、共通詳細図を参照のこと。

実施設計図面

工事名	R7波土 日和佐小野線 美波・北河内 橋梁上部工事		
路線名等	(主)日和佐小野線		
工事箇所	海部郡美波町北河内		
図面名	主桁図 G3桁(その2)		
縮尺	図　示	図面番号	46 / 104
会社名			
事業者名	南部総合県民局県土整備部（美波）		

主桁図 G4桁(その3)　S=1:30

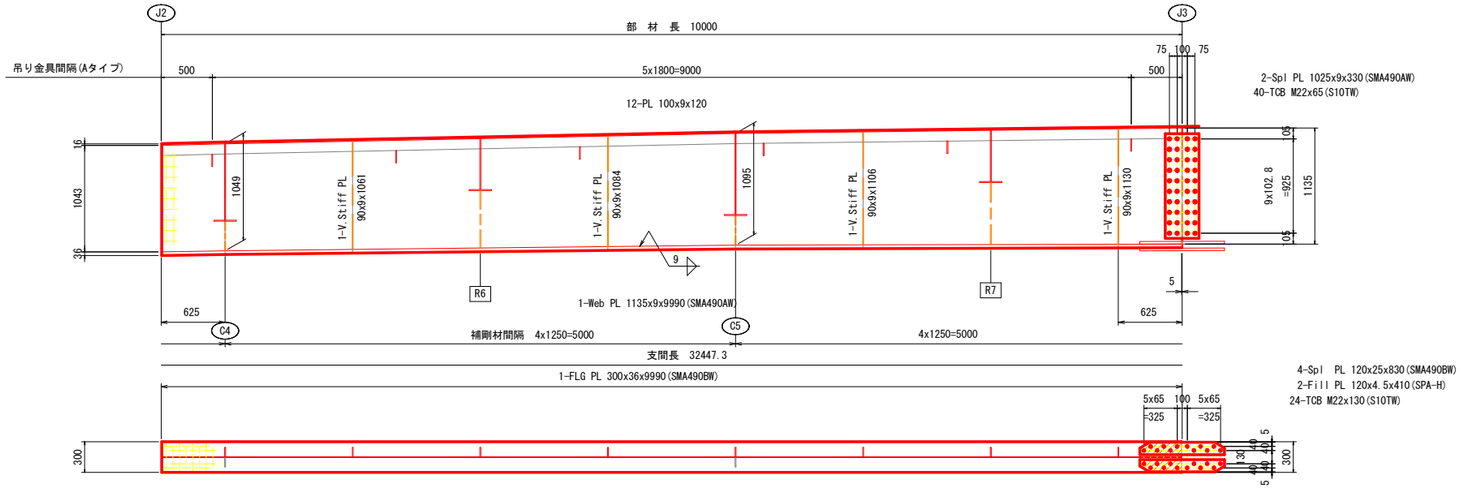

配置図　S=1:200

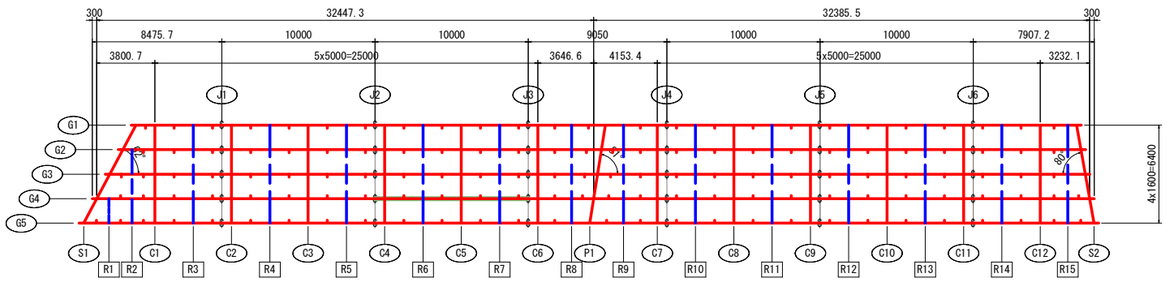

注記

1. 特記なき材質は全てSMA400AWとする。
2. ○印はトルシア形高力ボルトM22(S10TW)を示す。
3. 特記なき高力ボルトの孔径はφ24.5とする。
4. 特記なきスカーラップは全て35Rとする。
5. ✖印ヶ所の補剛材とフランジは溶接しない。
6. 各部詳細図は、共通詳細図を参照のこと。

実施設計図面

工事名	R7波土 日和佐小野線 美波・北河内 橋梁上部工事		
路線名等	(主)日和佐小野線		
工事箇所	海部郡美波町北河内		
図面名	主桁図 G4桁(その3)		
縮尺	図 示	図面番号	47 / 104
会社名			
事業者名	南部総合県民局県土整備部(美波)		

主桁図 G4桁(その4)　S=1:30

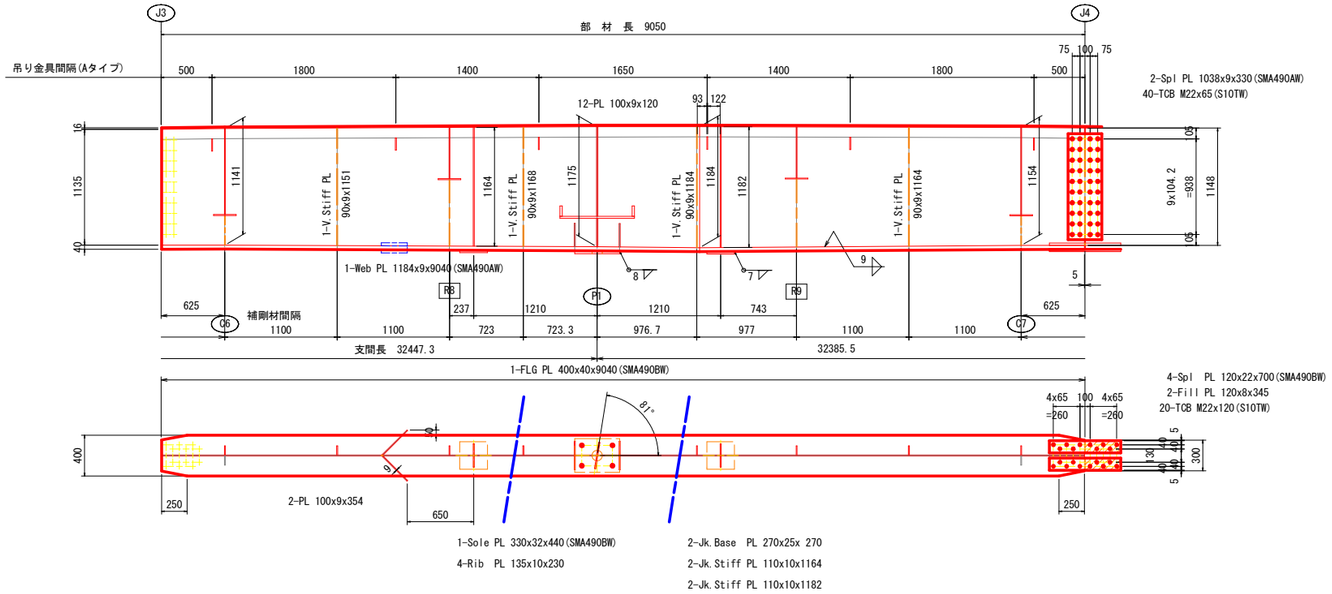

配置図　S=1:200

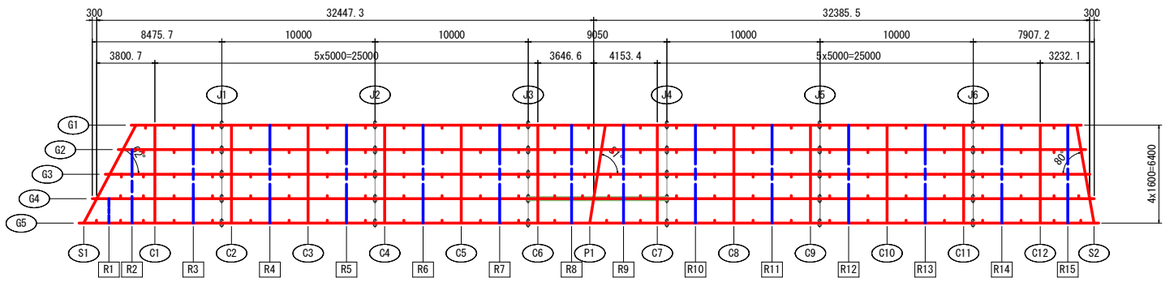

注記

1. 特記なき材質は全てSMA400AWとする。
2. ○印はトルシア形高力ボルトM22(S10TW)を示す。
3. 特記なき高力ボルトの孔径はφ24.5とする。
4. 特記なきスカーラップは全て35Rとする。
5. ✖印ヶ所の補剛材とフランジは溶接しない。
6. 各部詳細図は、共通詳細図を参照のこと。

実施設計図面

工事名	R7波土 日和佐小野線 美波・北河内 橋梁上部工事		
路線名等	(主)日和佐小野線		
工事箇所	海部郡美波町北河内		
図面名	主桁図 G4桁(その4)		
縮尺	図　示	図面番号	48 / 104
会社名			
事業者名	南部総合県民局県土整備部（美波）		

主桁図 G4桁(その5)　S=1:30

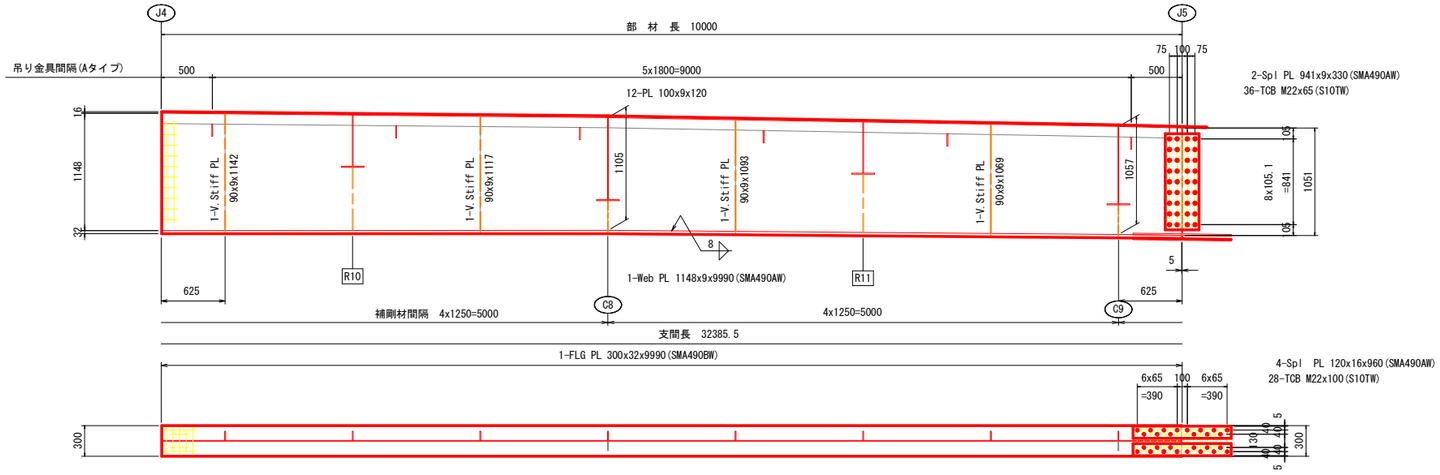

配置図　S=1:200

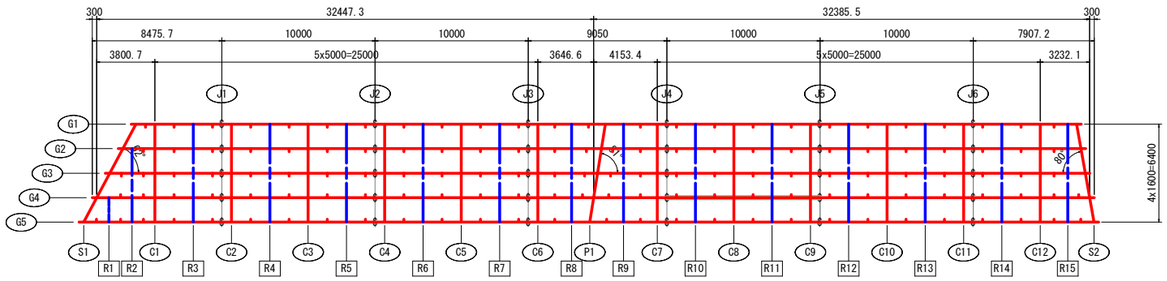

注記

1. 特記なき材質は全てSMA400AWとする。
2. ○印はトルシア形高力ボルトM22(S10TW)を示す。
3. 特記なき高力ボルトの孔径はφ24.5とする。
4. 特記なきスカーラップは全て35Rとする。
5. ✱印ヶ所の補剛材とフランジは溶接しない。
6. 各部詳細図は、共通詳細図を参照のこと。

実施設計図面

工事名	R7波土 日和佐小野線 美波・北河内 橋梁上部工事		
路線名等	(主)日和佐小野線		
工事箇所	海部郡美波町北河内		
図面名	主桁図 G4桁(その5)		
縮尺	図 示	図面番号	49 / 104
会社名			
事業者名	南部総合県民局県土整備部(美波)		

主桁図 G4桁(その6)　S=1:30

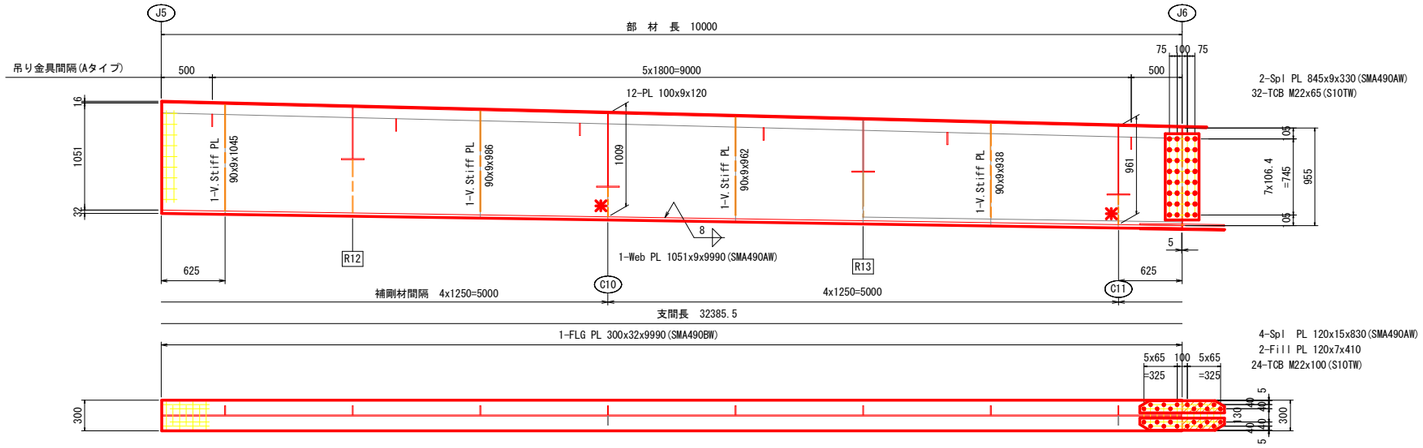

配置図　S=1:200

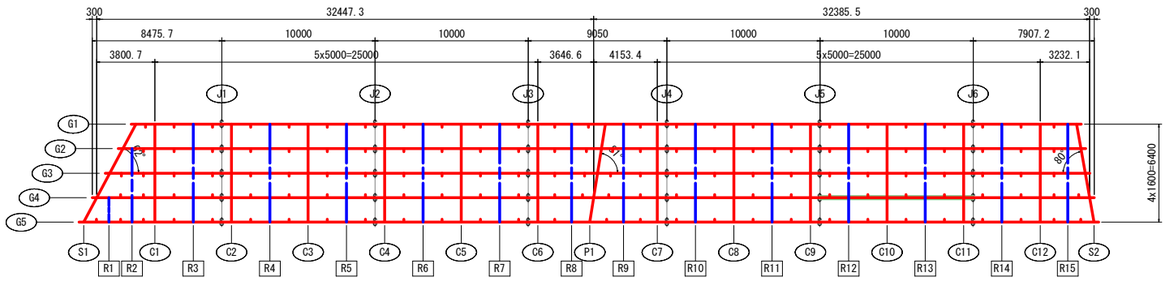

注記

1. 特記なき材質は全てSMA400AWとする。
2. ○印はトルシア形高カボルトM22(S10TW)を示す。
3. 特記なき高カボルトの孔径はφ24.5とする。
4. 特記なきスカーラップは全て35Rとする。
5. ✱印ヶ所の補剛材とフランジは溶接しない。
6. 各部詳細図は、共通詳細図を参照のこと。

実施設計図面

工事名	R7波土 日和佐小野線 美波・北河内 橋梁上部工事		
路線名等	(主)日和佐小野線		
工事箇所	海部郡美波町北河内		
図面名	主桁図 G4桁(その6)		
縮尺	図 示	図面番号	50 / 104
会社名			
事業者名	南部総合県民局県土整備部(美波)		

主桁図 G4桁(その7)　S=1:30

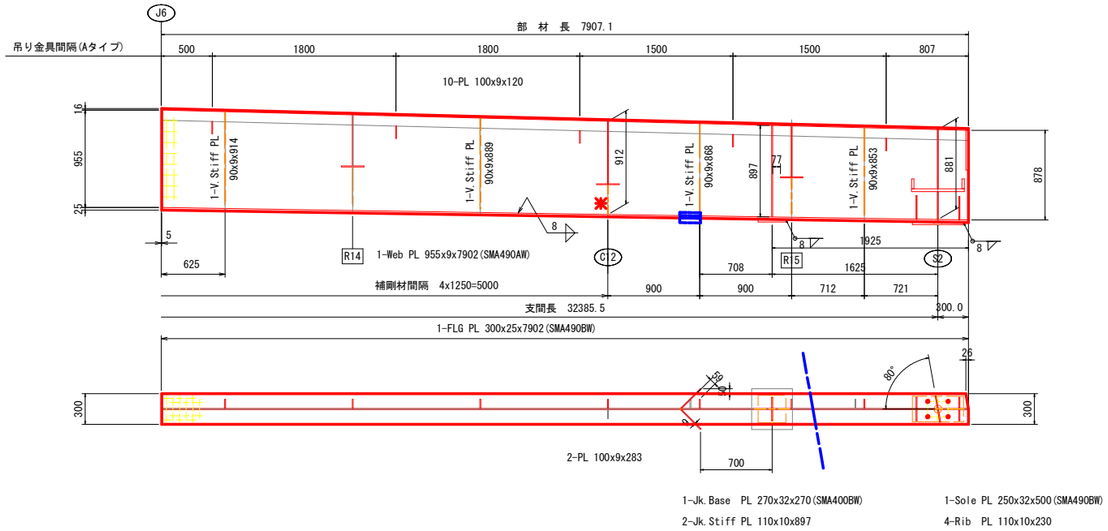

配置図　S=1:200

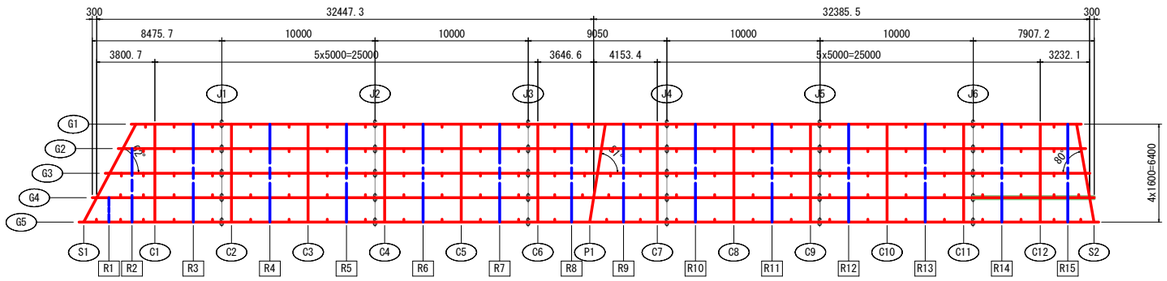

注記

1. 特記なき材質は全てSMA400AWとする。
2. ○印はトルシア形高力ボルトM22(S10TW)を示す。
3. 特記なき高力ボルトの孔径はφ24.5とする。
4. 特記なきスカーラップは全て35Rとする。
5. ✱印ヶ所の補剛材とフランジは溶接しない。
6. 各部詳細図は、共通詳細図を参照のこと。

実施設計図面

工事名	R7波土 日和佐小野線 美波・北河内 橋梁上部工事		
路線名等	(主)日和佐小野線		
工事箇所	海部郡美波町北河内		
図面名	主桁図 G4桁(その7)		
縮尺	図 示	図面番号	51 / 104
会社名			
事業者名	南部総合県民局県土整備部(美波)		

主桁図 G5桁(その1)　S=1:30

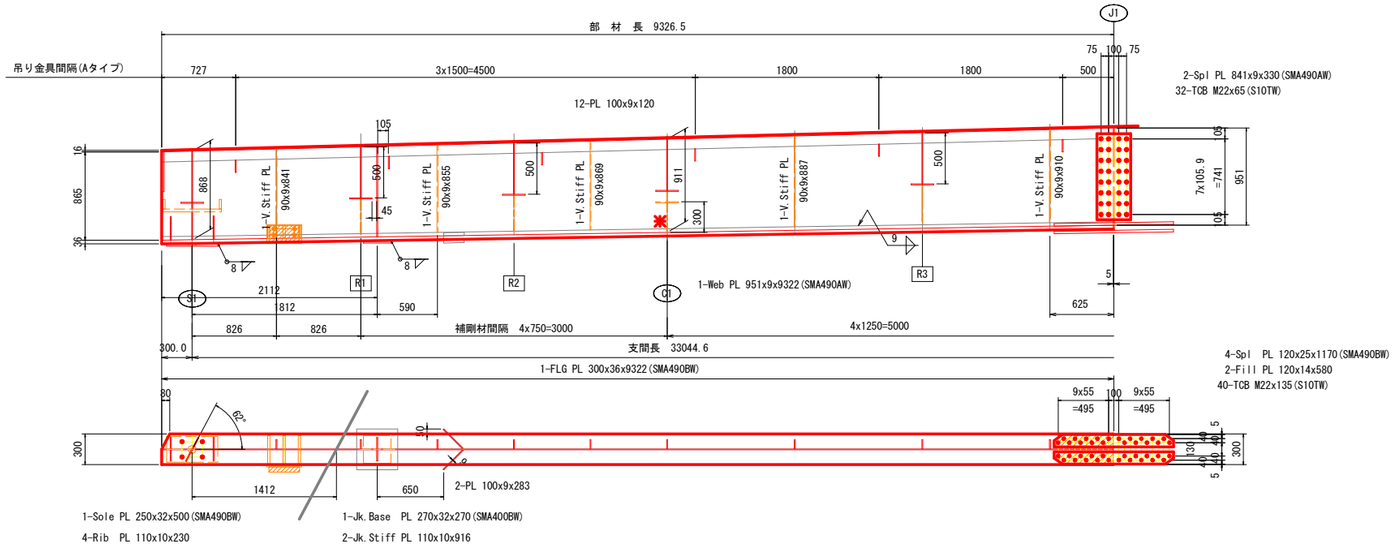

配置図　S=1:200

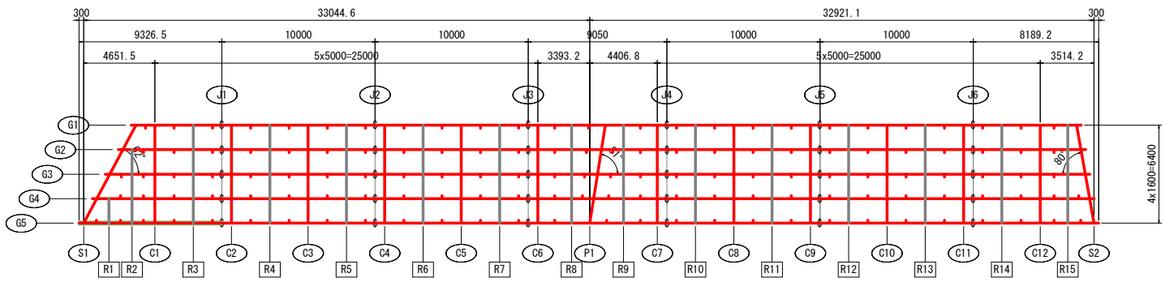

注記

1. 特記なき材質は全てSMA400AWとする。
2. ○印はトルシア形高力ボルトM22(S10TW)を示す。
3. 特記なき高力ボルトの孔径はφ24.5とする。
4. 特記なきスカーラップは全て35Rとする。
5. ✱印ヶ所の補剛材とフランジは溶接しない。
6. 各部詳細図は、共通詳細図を参照のこと。

実施設計図面

工事名	R7波土 日和佐小野線 美波・北河内 橋梁上部工事		
路線名等	(主)日和佐小野線		
工事箇所	海部郡美波町北河内		
図面名	主桁図 G5桁(その1)		
縮尺	図 示	図面番号	52 / 104
会社名			
事業者名	南部総合県民局県土整備部(美波)		

主桁図 G5桁(その2)　S=1:30

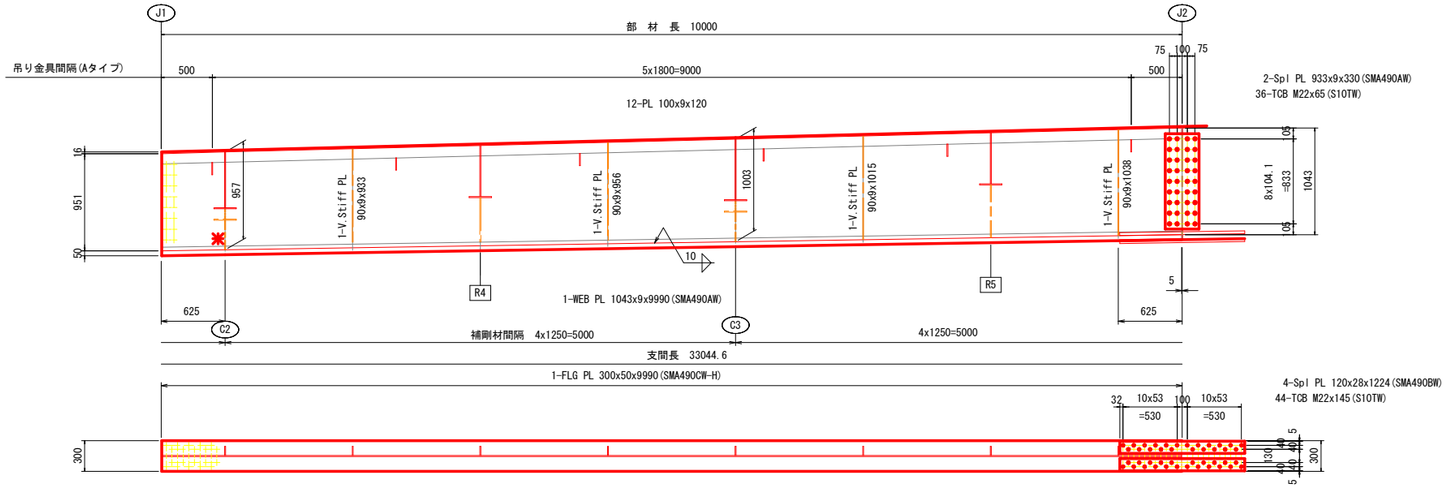

配置図　S=1:200

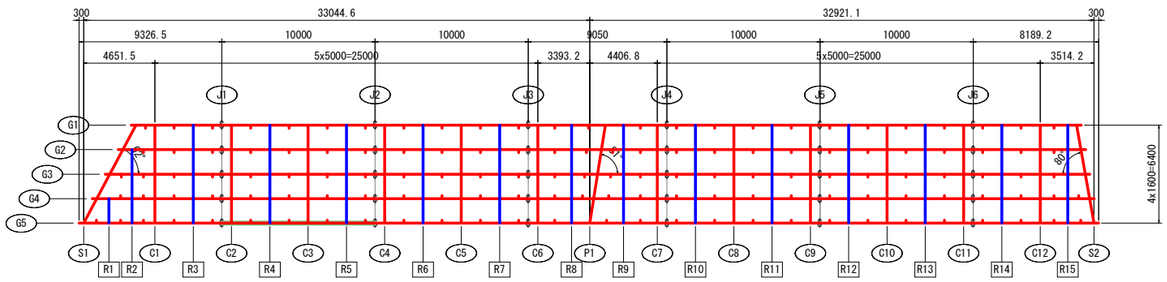

注記

1. 特記なき材質は全てSMA400AWとする。
2. ○印はトルシア形高力ボルトM22(S10TW)を示す。
3. 特記なき高力ボルトの孔径はφ24.5とする。
4. 特記なきスカーラップは全て35Rとする。
5. ✱印ヶ所の補剛材とフランジは溶接しない。
6. 各部詳細図は、共通詳細図を参照のこと。

実施設計図面

工事名	R7波土 日和佐小野線 美波・北河内 橋梁上部工事		
路線名等	(主)日和佐小野線		
工事箇所	海部郡美波町北河内		
図面名	主桁図 G5桁(その2)		
縮尺	図 示	図面番号	53 / 104
会社名			
事業者名	南部総合県民局県土整備部(美波)		

主桁図 G5桁(その3)　S=1:30

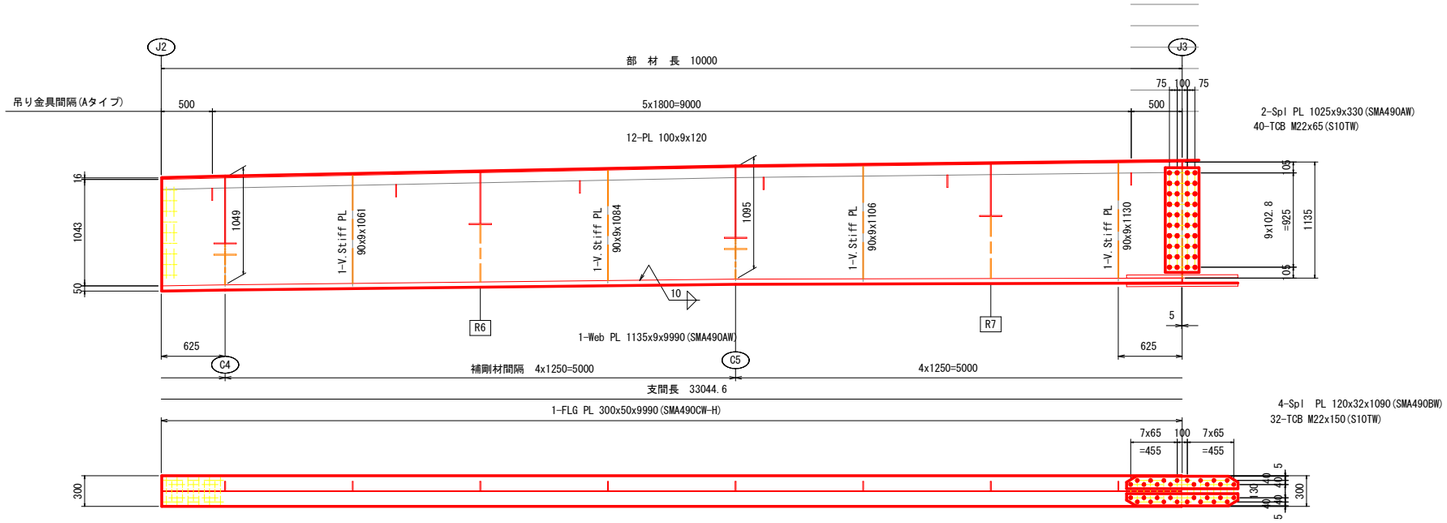

配置図　S=1:200

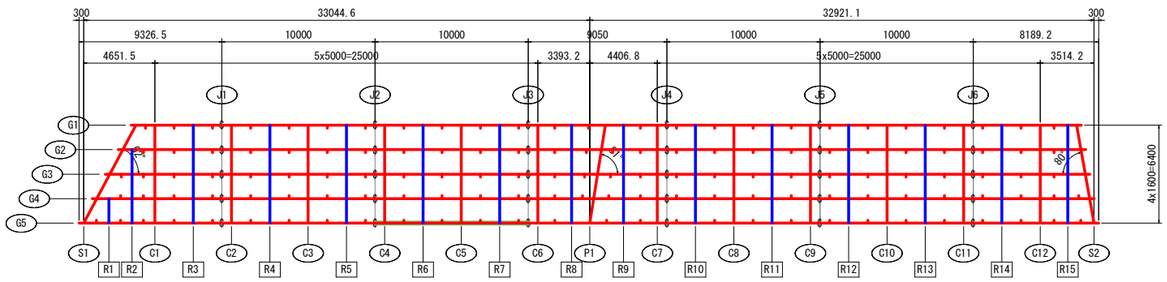

注記

1. 特記なき材質は全てSMA400AWとする。
2. ○印はトルシア形高力ボルトM22(S10TW)を示す。
3. 特記なき高力ボルトの孔径はφ24.5とする。
4. 特記なきスカーラップは全て35Rとする。
5. ✱印ヶ所の補剛材とフランジは溶接しない。
6. 各部詳細図は、共通詳細図を参照のこと。

実施設計図面

工事名	R7波土 日和佐小野線 美波・北河内 橋梁上部工事		
路線名等	(主)日和佐小野線		
工事箇所	海部郡美波町北河内		
図面名	主桁図 G5桁(その3)		
縮尺	図 示	図面番号	54 / 104
会社名			
事業者名	南部総合県民局県土整備部(美波)		

主桁図 G5桁(その4)　S=1:30

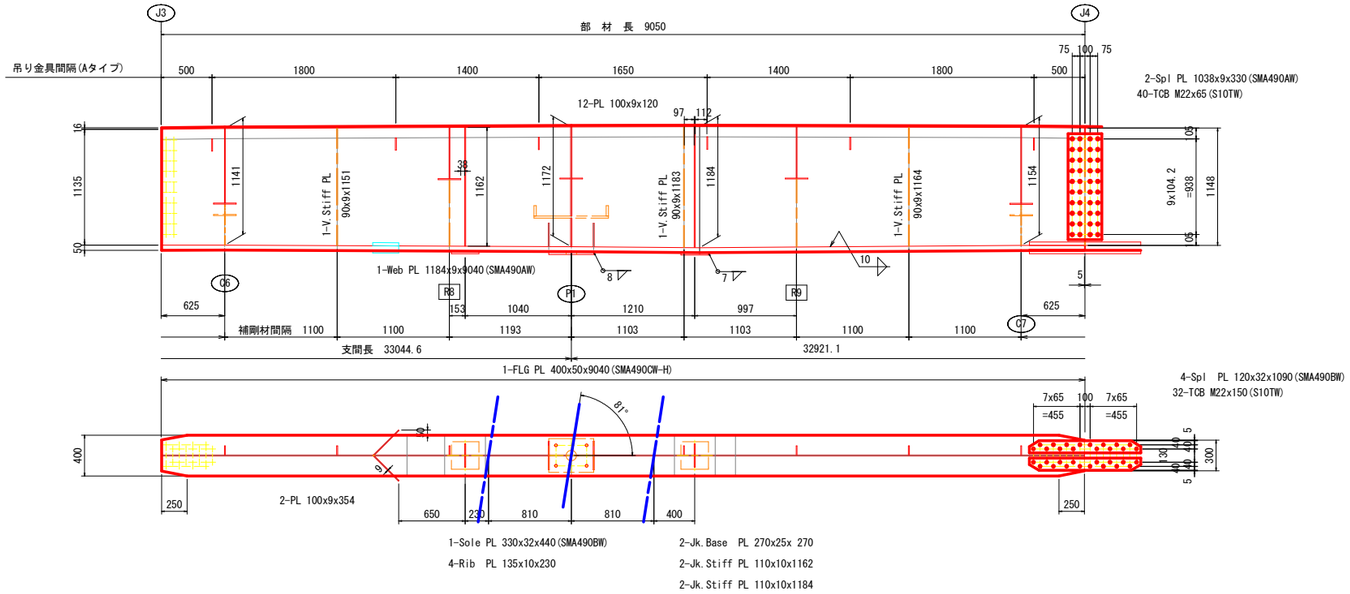

配置図　S=1:200

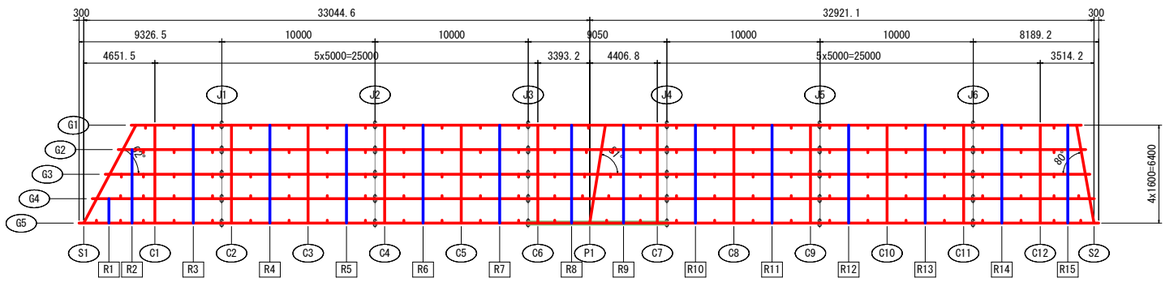

注記

1. 特記なき材質は全てSMA400AWとする。
2. ○印はトルシア形高力ボルトM22(S10TW)を示す。
3. 特記なき高力ボルトの孔径はφ24.5とする。
4. 特記なきスカーラップは全て35Rとする。
5. ✱印ヶ所の補剛材とフランジは溶接しない。
6. 各部詳細図は、共通詳細図を参照のこと。

実施設計図面

工事名	R7波土 日和佐小野線 美波・北河内 橋梁上部工事		
路線名等	(主)日和佐小野線		
工事箇所	海部郡美波町北河内		
図面名	主桁図 G5桁(その4)		
縮尺	図 示	図面番号	55 / 104
会社名			
事業者名	南部総合県民局県土整備部(美波)		

主桁図 G5桁(その5)　S=1:30

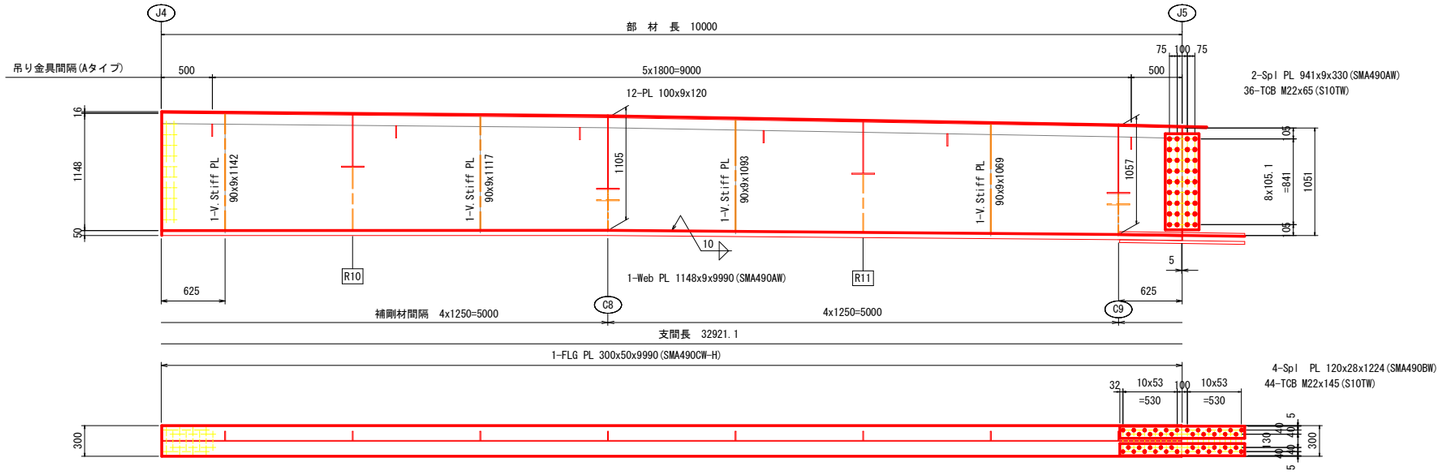

配置図　S=1:200

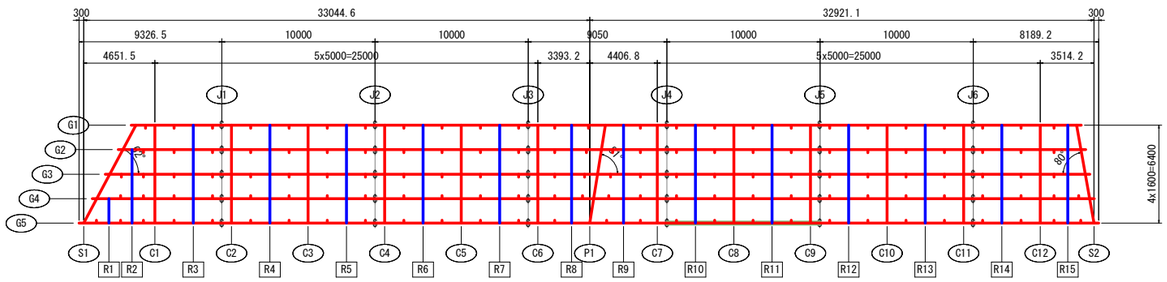

注記

1. 特記なき材質は全てSMA400AWとする。
2. ○印はトルシア形高力ボルトM22(S10TW)を示す。
3. 特記なき高力ボルトの孔径はφ24.5とする。
4. 特記なきスカーラップは全て35Rとする。
5. ✱印ヶ所の補剛材とフランジは溶接しない。
6. 各部詳細図は、共通詳細図を参照のこと。

実施設計図面

工事名	R7波土 日和佐小野線 美波・北河内 橋梁上部工事		
路線名等	(主)日和佐小野線		
工事箇所	海部郡美波町北河内		
図面名	主桁図 G5桁(その5)		
縮尺	図 示	図面番号	56 / 104
会社名			
事業者名	南部総合県民局県土整備部(美波)		

主桁図 G5桁(その6)　S=1:30

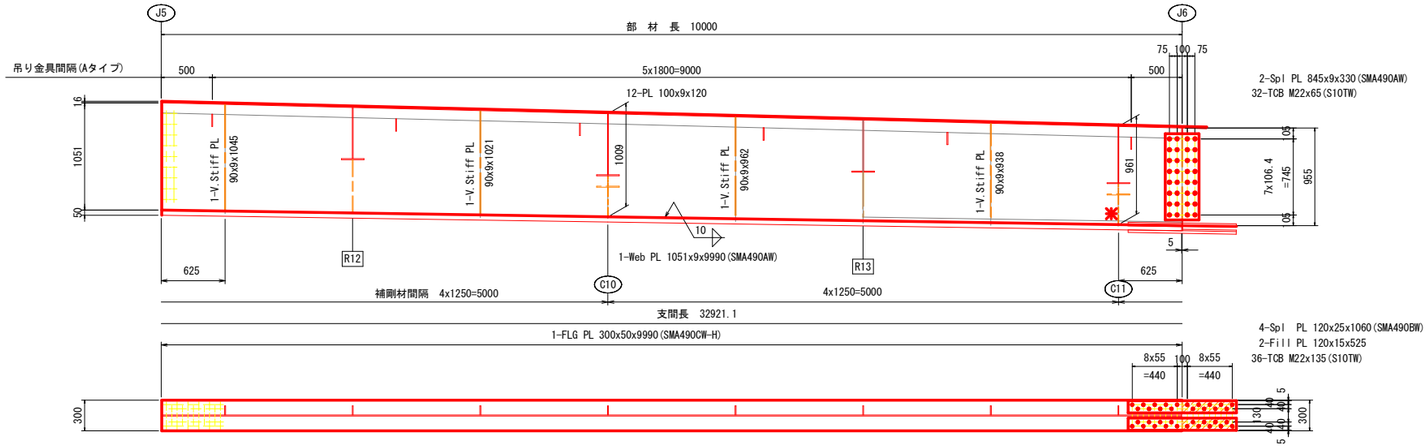

配置図　S=1:200

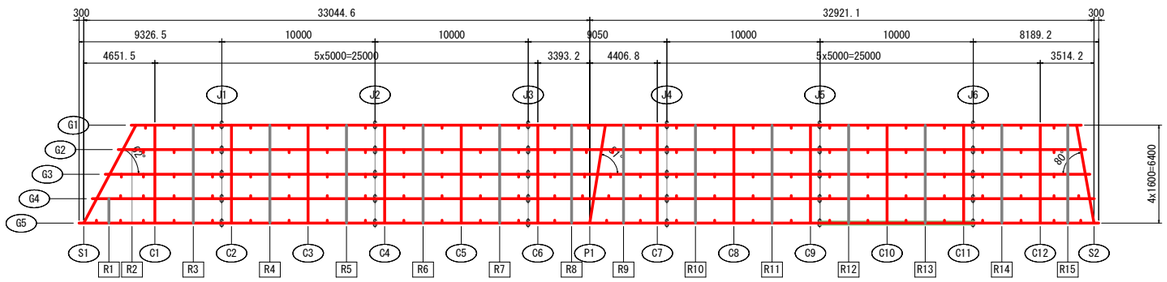

注記

1. 特記なき材質は全てSMA400AWとする。
2. ○印はトルシア形高力ボルトM22(S10TW)を示す。
3. 特記なき高力ボルトの孔径はφ24.5とする。
4. 特記なきスカーラップは全て35Rとする。
5. ✱印ヶ所の補剛材とフランジは溶接しない。
6. 各部詳細図は、共通詳細図を参照のこと。

実施設計図面

工事名	R7波土 日和佐小野線 美波・北河内 橋梁上部工事		
路線名等	(主)日和佐小野線		
工事箇所	海部郡美波町北河内		
図面名	主桁図 G5桁(その6)		
縮尺	図 示	図面番号	57 / 104
会社名			
事業者名	南部総合県民局県土整備部(美波)		

主桁図 G5桁(その7)　S=1:30

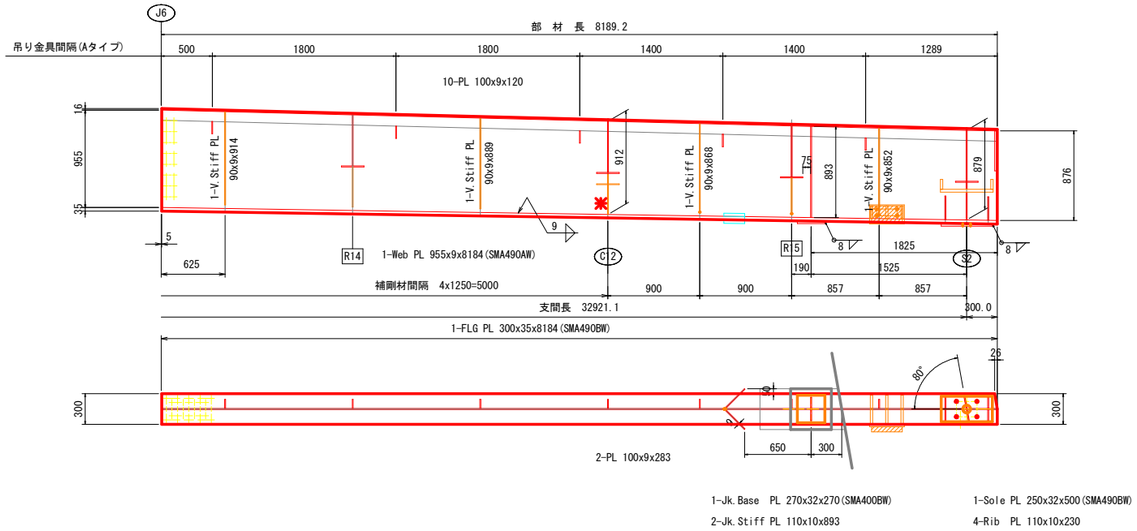

配置図　S=1:200

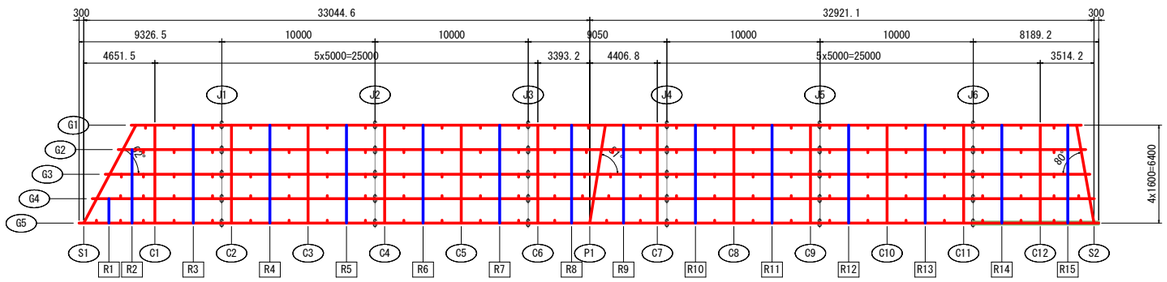

注記

1. 特記なき材質は全てSMA400AWとする。
2. ○印はトルシア形高力ボルトM22(S10TW)を示す。
3. 特記なき高力ボルトの孔径はφ24.5とする。
4. 特記なきスカーラップは全て35Rとする。
5. ✱印ヶ所の補剛材とフランジは溶接しない。
6. 各部詳細図は、共通詳細図を参照のこと。

実施設計図面

工事名	R7波土 日和佐小野線 美波・北河内 橋梁上部工事		
路線名等	(主)日和佐小野線		
工事箇所	海部郡美波町北河内		
図面名	主桁図 G5桁(その7)		
縮尺	図 示	図面番号	58 / 104
会社名			
事業者名	南部総合県民局県土整備部(美波)		

端支点上横桁(その1)　S=1:20

S1

A － A

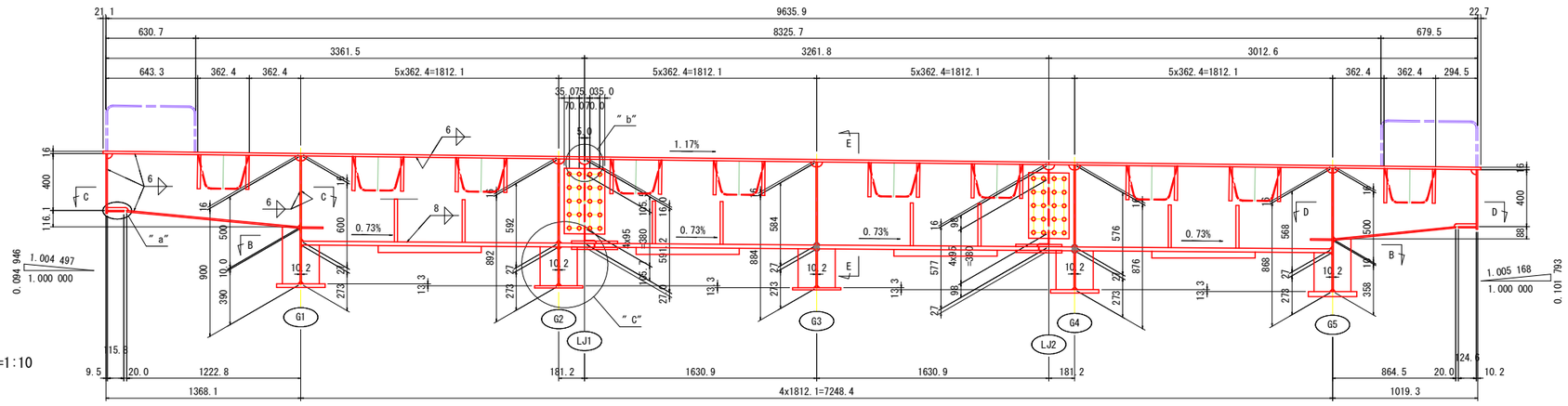

1-WEB PL 500x10x1359
1-WEB PL 600x10x1809
1-WEB PL 593x10x 174
1-V.STIFF PL 125x10x402
1-V.STIFF PL 125x10x273
1-V.STIFF PL 125x10x274
1-V.STIFF PL 125x10x273
2-SPL PL 463x11x285
20-TCB M22x70(S10TW)
1-WEB PL 591x10x1630
1-WEB PL 584x10x1630
1-V.STIFF PL 125x10x274
1-V.STIFF PL 125x10x273
2-SPL PL 463x11x285
20-TCB M22x70(S10TW)
1-V.STIFF PL 125x10x274
1-V.STIFF PL 125x10x273
1-V.STIFF PL 125x10x274
1-V.STIFF PL 125x10x371
1-WEB PL 578x10x 174
1-WEB PL 576x10x1809
1-WEB PL 500x10x1004

E － E

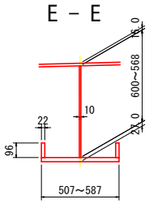

"a" 部詳細　S=1:10

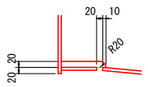

"b" 部詳細　S=1:10

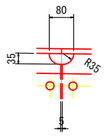

C － C

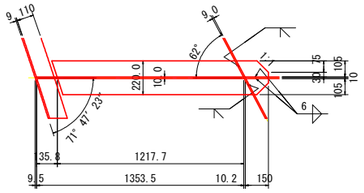

1-FLG PL 220x10x1318
1-FLG PL 105x10x 208
1-FLG PL 105x10x 147

"c" 部詳細　S=1:10

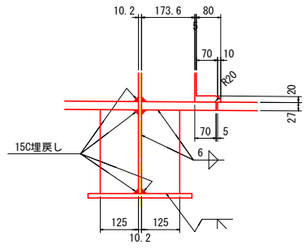

D － D

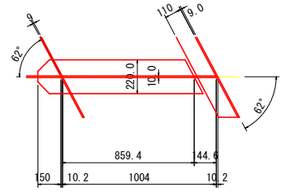

1-FLG PL 220x10x981
1-FLG PL 105x10x147
1-FLG PL 105x10x208

一般部　S=1:10

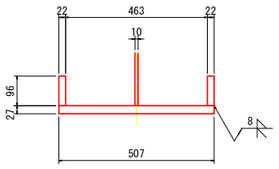

拡幅部　S=1:10

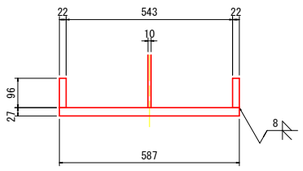

添接部　S=1:10

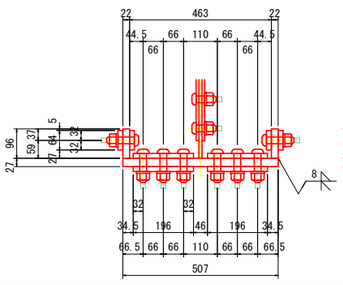

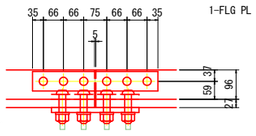

B － B

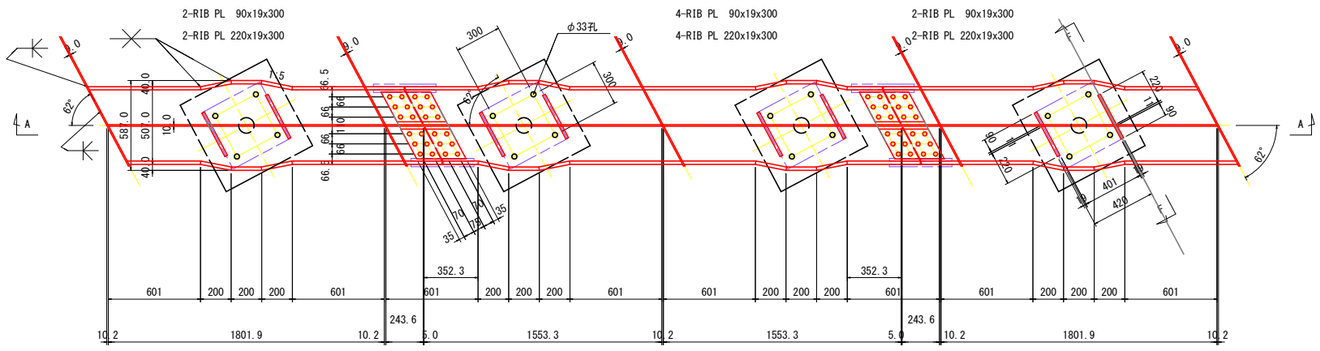

1-FLG PL 587x27x2071(SMA400BW)
1-FLG PL 507x27x 501(SMA400BW)
2-FLG PL 96x22x 738
2-FLG PL 96x22x 480
4-FLG PL 96x22x 206
2-FLG PL 96x22x 200
1-FLG PL 96x22x 255
1-FLG PL 96x22x 244

4-SPL PL 196x16x427
24-TCB M22x95(S10TW)
4-SPL PL 64x16x409
12-TCB M22x90(S10TW)

2-FLG PL 587x27x1811(SMA400BW)
2-FLG PL 96x22x 478
2-FLG PL 96x22x 231
8-FLG PL 96x22x 206
4-FLG PL 96x22x 200
2-FLG PL 96x22x 738
2-FLG PL 96x22x 480

4-SPL PL 196x16x427
24-TCB M22x95(S10TW)
4-SPL PL 64x16x409
12-TCB M22x90(S10TW)

1-FLG PL 507x27x 501(SMA400BW)
1-FLG PL 587x27x2071(SMA400BW)
1-FLG PL 96x22x 244
1-FLG PL 96x22x 255
2-FLG PL 96x22x 738
2-FLG PL 96x22x 480
4-FLG PL 96x22x 206
2-FLG PL 96x22x 200

F － F

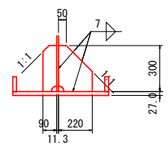

ソールプレート板厚詳細

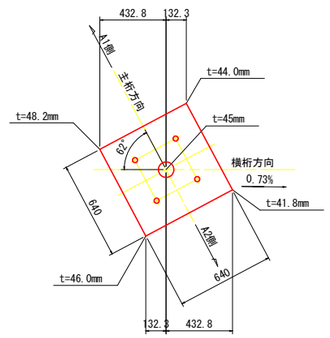

配置図

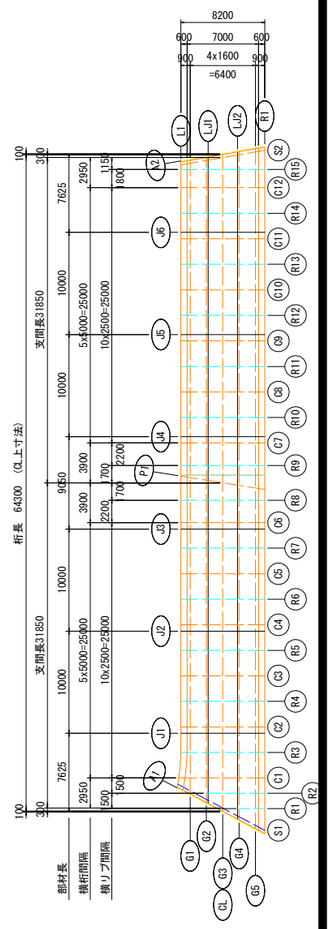

注記

1. 特記なき材質は全てSMA400AWとする。
2. 特記なきスカーラップはR35とする。
3. 摩擦接合面は無機ジンクリッチペイントを塗布すること。
4. ⊖印はTCB M22(S10TW)を示す。
5. 高力ボルトの孔径はφ26.5とする。

実施設計図面

工事名	R7波土 日和佐小野線 美波・北河内 橋梁上部工事		
路線名等	(主)日和佐小野線		
工事箇所	海部郡美波町北河内		
図面名	端支点上横桁(その1)		
縮尺	図　示	図面番号	59 / 104
会社名			
事業者名	南部総合県民局県土整備部（美波）		

端支点上横桁(その2)　S=1:20

S2

A － A

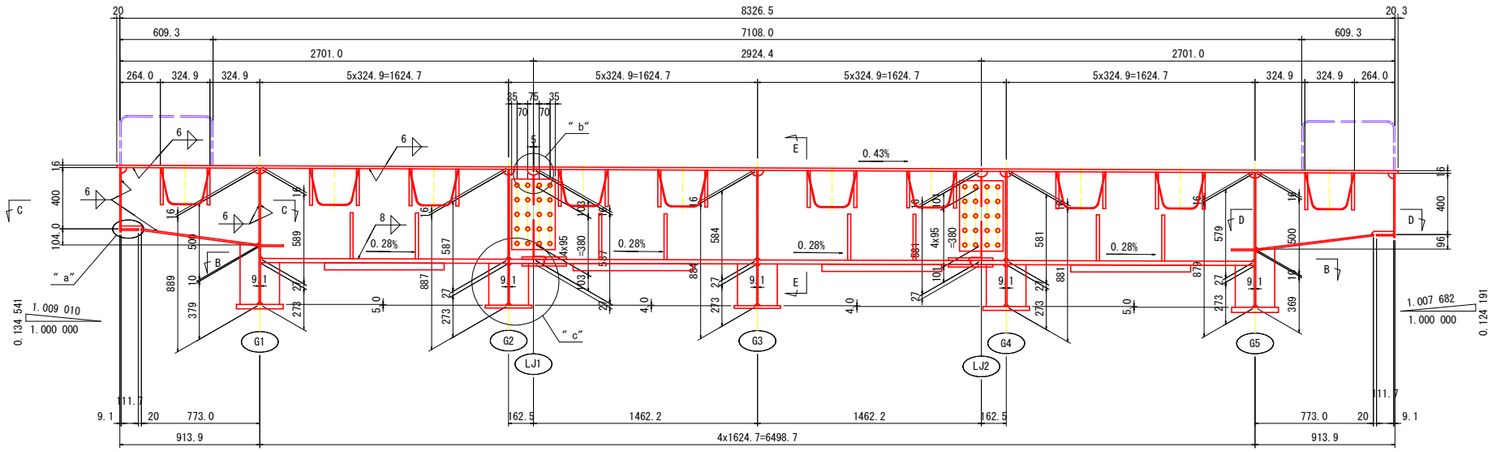

1-WEB PL 500x10x 902
1-WEB PL 589x10x1618
1-WEB PL 587x10x 155

1-V.STIFF PL 125x10x394
3-V.STIFF PL 125x10x273

2-SPL PL 461x11x285
20-TCB M22x70(S10TW)

1-WEB PL 587x10x1458
1-WEB PL 594x10x1458
2-V.STIFF PL 125x10x274

2-SPL PL 461x11x285
20-TCB M22x70(S10TW)

3-V.STIFF PL 125x10x273
1-V.STIFF PL 125x10x383

1-WEB PL 582x10x 155
1-WEB PL 581x10x1618
1-WEB PL 500x10x 900

E － E

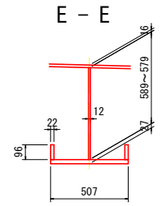

配置図

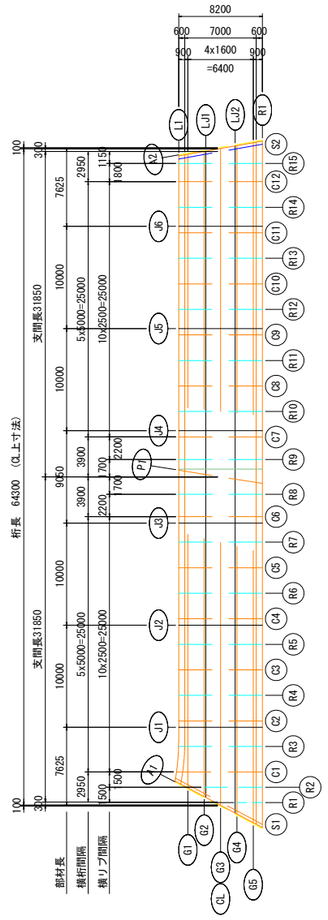

C － C

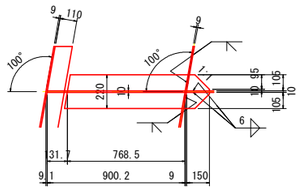

1-FLG PL 220x10x815
1-FLG PL 105x10x149
1-FLG PL 105x10x169

"c" 部詳細　S=1:10

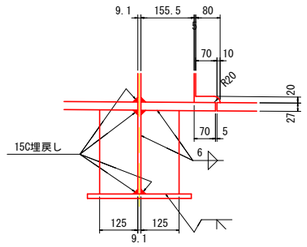

D － D

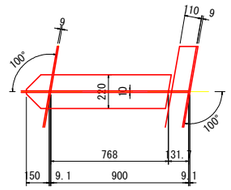

1-FLG PL 220x10x813
1-FLG PL 105x10x169
1-FLG PL 105x10x149

B － B

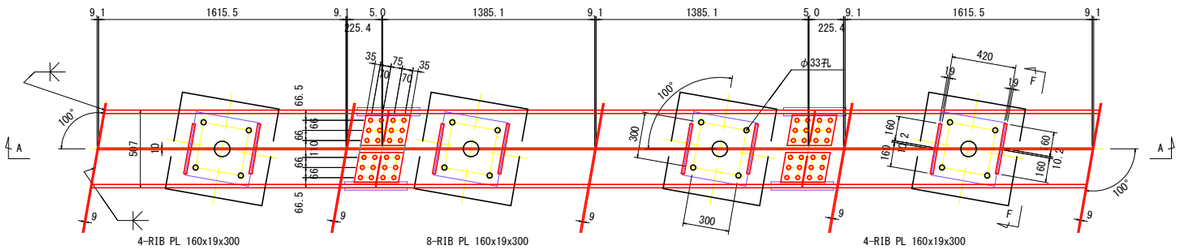

4-RIB PL 160x19x300　8-RIB PL 160x19x300　4-RIB PL 160x19x300

1-FLG PL 507x27x1705(SMA400BW)
1-FLG PL 507x27x 311(SMA400BW)
2-FLG PL　96x22x1619
1-FLG PL　96x22x 225
1-FLG PL　96x22x 229

4-SPL PL 196x16x324
24-TCB M22x95(S10TW)
4-SPL PL　64x16x409
12-TCB M22x90(S10TW)

2-FLG PL 507x27x1471(SMA400BW)
2-FLG PL　96x22x1389
2-FLG PL　96x22x1385

4-SPL PL 196x16x427
24-TCB M22x95(S10TW)
4-SPL PL　64x16x409
12-TCB M22x90(S10TW)

1-FLG PL 507x27x 311(SMA400BW)
1-FLG PL 507x27x1705(SMA400BW)
1-FLG PL　96x22x 229
1-FLG PL　96x22x 225
2-FLG PL　96x22x1619

一般部　S=1:10

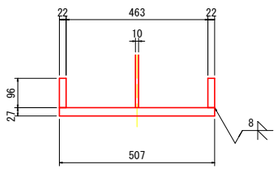

添接部　S=1:10

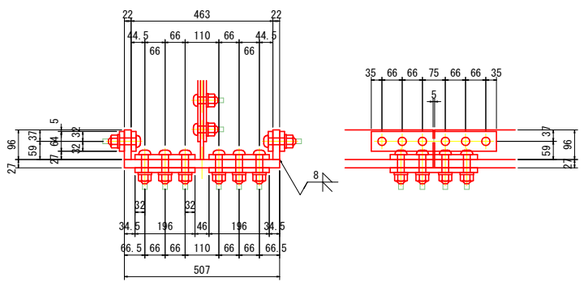

F － F

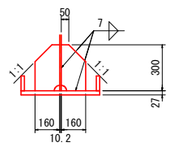

ソールプレート板厚詳細

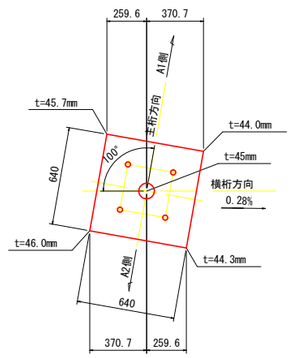

注記

1. 特記なき材質は全てSMA400AWとする。
2. 特記なきスカーラップはR35とする。
3. 摩擦接合面は無機ジンクリッチペイントを塗布すること。
4. ⊖印はTCB M22(S10TW)を示す。
5. 高力ボルトの孔径はφ26.5とする。
6. "a" 部, "b" 部詳細は端支点横桁(その1)図参照の事。

実施設計図面

工事名	R7波土 日和佐小野線 美波・北河内 橋梁上部工事		
路線名等	(主)日和佐小野線		
工事箇所	海部郡美波町北河内		
図面名	端支点上横桁(その2)		
縮尺	図　示	図面番号	60 / 104
会社名			
事業者名	南部総合県民局県土整備部（美波）		

中間支点上横桁　S=1:20

P1

A － A

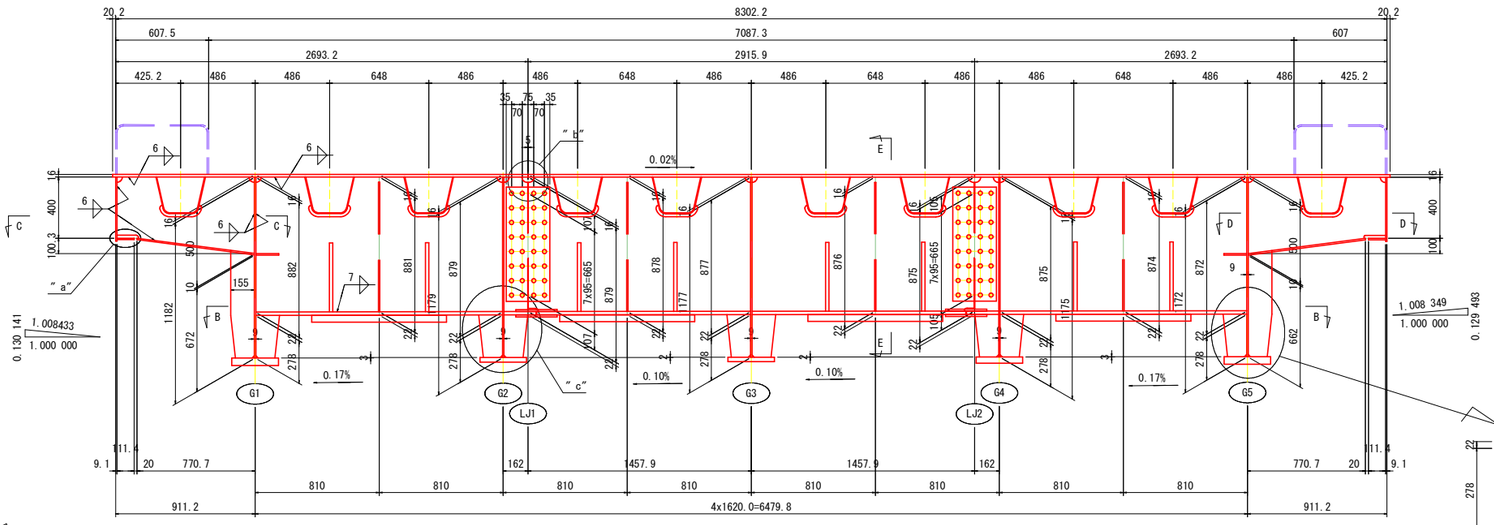

1-WEB PL 1182x12x 898(SMA570W)
1-WEB PL 1182x12x1611(SMA570W)
1-WEB PL 1179x12x 155(SMA570W)
1-V.STIFF PL 80x9x845

2-SPL PL 745x10x285(SMA570W)
32-TCB M22x70(S10TW)

2-WEB PL 1177x12x1451(SMA570W)
1-V.STIFF PL 80x9x843
1-V.STIFF PL 80x9x841

2-SPL PL 745x10x285(SMA570W)
32-TCB M22x70(S10TW)

1-WEB PL 1175x12x 155(SMA570W)
1-WEB PL 1175x12x1611(SMA570W)
1-WEB PL 1172x12x 898(SMA570W)
1-V.STIFF PL 80x9x838

"c"部詳細　S=1:10

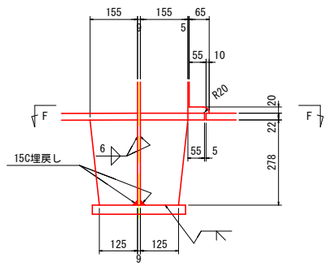

F － F

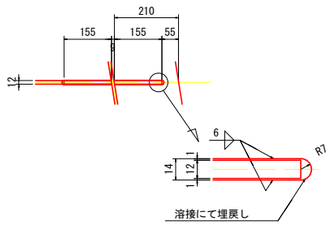

E － E

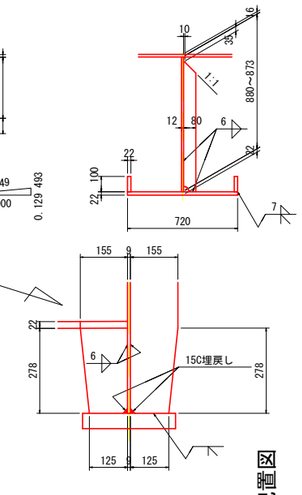

配置図

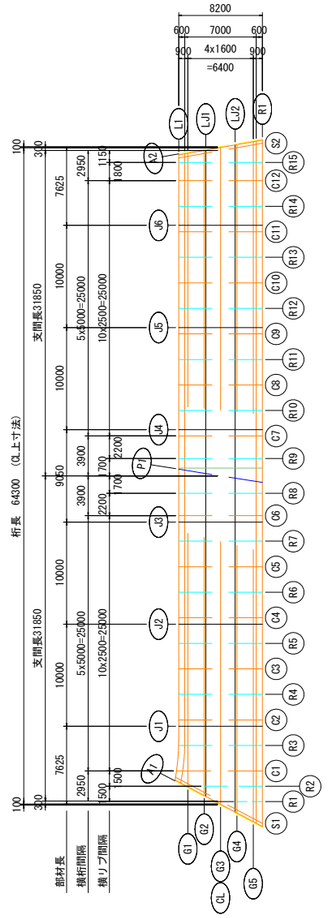

C － C

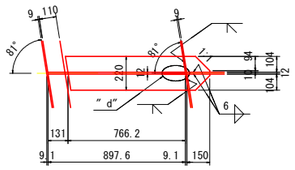

1-FLG PL 220x10x808
1-FLG PL 104x10x167
1-FLG PL 104x10x149

"d"部詳細　S=1:2

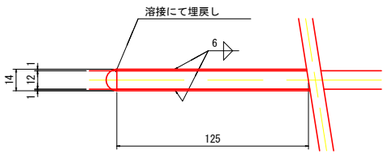

D － D

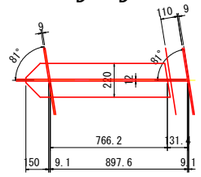

1-FLG PL 220x10x808
1-FLG PL 104x10x149
1-FLG PL 104x10x167

B － B

2-RIB PL 250x22x450
2-RIB PL 270x22x450

4-RIB PL 250x22x450
4-RIB PL 270x22x450

2-RIB PL 250x22x450
2-RIB PL 270x22x450

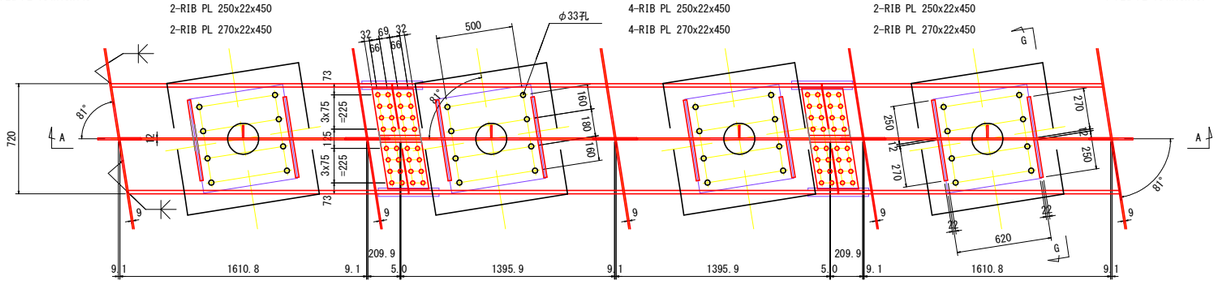

1-FLG PL 720x22x1725
1-FLG PL 720x22x 321
2-FLG PL 100x22x1614
1-FLG PL 100x22x 213
1-FLG PL 100x22x 210

4-SPL PL 351x13x265
32-TCB M22x85(S10TW)
4-SPL PL 70x16x397
12-TCB M22x90(S10TW)

2-FLG PL 720x22x1565
2-FLG PL 100x22x1396
2-FLG PL 100x22x1399

4-SPL PL 351x13x265
32-TCB M22x85(S10TW)
4-SPL PL 70x16x397
12-TCB M22x90(S10TW)

1-FLG PL 720x22x 321
1-FLG PL 720x22x1725
1-FLG PL 100x22x 210
1-FLG PL 100x22x 213
2-FLG PL 100x22x1614

G － G

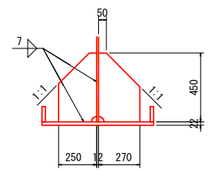

一般部　S=1:10

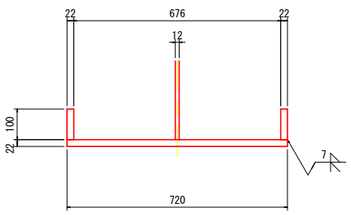

添接部　S=1:10

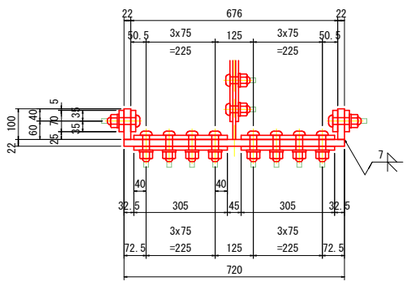

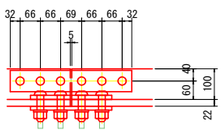

ソールプレート板厚詳細

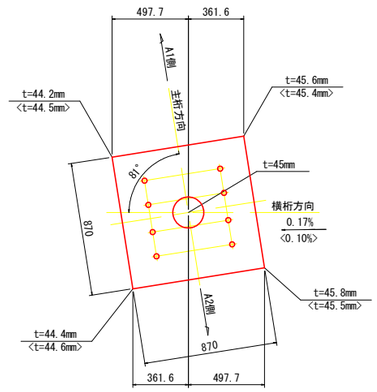

注記

1. 特記なき材質は全てSMA400AWとする。
2. 特記なきスカーラップはR35とする。
3. 摩擦接合面は無機ジンクリッチペイントを塗布すること。
4. ●印はTCB M22(S10TW)を示す。
5. 高力ボルトの孔径はφ26.5とする。
6. "a"部,"b"部詳細は端支点横桁(その1)図参照の事。

実施設計図面

工事名	R7波土 日和佐小野線 美波・北河内 橋梁上部工事		
路線名等	(主)日和佐小野線		
工事箇所	海部郡美波町北河内		
図面名	中間支点上横桁		
縮尺	図　示	図面番号	61 / 104
会社名			
事業者名	南部総合県民局県土整備部（美波）		

中間横桁　S=1:20

<C1>, C2～C11, [C12]

A － A

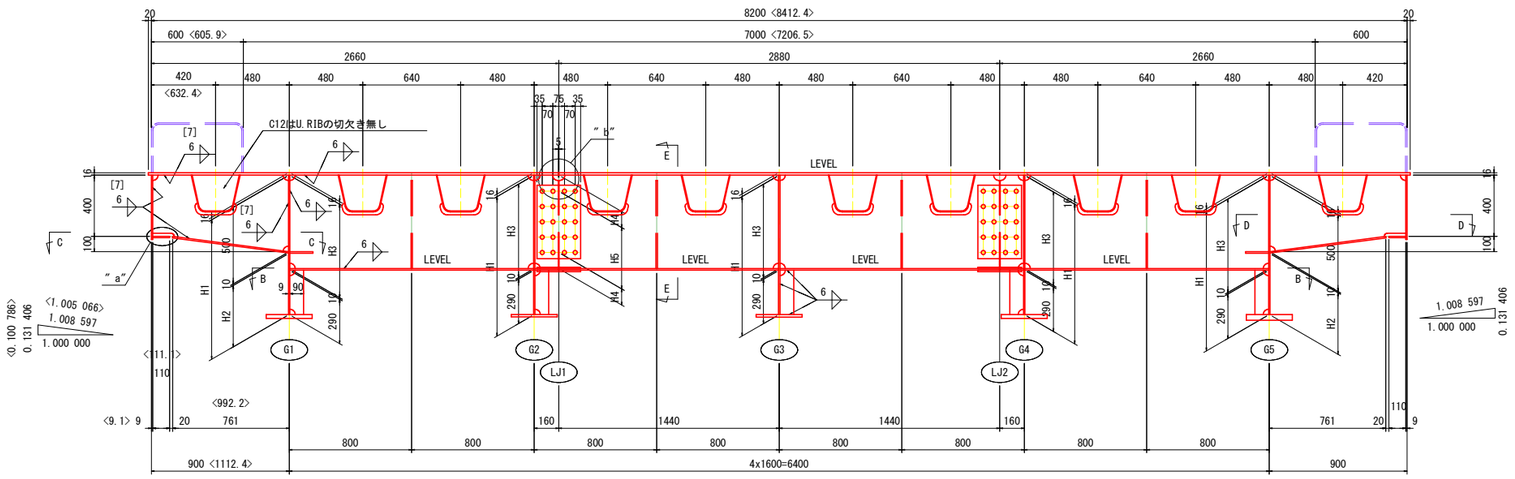

E － E

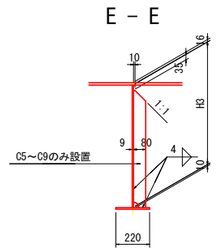

配置図

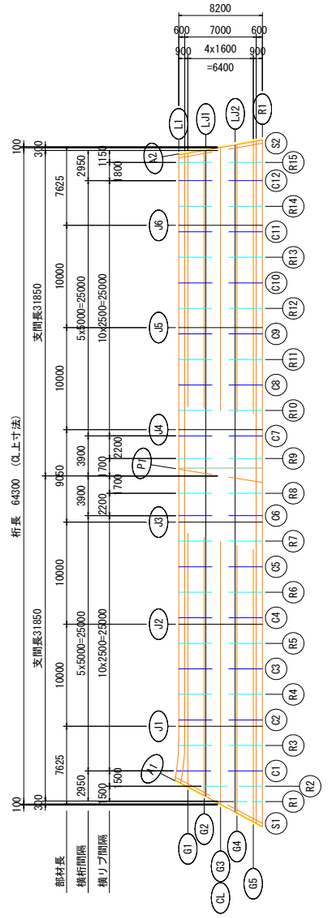

C － C

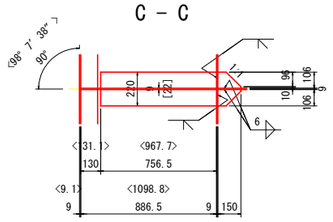

D － D

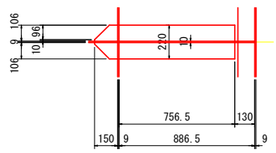

B － B

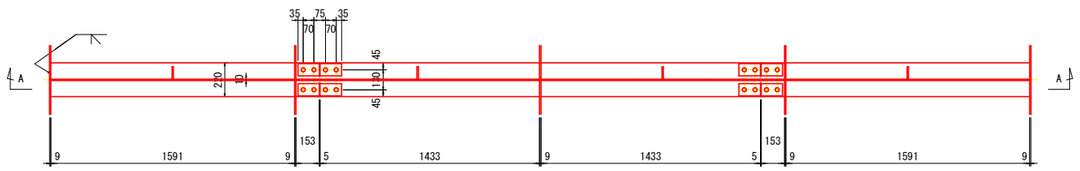

	H1	H2	H3	H4	H5	l1	l2	l3	n
C1	911	401	611	106	4x100=400	611	480	——	20
C2	957	447	657	104	5x 90=450	657	530	——	24
C3	1003	493	703	102	5x100=500	703	580	——	24
C4	1049	539	749	112	5x105=525	749	605	——	24
C5	1095	585	795	113	6x 95=570	795	650	760	28
C6	1141	631	841	106	6x105=630	841	710	806	28
C7	1154	644	854	112	6x105=630	854	710	819	28
C8	1105	595	805	118	6x 95=570	805	650	840	28
C9	1057	547	757	116	5x105=525	757	605	722	24
C10	1009	499	709	105	5x100=500	709	580	——	24
C11	961	451	661	106	5x 90=450	661	530	——	24
C12	912	402	612	106	4x100=400	612	480	——	20

注記

1. 特記なき材質は全てSMA400AWとする。
2. 特記なきスカーラップはR35とする。
3. 摩擦接合面は無機ジンクリッチペイントを塗布すること。
4. ●印はTCB M22(S10TW)を示す。
5. 高力ボルトの孔径はφ26.5とする。
6. ″a″部, ″b″部詳細は端支点横桁(その1)図参照の事。

実施設計図面

工事名	R7波土 日和佐小野線 美波・北河内 橋梁上部工事		
路線名等	(主)日和佐小野線		
工事箇所	海部郡美波町北河内		
図面名	中間横桁		
縮尺	S=1:20	図面番号	62 / 104
会社名			
事業者名	南部総合県民局県土整備部（美波）		

横リブ　S=1:20

R1

A － A

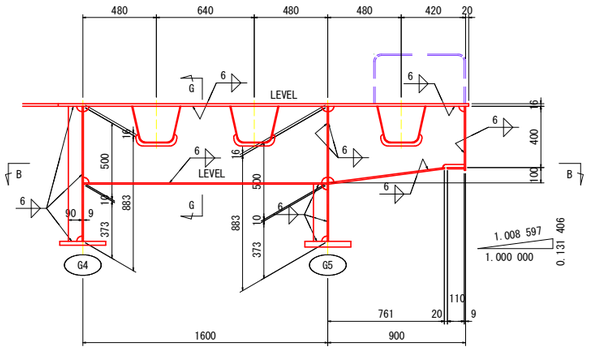

1-V.STIFF PL 90x9x883
1-WEB PL 500x9x1591
1-WEB PL 500x9x 887
1-V.STIFF PL 90x9x373

B － B

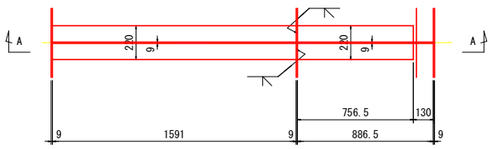

1-FLG PL 220x10x1591
1-FLG PL 220x10x763

R2

C － C

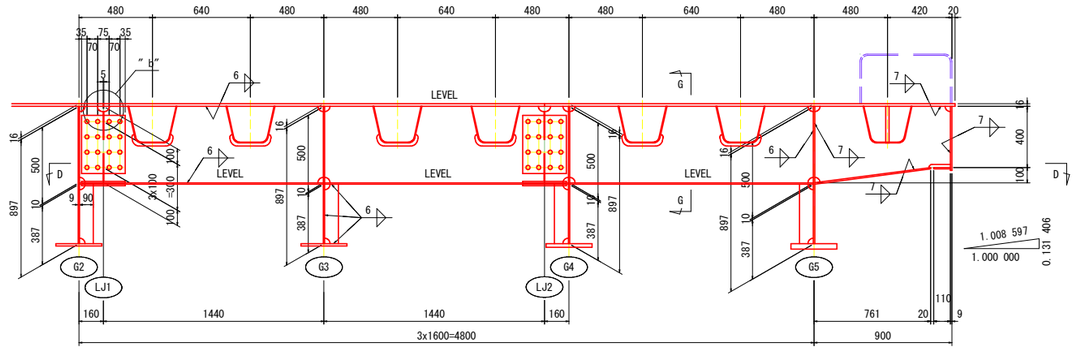

1-WEB PL 500x9x 153
1-V.STIFF PL 90x9x387
2-SPL PL 380x11x285
16-TCB M22x70(S10TW)
2-WEB PL 500x9x1433
1-V.STIFF PL 90x9x387
2-SPL PL 380x11x285
16-TCB M22x70(S10TW)
1-WEB PL 500x9x 153
1-WEB PL 500x9x1591
1-WEB PL 500x22x 887
2-V.STIFF PL 90x9x387

D － D

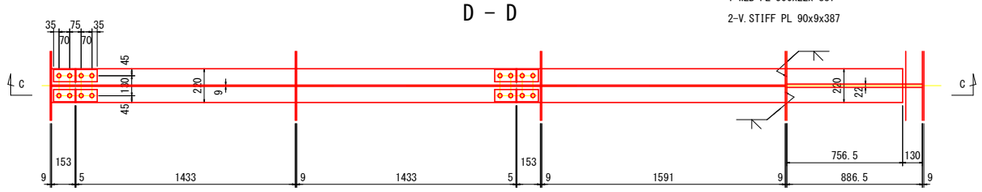

1-FLG PL 220x10x 153
4-SPL PL 80x9x285
8-TCB M22x65(S10TW)
2-FLG PL 220x10x1433
4-SPL PL 80x9x285
8-TCB M22x65(S10TW)
1-FLG PL 220x10x 153
1-FLG PL 220x10x1591
1-FLG PL 220x10x763

<R3>,R4～R15

E － E

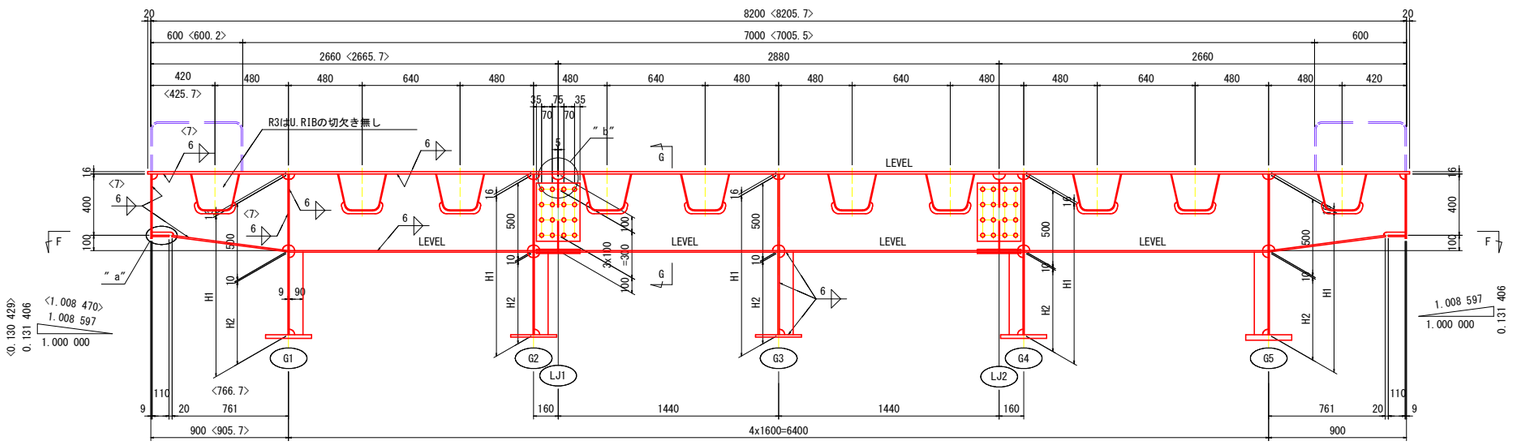

1-WEB PL 500x9<22>x887<892>
1-WEB PL 500x9x1591
1-WEB PL 500x9x 153
2-V.STIFF PL 90x9x I1
2-SPL PL 380x11x285
16-TCB M22x70(S10TW)
2-WEB PL 500x9x1433
1-V.STIFF PL 90x9x I1
2-SPL PL 380x11x285
16-TCB M22x70(S10TW)
1-WEB PL 500x9x 153
1-WEB PL 500x9x1591
1-WEB PL 500x9x 887
2-V.STIFF PL 90x9x I1

F － F

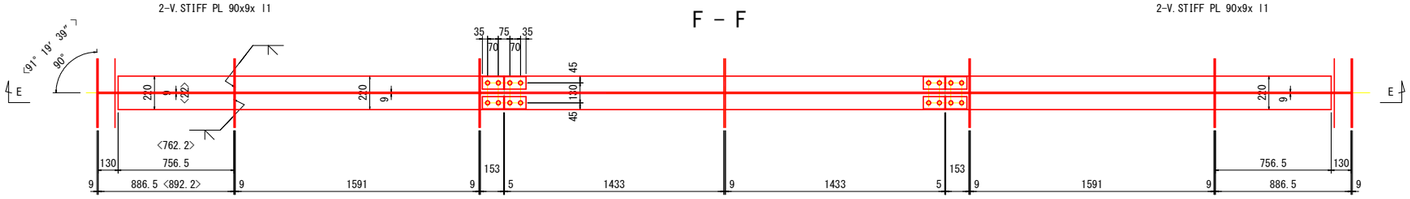

1-FLG PL 220x10x763<769>
1-FLG PL 220x10x1591
1-FLG PL 220x10x 153
4-SPL PL 80x9x285
8-TCB M22x65(S10TW)
2-FLG PL 220x10x1433
4-SPL PL 80x9x285
8-TCB M22x65(S10TW)
1-FLG PL 220x10x 153
1-FLG PL 220x10x1591
1-FLG PL 220x10x763

G － G

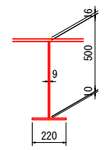

	H1	H2	I1
R3	934	424	424
R4	980	470	470
R5	1026	516	516
R6	1072	562	562
R7	1118	608	608
R8	1161	651	651
R9	1175	665	665
R10	1129	619	619
R11	1081	571	571
R12	1033	523	523
R13	985	475	475
R14	937	427	427
R15	895	385	385

配置図

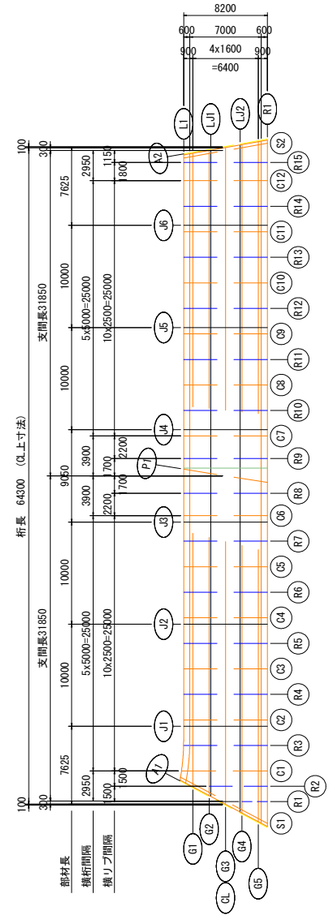

注記

1. 特記なき材質は全てSMA400AWとする。
2. 特記なきスカーラップはR35とする。
3. 摩擦接合面は無機ジンクリッチペイントを塗布すること。
4. CBDはTCB M22(S10TW)を示す。
5. 高力ボルトの孔径はφ26.5とする。
6. ″a″部,″b″部詳細は端支点横桁(その1)図参照の事。

実施設計図面

工事名	R7波土 日和佐小野線 美波・北河内 橋梁上部工事		
路線名等	(主)日和佐小野線		
工事箇所	海部郡美波町北河内		
図面名	横リブ		
縮尺	S=1:20	図面番号	63 / 104
会社名			
事業者名	南部総合県民局県土整備部（美波）		

キャンバー図

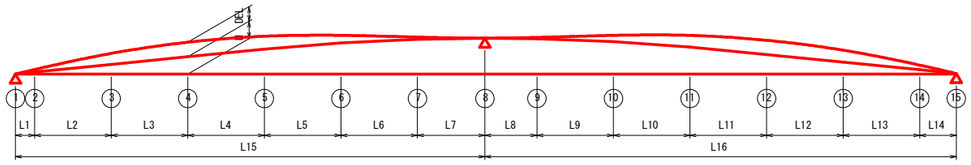

寸 法 表

	L1	L2	L3	L4	L5	L6	L7	L8	L9	L10	L11	L12	L13	L14	L15	L16
G1	1248.5	5000.0	5000.0	5000.0	5000.0	5000.0	4406.8	3393.2	5000.0	5000.0	5000.0	5000.0	5000.0	2385.8	30655.4	30778.9
G2	2099.3	5000.0	5000.0	5000.0	5000.0	5000.0	4153.4	3646.6	5000.0	5000.0	5000.0	5000.0	5000.0	2667.9	31252.7	31314.5
G3	2950.0	5000.0	5000.0	5000.0	5000.0	5000.0	3900.0	3900.0	5000.0	5000.0	5000.0	5000.0	5000.0	2950.0	31850.0	31850.0
G4	3800.7	5000.0	5000.0	5000.0	5000.0	5000.0	3646.6	4153.4	5000.0	5000.0	5000.0	5000.0	5000.0	3232.1	32447.3	32385.5
G5	4651.5	5000.0	5000.0	5000.0	5000.0	5000.0	3393.2	4406.8	5000.0	5000.0	5000.0	5000.0	5000.0	3514.2	33044.6	32921.1

キ ャ ン バ ー 表

		①	②	③	④	⑤	⑥	⑦	⑧	⑨	⑩	⑪	⑫	⑬	⑭	⑮
G1	DEL1	0	3	11	15	13	8	3	0	1	6	12	15	12	5	0
	DEL2	0	0	0	1	1	0	0	0	0	0	0	0	1	0	0
	DEL3	0	1	7	8	7	4	1	0	1	4	7	8	7	3	0
	DEL	0	4	18	24	21	12	4	0	2	10	19	23	20	8	0
	H	0	31	156	281	406	507	567	585	577	530	441	319	194	69	9
G2	DEL1	0	5	13	16	13	8	2	0	1	7	13	15	13	6	0
	DEL2	0	0	0	0	1	0	0	0	0	0	0	1	1	0	0
	DEL3	0	2	7	9	7	4	1	0	1	4	7	9	7	3	0
	DEL	0	7	20	25	21	12	3	0	2	11	20	25	21	9	0
	H	0	52	177	302	427	529	588	606	598	551	462	340	215	90	23
G3	DEL1	0	6	14	16	14	8	2	0	2	7	13	16	14	6	0
	DEL2	0	0	1	1	1	0	0	0	0	1	1	1	1	0	0
	DEL3	0	4	8	9	7	4	1	0	1	4	7	9	7	4	0
	DEL	0	10	23	26	22	12	3	0	3	12	21	26	22	10	0
	H	0	74	199	324	449	550	609	627	619	572	483	361	236	111	38
G4	DEL1	0	8	16	17	14	7	2	0	2	8	14	17	15	7	0
	DEL2	0	1	1	2	1	1	0	0	0	1	1	1	1	0	0
	DEL3	0	4	8	9	7	4	1	0	1	4	7	9	8	4	0
	DEL	0	13	25	28	22	12	3	0	3	13	22	27	24	11	0
	H	0	95	220	345	470	571	631	648	640	593	505	383	258	133	52
G5	DEL1	0	10	17	18	14	7	1	0	3	9	14	17	16	8	0
	DEL2	0	1	1	2	1	1	0	0	0	1	1	2	1	1	0
	DEL3	0	5	9	9	7	4	1	0	1	4	8	9	8	4	0
	DEL	0	16	27	29	22	12	2	0	4	14	23	28	25	13	0
	H	0	116	241	366	491	592	652	669	662	615	526	404	279	154	66

注　記

DEL1　：鋼重によるたわみ。
DEL2　：高欄によるたわみ。
DEL3　：舗装によるたわみ。
DEL　：死荷重によるたわみの合計。
H　：縦断勾配による桁の高低差。

実施設計図面

工事名	R7波土 日和佐小野線 美波・北河内 橋梁上部工事		
路線名等	(主)日和佐小野線		
工事箇所	海部郡美波町北河内		
図面名	キャンバー図		
縮尺		図面番号	64 / 104
会社名			
事業者名	南部総合県民局県土整備部（美波）		

横変位拘束構造

A1橋台G5桁　S=1:10

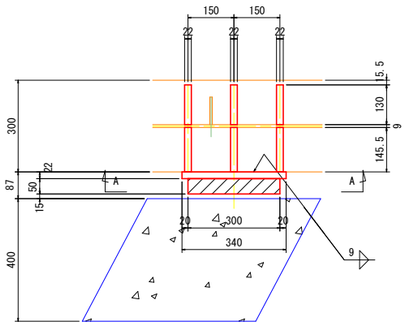

1-PL 185x22x340
1-PL 127x22x146
1-PL 127x22x130
1-PL 124x22x146
1-PL 124x22x130
1-PL 122x22x146
1-PL 122x22x130
4-BN M16x75(SUS304)(2-W付)
1-緩衝ゴム 160x50x300(クロロプレンゴム 硬度55° ±5°)

A－A

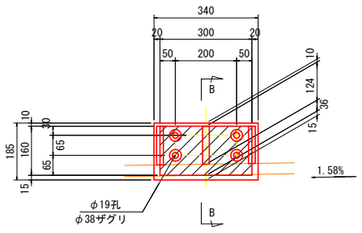

B－B

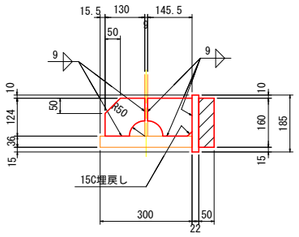

A2橋台G5桁　S=1:10

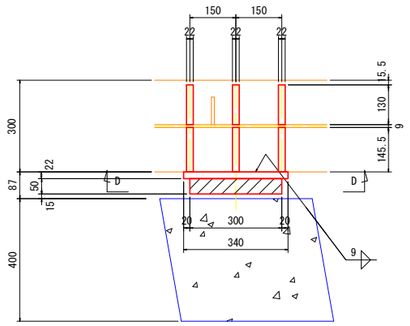

1-PL 185x22x340
1-PL 123x22x146
1-PL 123x22x130
1-PL 125x22x146
1-PL 125x22x130
1-PL 128x22x146
1-PL 128x22x130
4-BN M16x75(SUS304)(2-W付)
1-緩衝ゴム 160x50x300(クロロプレンゴム 硬度55° ±5°)

D－D

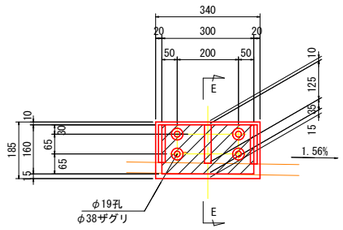

E－E

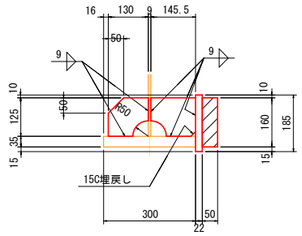

緩衝ゴム取付部詳細　S=1:5

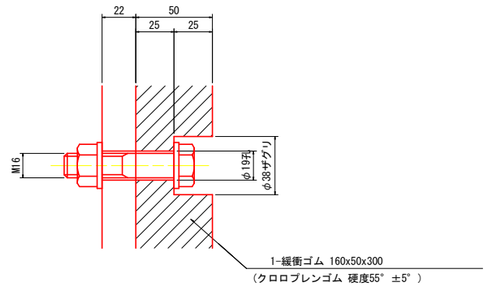

A1橋台 位置図　S=1:30

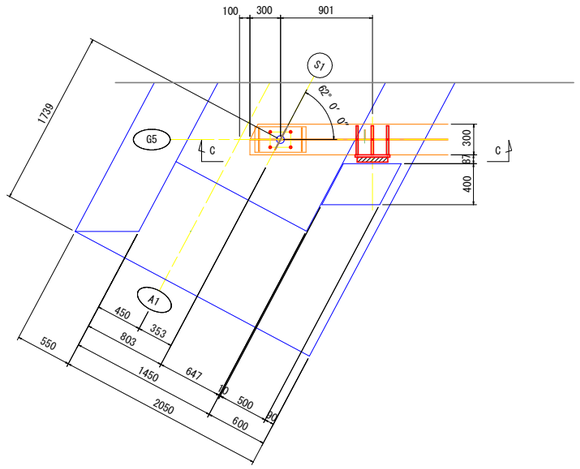

A2橋台 位置図　S=1:30

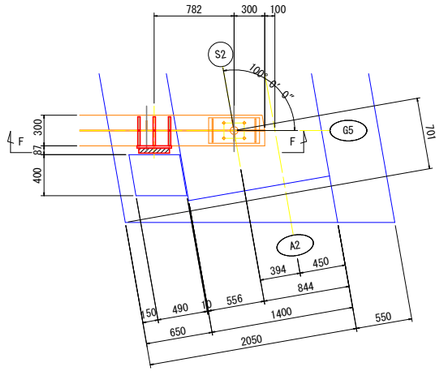

配置図

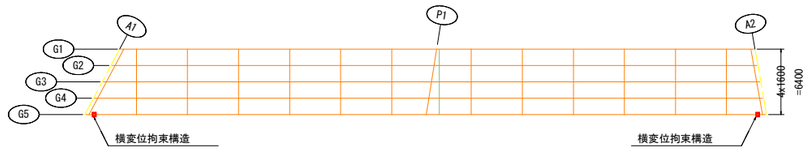

C－C

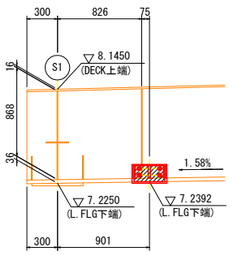

F－F

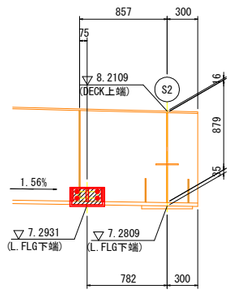

注記
1. 特記なき材質は全てSMA400AWとする。
2. ナットは弛み止めナットを使用すること。

実施設計図面

工事名	R7波土 日和佐小野線 美波・北河内 橋梁上部工事		
路線名等	(主)日和佐小野線		
工事箇所	海部郡美波町北河内		
図面名	横変位拘束構造		
縮尺	図　示	図面番号	65 / 104
会社名			
事業者名	南部総合県民局県土整備部（美波）		

排水装置(その1)

G1桁側面図　S=1:100

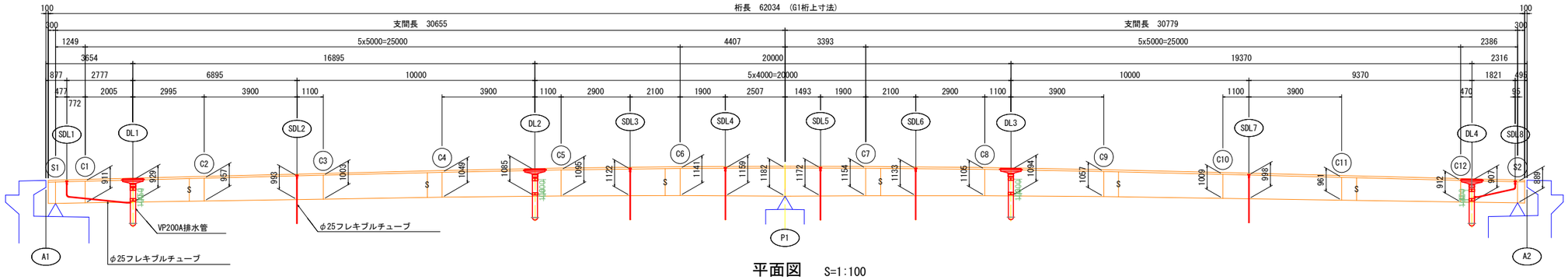

平面図　S=1:100

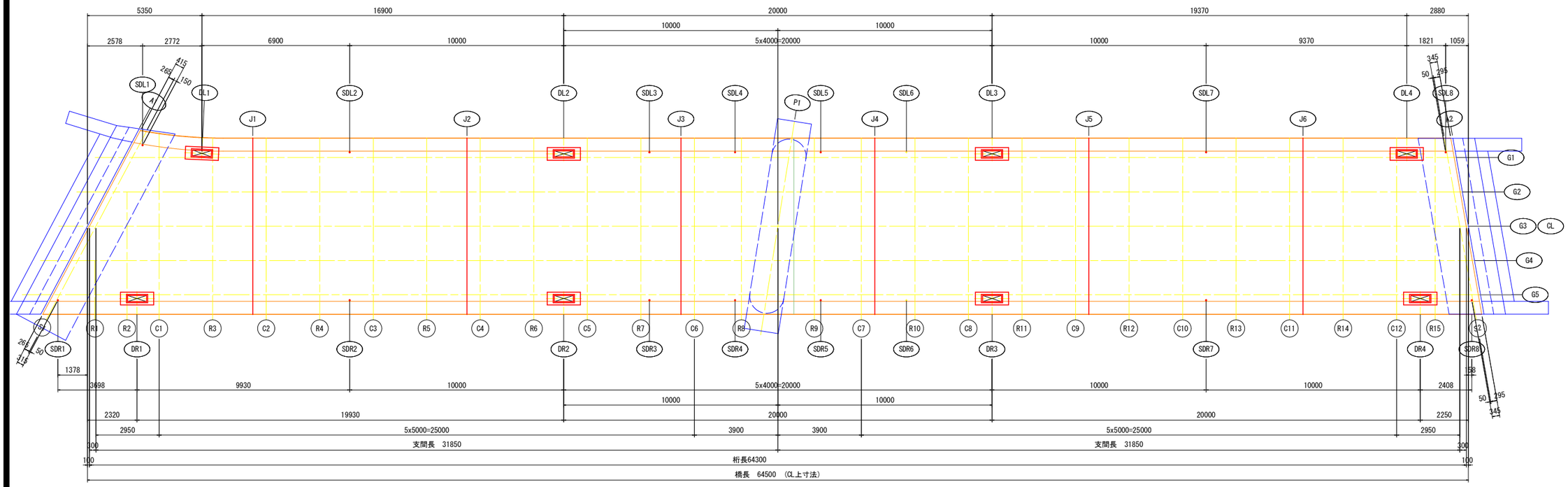

G5桁側面図　S=1:100

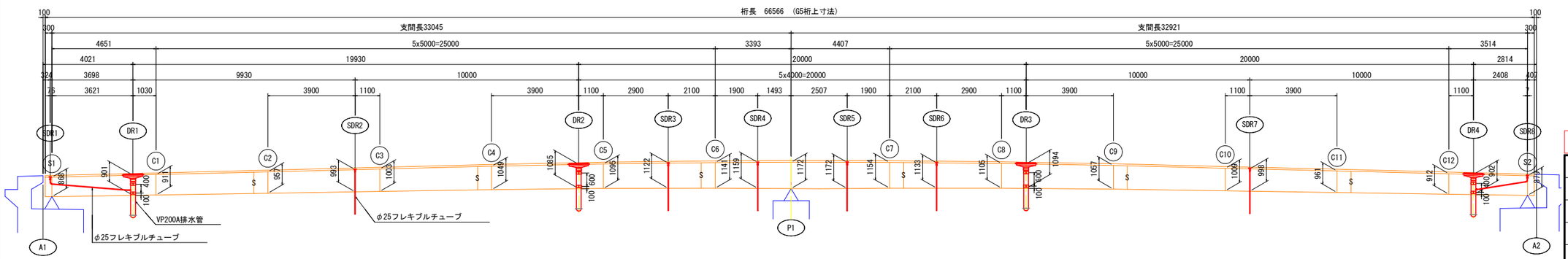

実施設計図面

工事名	R7波土 日和佐小野線 美波・北河内 橋梁上部工事		
路線名等	(主)日和佐小野線		
工事箇所	海部郡美波町北河内		
図面名	排水装置(その1)		
縮尺	S=1:100	図面番号	66 / 104
会社名			
事業者名	南部総合県民局県土整備部(美波)		

排水装置(その2)　S=1:30

A1側G1桁端部詳細図

側面図

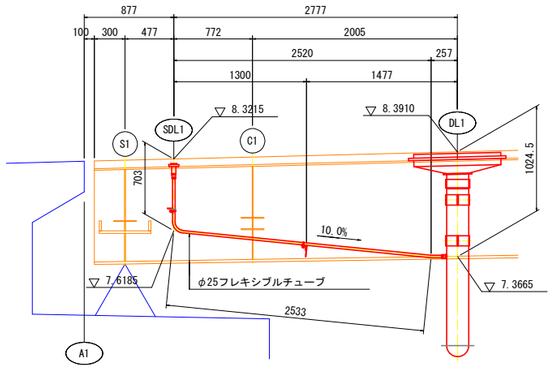

1-フレキシブルチューブ φ25x3400(両ナット)(樹脂製)

平面図

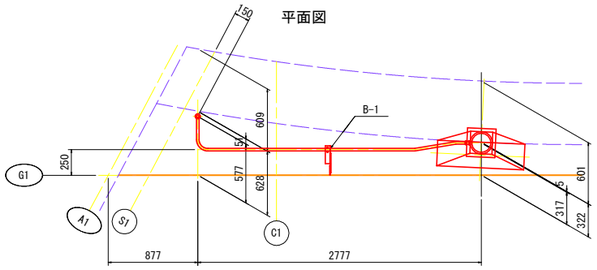

SDL1 断面図

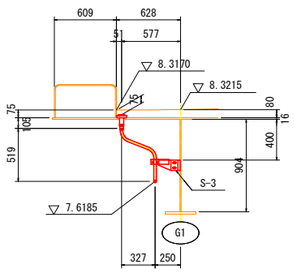

DL1 断面図

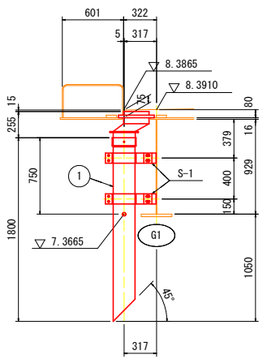

A2側G1桁端部詳細図

側面図

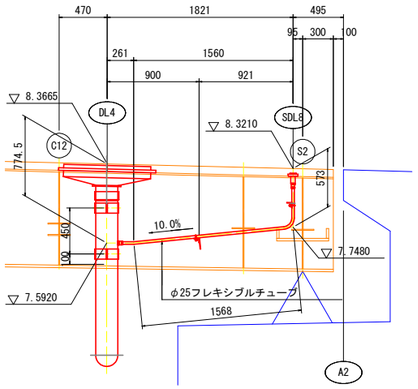

1-フレキシブルチューブ φ25x2100(両ナット)(樹脂製)

平面図

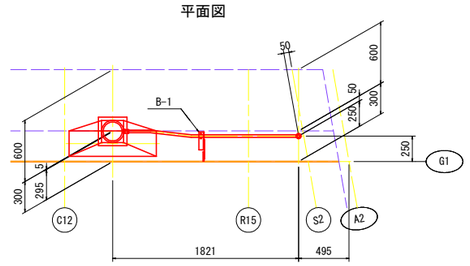

DL4 断面図

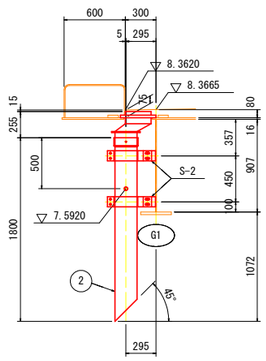

SDL8 断面図

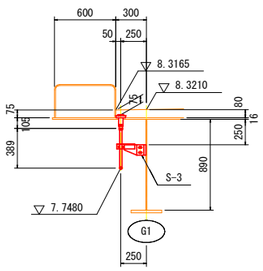

A1側G5桁端部詳細図

側面図

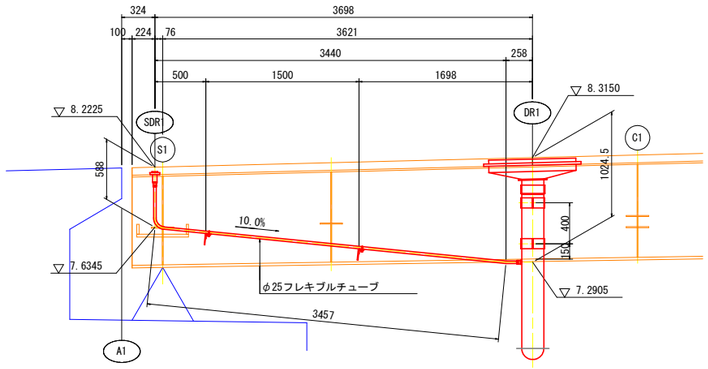

1-フレキシブルチューブ φ25x4000(両ナット)(樹脂製)

平面図

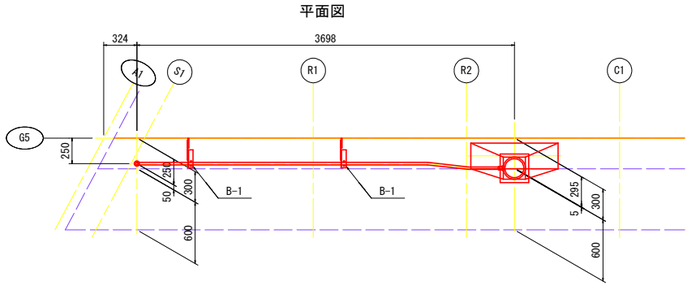

SDR1 断面図

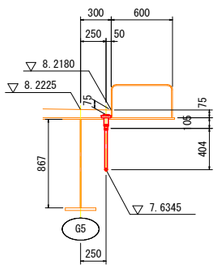

DR1 断面図

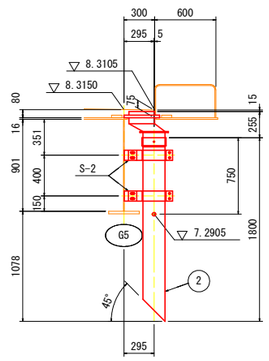

A2側G5桁端部詳細図

側面図

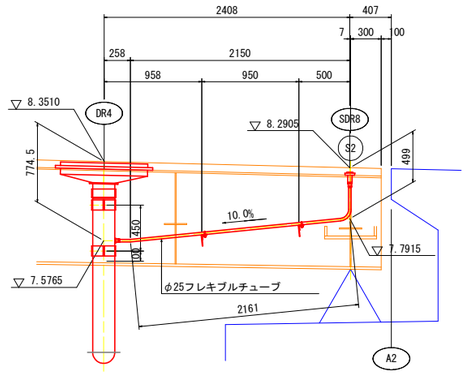

1-フレキシブルチューブ φ25x2600(両ナット)(樹脂製)

平面図

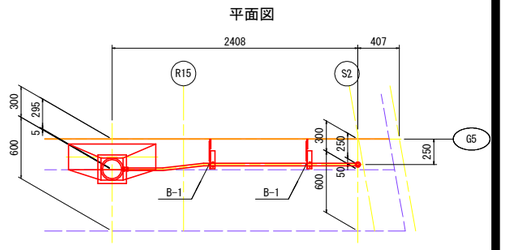

DR4 断面図

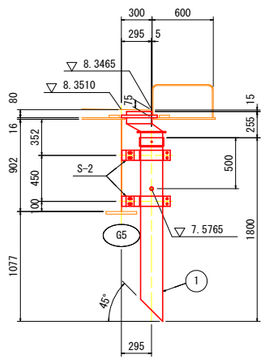

SDR8 断面図

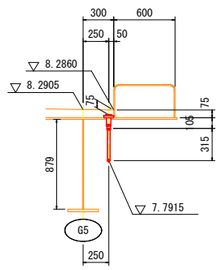

DL2, DL3 断面図

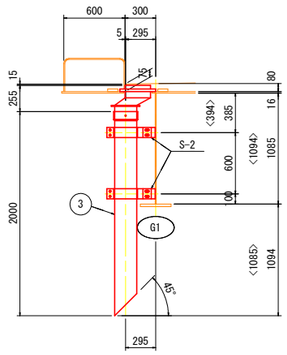

SDL2～SDL7 断面図

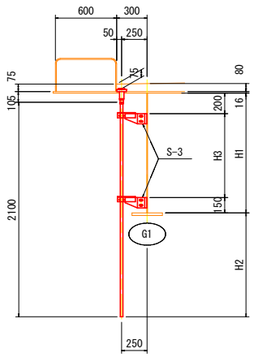

	H1	H2	H3
SDL2	993	1196	643
SDL3	1122	1067	772
SDL4	1159	1030	809
SDL5	1172	1017	822
SDL6	1133	1056	783
SDL7	998	1191	648

1-フレキシブルチューブ φ25x2100(片ナット)(樹脂製)

DR2, DR3 断面図

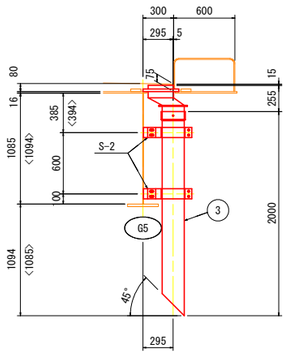

SDR2～SDR7 断面図

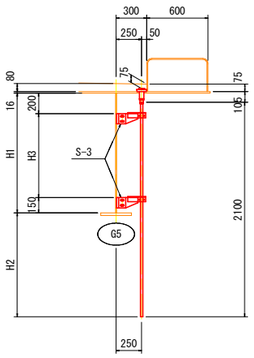

	H1	H2	H3
SDR2	993	1196	643
SDR3	1122	1067	772
SDR4	1159	1030	809
SDR5	1172	1017	822
SDR6	1133	1056	783
SDR7	998	1191	648

1-フレキシブルチューブ φ25x2100(片ナット)(樹脂製)

実施設計図面

工事名	R7波土 日和佐小野線 美波・北河内 橋梁上部工事		
路線名等	(主)日和佐小野線		
工事箇所	海部郡美波町北河内		
図面名	排水装置(その2)		
縮尺	S=1:30	図面番号	67 / 104
会社名			
事業者名	南部総合県民局県土整備部（美波）		

排水装置(その3)　S=1:10

排水桝詳細　S=1:10

(製作数:8)

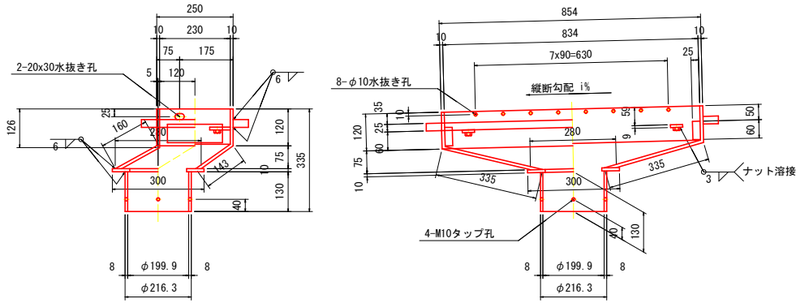

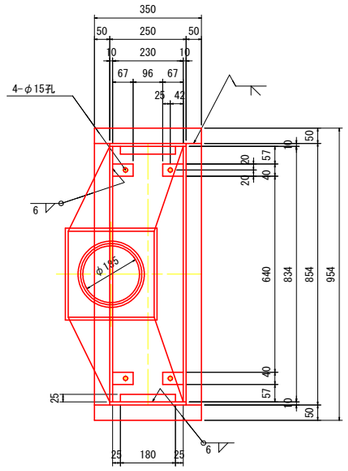

※1　2-PL 385x10x455(SM400A)
※1　1-PL 834x10x286(SM400A)
※1　1-PL 834x10x263(SM400A)
※1　1-PL 300x10x300(SM400A)
※1　2-PL　50x25x350(SM400A)
※1　2-PL　50x25x854(SM400A)
※1　2-PL　60x25x180(SM400A)
※1　4-PL　40x 9x 67(SM400A)
※1　1-PIPE φ216.3x8.2x l(STK400)
※3　4-1種ナット M12

	i	l
DL1	2.50	133
DL2	2.03	132
DL3	-1.77	132
DL4	-2.50	133
DR1	-2.50	133
DR2	-2.03	132
DR3	1.77	132
DR4	2.50	133

排水桝詳細　S=1:10

S-1 <S-2> (製作数:2 <14>)

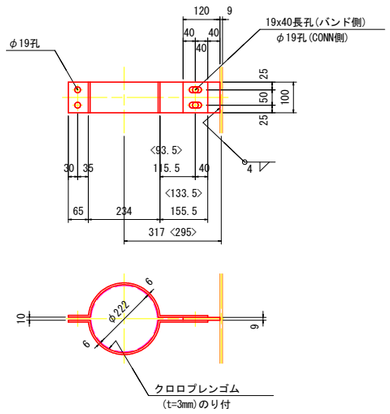

1-PL 100x9x120(SMA400AW)
※1　2-PL 100x6x569<547>(SM400A)
※3　2-BN M16x50(2-W付)
※3　2-BN M16x40(2-W付)
2-ゴム板 100x3x335(クロロプレンゴム)

S-3 (製作数:26)

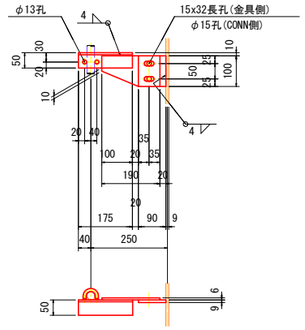

1-PL 100x9x 90(SMA400AW)
※1　1-PL 100x6x190(SM400A)
※1　1-L 50x50x6x176
※3　2-BN M12x40(2-W付)
※3　1-U.BOLT 呼び20C
1-ゴム板 50x1x82(クロロプレンゴム)

B-1 (製作数:6)

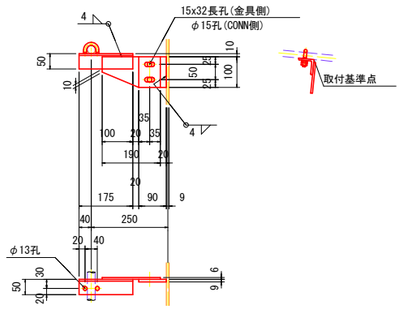

1-PL 100x9x 90(SMA400AW)
※1　1-PL 100x6x190(SM400A)
※1　1-L 50x50x6x176
※3　2-BN M12x40(2-W付)
※3　1-U.BOLT 呼び20C
1-ゴム板 50x1x82(クロロプレンゴム)

U.BOLT詳細　S=1:2

呼び20(C形)

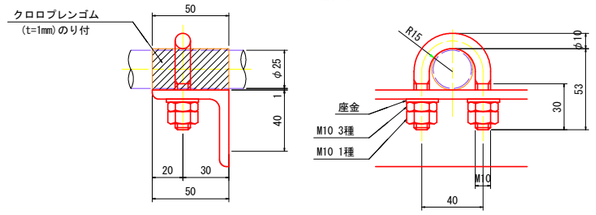

桝蓋詳細　S=1:10

(製作数:8)

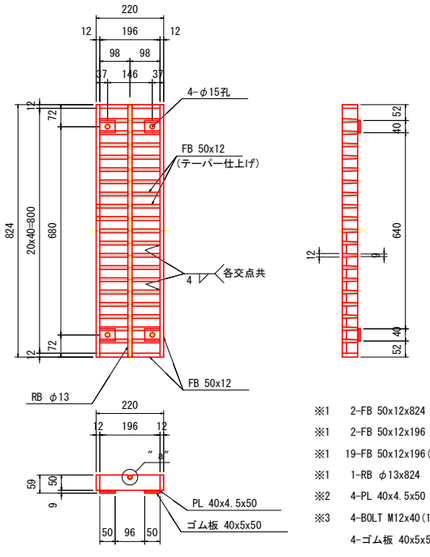

"a"部詳細　S=1:3

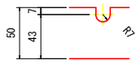

※1　2-FB 50x12x824
※1　2-FB 50x12x196
※1　19-FB 50x12x196(テーパー仕上げ)
※1　1-RB φ13x824
※2　4-PL 40x4.5x50
※3　4-BOLT M12x40(1-W,1-SW付)
4-ゴム板 40x5x50(クロロプレンゴム)

排水管詳細　S=1:20

① (製作数:2)

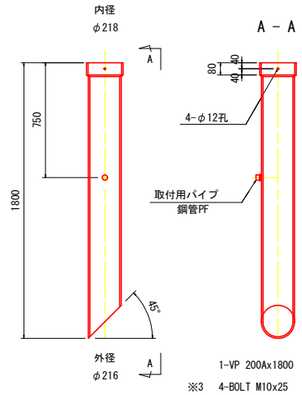

1-VP 200Ax1800
※3　4-BOLT M10x25

② (製作数:2)

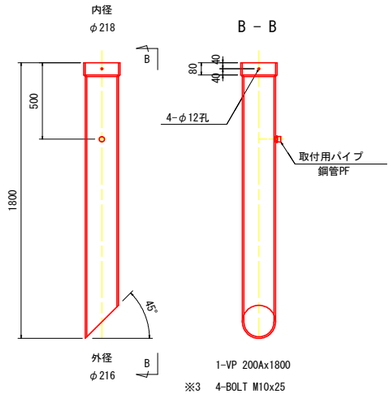

1-VP 200Ax1800
※3　4-BOLT M10x25

③ (製作数:4)

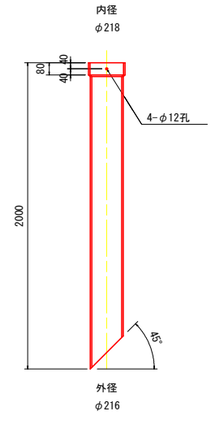

1-VP 200Ax2000
※3　4-BOLT M10x25

注記
1. 特記なき材質は全てSS400とする。
2. Uボルト付以外のナットは
全てゆるみ止めナットを使用する。
3. ※印部材は全て溶融亜鉛メッキ(JIS H8641)
を施す。付着量は下表参照。

	種類の記号	膜厚(μm)	適用例(参考)
※1	HDZT77	77以上	厚さ6mm以上の素材
※2	HDZT63	63以上	厚さ3mm以上の素材
※3	HDZT49	49以上	厚さ1mm以上の素材、直径12mm以上のボルト・ナット及び厚さ2.3mmを超える座金

4. ボルト孔はメッキ付着量を考慮し
ボルト孔+3mmを標準とする。

実施設計図面

工事名	R7波土 日和佐小野線 美波・北河内 橋梁上部工事		
路線名等	(主)日和佐小野線		
工事箇所	海部郡美波町北河内		
図面名	排水装置(その3)		
縮尺	図　示	図面番号	68 / 104
会社名			
事業者名	南部総合県民局県土整備部(美波)		

排水装置(その4)

平面図　S=1:100

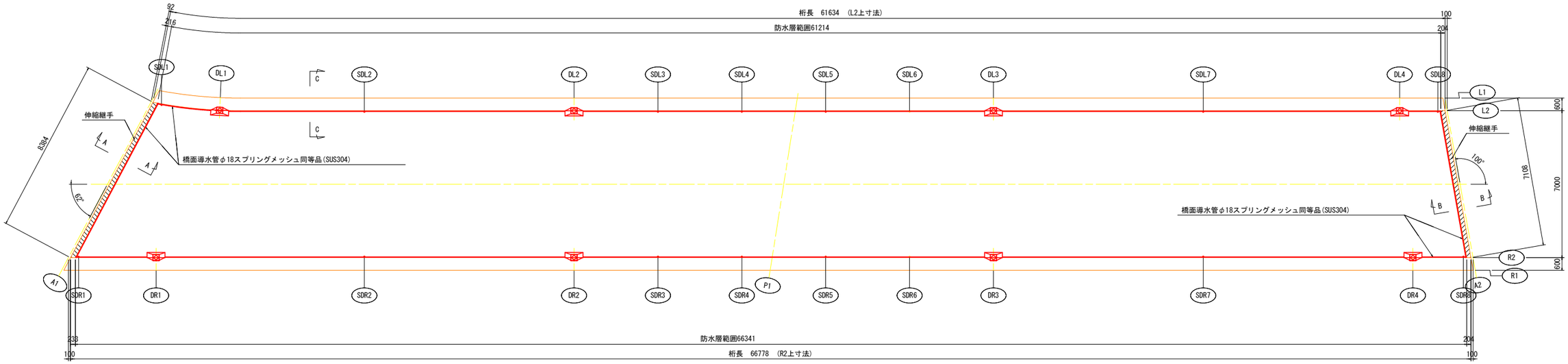

スラブドレーン詳細図　S=1:5

(製作数:16)

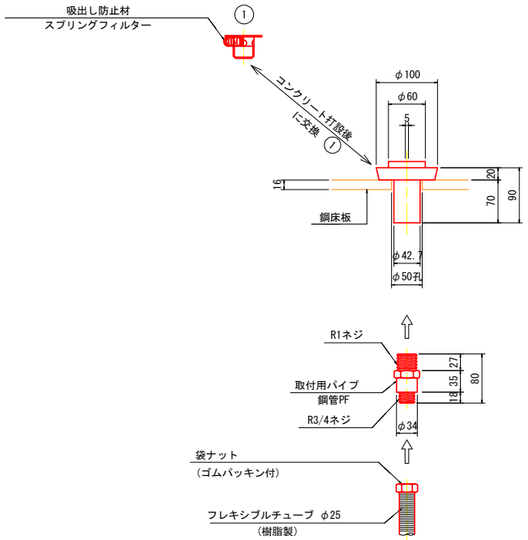

フレキシブルチューブと排水管の接続詳細　S=1:5

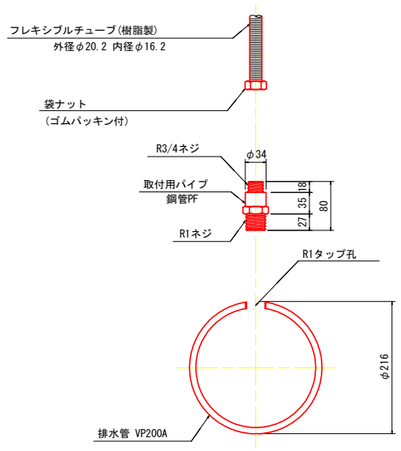

排水管と取付用パイプの接続は接着剤も併用すること。

A － A 〈B － B〉　S=1:5

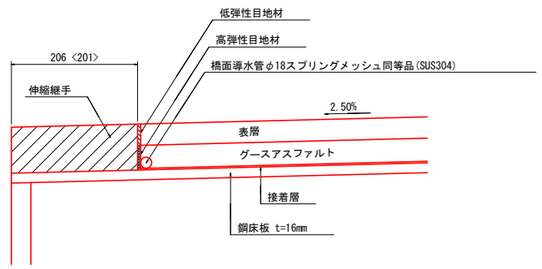

C － C　S=1:5

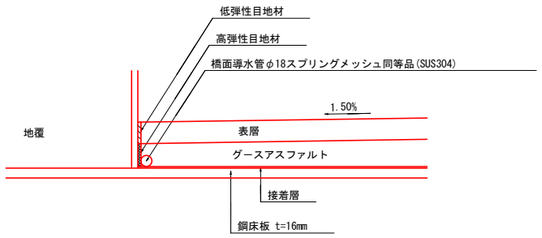

実施設計図面

工事名	R7波土 日和佐小野線 美波・北河内 橋梁上部工事		
路線名等	(主)日和佐小野線		
工事箇所	海部郡美波町北河内		
図面名	排水装置(その4)		
縮尺	図　示	図面番号	69 / 104
会社名			
事業者名	南部総合県民局県土整備部〈美波〉		

支承詳細図(A1)　S=1:10

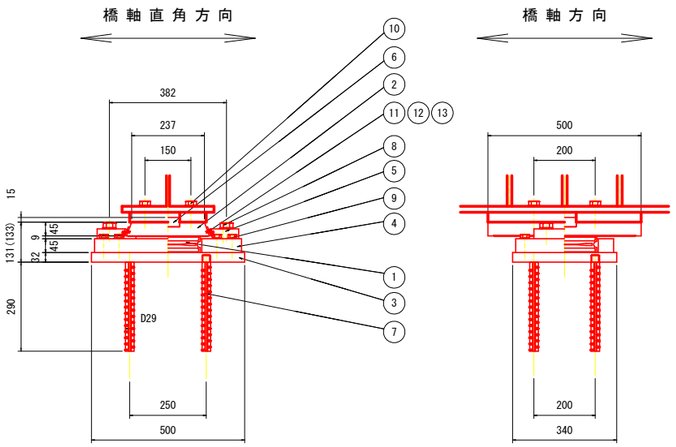

※（ ）の数値はSGN12(SGめっき+ナイロンコーティング　二重防錆仕様）被覆後の高さを示す。

① 高面圧ゴム支承　CR+SM490A+CFRP+PTFE

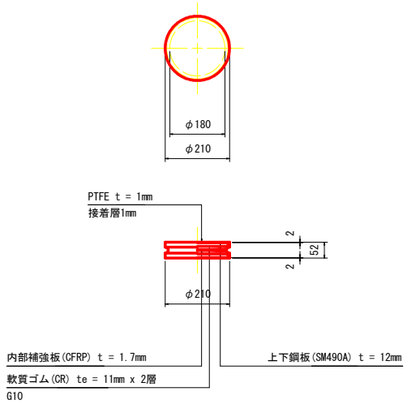

② 上　沓　SM490A+SUS316

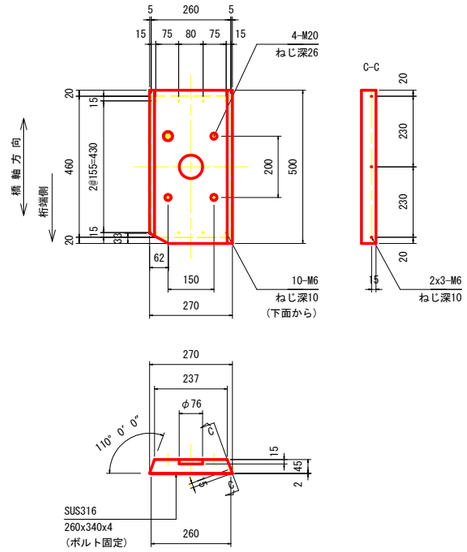

設計条件

反力	最大反力			Rmax	531 kN
	最大反力 回転照査用			Rmax2	315 kN
	死荷重反力			Rd	137 kN
	照査荷重			Rl	408 kN
	最大水平力	橋軸方向		Rheq1	14 kN
		橋軸直角方向		Rheq2	188 kN
	上向きの地震力			Ru	43 kN
	上向きの力(常時)			Ru	13 kN
変位量	照査荷重時の変位量			δcl	---- mm
	回転変位量			δr	0.60 mm
	水平変位量	常時	橋軸方向	ΔL1	28 mm
		地震時	橋軸方向	ΔLe1	122 mm
			橋軸直角方向	ΔLe2	0 mm

材料表

部番	品名	材質	個数	質量(kg)	備考
1	高面圧すべりゴム支承	CR+SM490A+CFRP+PTFE	1	7.4	CR Ge=1.0N/mm2
②	上沓	SM490A+SUS316	1	45.9	
③	ベースプレート	SM490A	1	41.9	
④	固定枠プレート	SM490A	1	39.2	
⑤	サイドブロック	SM490A	2	8.2	
⑥	せん断キー	SM490A	1	1.0	
⑦	アンカーボルト	SD345	4	6.5	
⑧	六角ボルト	------	6	2.4	座金(22H)付
⑨	六角ボルト	------	8	1.4	座金(22H)付
⑩	六角ボルト	------	4	----	座金(22H)付
11	すべり板	SUS316	2	1.2	上沓用
12	すべり板	PTFE+SUS316	2	0.3	サイドブロック用
13	十字穴付皿小ねじ	------	10	0.1	すべり板用
	全質量 (kg)			155.5	

注)1. ◯印はST-SGN12(SGめっき+ナイロンコーティング　二重防錆)仕様とする。
ただし、ナイロンコーティングはボルト頭部及びワッシャーのみとし、
ボルトの頭部以外はSGめっきのみとする。
注)2. ◯印はST-SG仕様とする。
注)3. 部材番号10のセットボルト長は取合い部材厚を確認後に決定すること。
注)4. 高面圧ゴム支承の質量は参考質量とする
注)5. 必要に応じて吊り用のねじ孔を設けてもよい。

⑧	六角ボルト	M24x75	強度区分 8.8
		平座金(22H)	24x44x4.5
⑨	六角ボルト	M16x65	強度区分 8.8
		平座金(22H)	16x30x3.2
⑩	六角ボルト	M20xL	強度区分 8.8
		平座金(22H)	20x37x3.2
⑬	十字穴付皿小ねじ	M6x12	(ステンレス鋼)

③ ベースプレート　SM490A

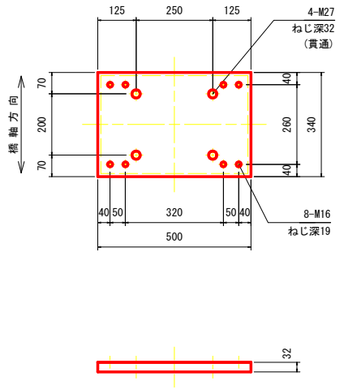

④ 固定枠プレート SM490A

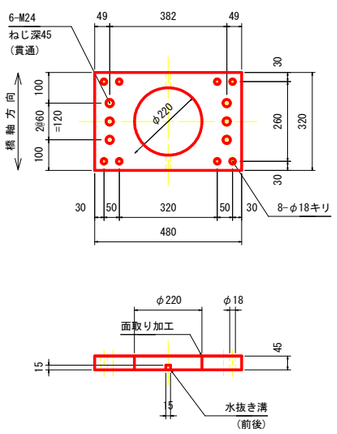

⑤ サイドブロック SM490A

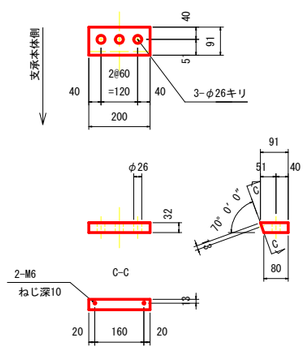

⑥ せん断キー SM490A

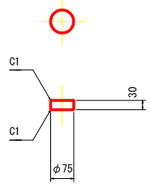

⑦ アンカーボルト SD345

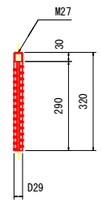

⑪ すべり板 SUS316　S=1:5
（上沓側）

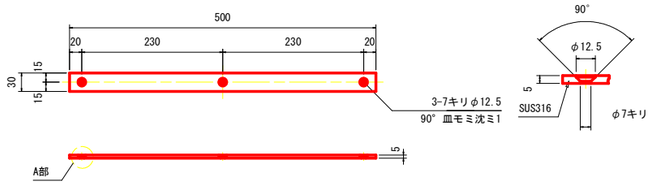

⑫ すべり板 PTFE+SUS316　S=1:5
（サイドブロック側）

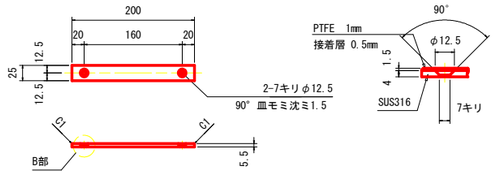

位置図

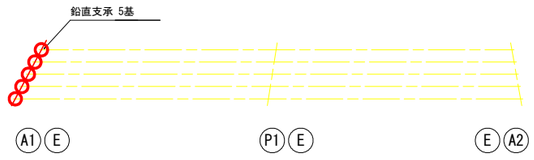

実施設計図面

工事名	R7波土 日和佐小野線 美波・北河内 橋梁上部工事		
路線名等	(主)日和佐小野線		
工事箇所	海部郡美波町北河内		
図面名	支承詳細図(A1)		
縮尺	図示	図面番号	70 / 104
会社名			
事業者名	南部総合県民局県土整備部（美波）		

支承詳細図(A2)　S=1:10

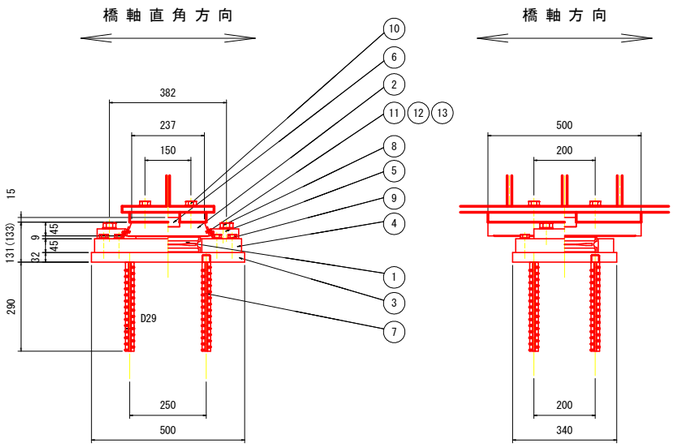

※（ ）の数値はSGN12(SGめっき+ナイロンコーティング　二重防錆仕様）被覆後の高さを示す。

① 高面圧ゴム支承　CR+SM490A+CFRP+PTFE

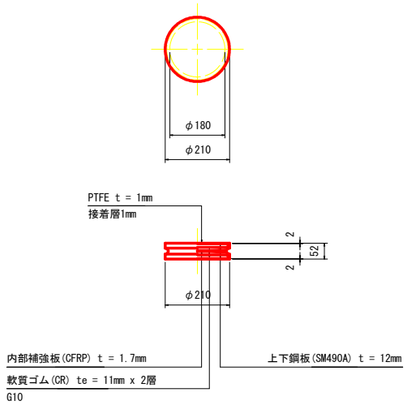

② 上　沓　SM490A+SUS316

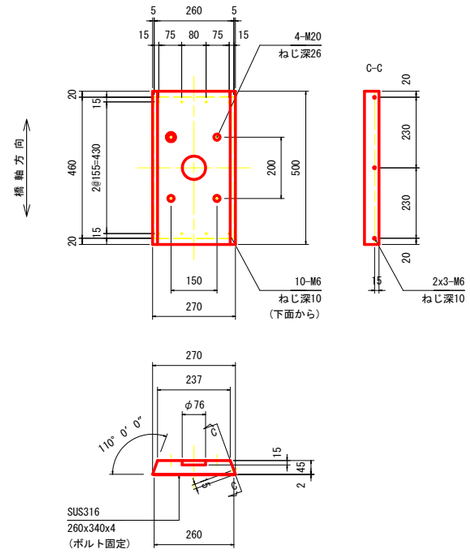

設計条件

反力	最大反力			Rmax	433 kN
	最大反力 回転照査用			Rmax2	297 kN
	死荷重反力			Rd	136 kN
	照査荷重			Rl	313 kN
	最大水平力	橋軸方向		Rheq1	14 kN
		橋軸直角方向		Rheq2	198 kN
	上向きの地震力			Ru	43 kN
変位量	照査荷重時の変位量			δcl	---- mm
	回転変位量			δr	0.60 mm
	水平変位量	常時	橋軸方向	ΔL1	28 mm
		地震時	橋軸方向	ΔLe1	114 mm
			橋軸直角方向	ΔLe2	0 mm

材料表

部番	品名	材質	個数	質量(kg)	備考
1	高面圧すべりゴム支承	CR+SM490A+CFRP+PTFE	1	7.4	CR Ge=1.0N/mm2
②	上沓	SM490A+SUS316	1	45.9	
③	ベースプレート	SM490A	1	41.9	
④	固定枠プレート	SM490A	1	39.2	
⑤	サイドブロック	SM490A	2	8.2	
⑥	せん断キー	SM490A	1	1.0	
⑦	アンカーボルト	SD345	4	6.5	
⑧	六角ボルト	------	6	2.4	座金(22H)付
⑨	六角ボルト	------	8	1.4	座金(22H)付
⑩	六角ボルト	------	4	----	座金(22H)付
11	すべり板	SUS316	2	1.2	上沓用
12	すべり板	PTFE+SUS316	2	0.3	サイドブロック用
13	十字穴付皿小ねじ	------	10	0.1	すべり板用
	全質量 (kg)			155.5	

注)1. ◯印はST-SGN12(SGめっき+ナイロンコーティング　二重防錆)仕様とする。
ただし、ナイロンコーティングはボルト頭部及びワッシャーのみとし、
ボルトの頭部以外はSGめっきのみとする。
注)2. ◯印はST-SG仕様とする。
注)3. 部材番号10のセットボルト長は取合い部材厚を確認後に決定すること。
注)4. 高面圧ゴム支承の質量は参考質量とする
注)5. 必要に応じて吊り用のねじ孔を設けてもよい。

⑧	六角ボルト	M24x75	強度区分 8.8
		平座金(22H)	24x44x4.5
⑨	六角ボルト	M16x65	強度区分 8.8
		平座金(22H)	16x30x3.2
⑩	六角ボルト	M20xL	強度区分 8.8
		平座金(22H)	20x37x3.2
⑬	十字穴付皿小ねじ	M6x12	(ステンレス鋼)

③ ベースプレート　SM490A

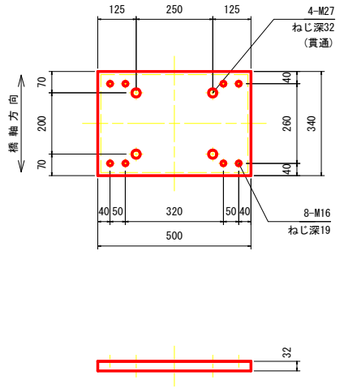

④ 固定枠プレート SM490A

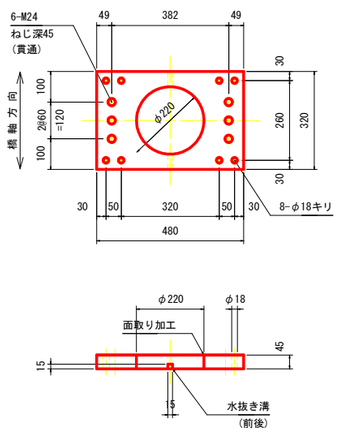

⑤ サイドブロック SM490A

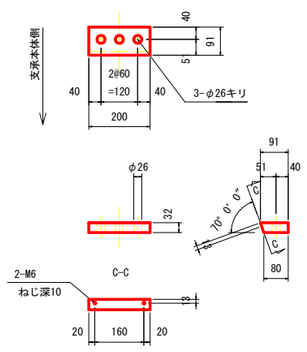

⑥ せん断キー SM490A

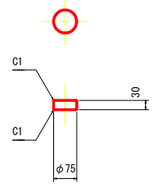

⑦ アンカーボルト SD345

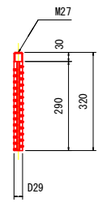

⑪ すべり板 SUS316 (上沓側)　S=1:5

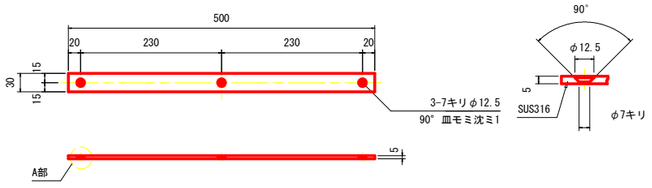

⑫ すべり板 PTFE+SUS316 (サイドブロック側)　S=1:5

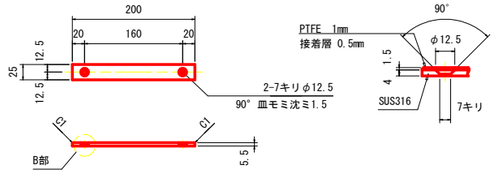

位置図

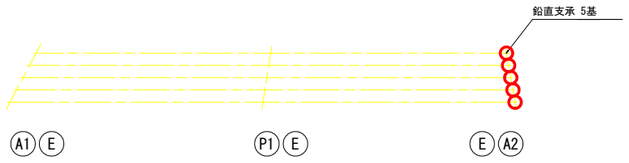

実施設計図面

工事名	R7波土 日和佐小野線 美波・北河内 橋梁上部工事		
路線名等	(主)日和佐小野線		
工事箇所	海部郡美波町北河内		
図面名	支承詳細図(A2)		
縮尺	図示	図面番号	71 / 104
会社名			
事業者名	南部総合県民局県土整備部（美波）		

支承詳細図(P1)

S=1:10

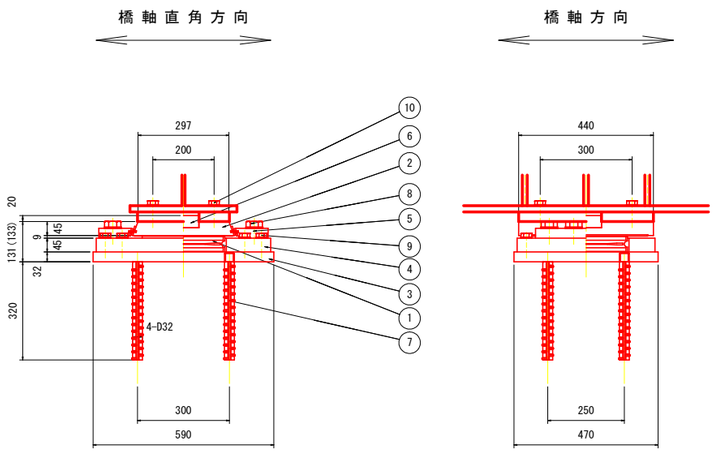

※（ ）の数値はSGN12(SGめっき+ナイロンコーティング　二重防錆仕様）被覆後の高さを示す。
※ソールプレート形状は仮形状であり、別途主桁構造図等の図面を参照のこと。

① 高面圧ゴム支承　CR+SM490A+CFRP+PTFE

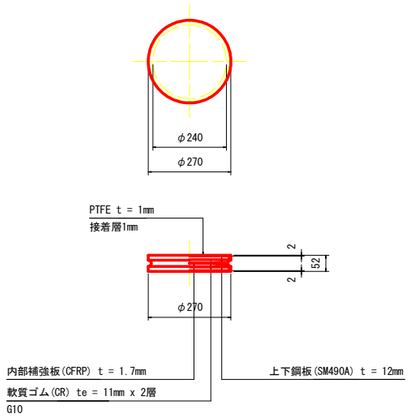

② 上　沓　SM490A+SUS316

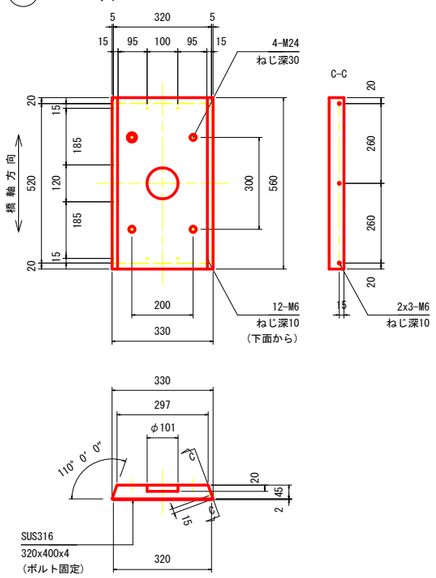

設計条件

反力	最大反力			Rmax	1041 kN
	最大反力 回転照査用			Rmax2	715 kN
	死荷重反力			Rd	467 kN
	照査荷重			Rl	---- kN
	最大水平力	橋軸方向		Rheq1	49 kN
		橋軸直角方向		Rheq2	351 kN
	上向きの地震力			Ru	147 kN
変位量	照査荷重時の変位量			δcl	---- mm
	回転変位量			δr	0.60 mm
	水平変位量	常時	橋軸方向	ΔL1	0 mm
		地震時	橋軸方向	ΔLe1	59 mm
			橋軸直角方向	ΔLe2	0 mm

材料表

部番	品名	材質	個数	質量(kg)	備考
1	高面圧すべりゴム支承	CR+SM490A+CFRP+PTFE	1	12.5	CR Ge=1.0N/mm2
②	上沓	SM490A+SUS316	1	63.0	
③	ベースプレート	SM490A	1	68.5	
④	固定枠プレート	SM490A	1	65.8	
⑤	サイドブロック	SM490A	2	15.0	
⑥	せん断キー	SM490A	1	2.5	
⑦	アンカーボルト	SD345	4	8.7	
⑧	六角ボルト	------	8	5.6	座金(22H)付
⑨	六角ボルト	------	8	2.4	座金(22H)付
⑩	六角ボルト	------	8	----	座金(22H)付
11	すべり板	SUS316	2	1.3	上沓用
12	すべり板	PTFE+SUS316	2	0.6	サイドブロック用
13	十字穴付皿小ねじ	------	12	0.1	すべり板用
	全質量 (kg)			246.0	

注)1. ◎印はST-SGN12(SGめっき+ナイロンコーティング　二重防錆)仕様とする。
ただし、ナイロンコーティングはボルト頭部及びワッシャーのみとし、
ボルトの頭部以外はSGめっきのみとする。
注)2. ○印はST-SG仕様とする。
注)3. 部材番号10のセットボルト長は取合い部材厚を確認後に決定すること。
注)4. 高面圧ゴム支承の質量は参考質量とする
注)5. 必要に応じて吊り用のねじ孔を設けてもよい。

⑧	六角ボルト	M30x75	強度区分 8.8
		平座金(22H)	30x56x4.5
⑨	六角ボルト	M20x70	強度区分 8.8
		平座金(22H)	20x37x3.2
⑩	六角ボルト	M24xL	強度区分 8.8
		平座金(22H)	20x37x3.2
⑬	十字穴付皿小ねじ	M6x12	(ステンレス鋼)

③ ベースプレート　SM490A

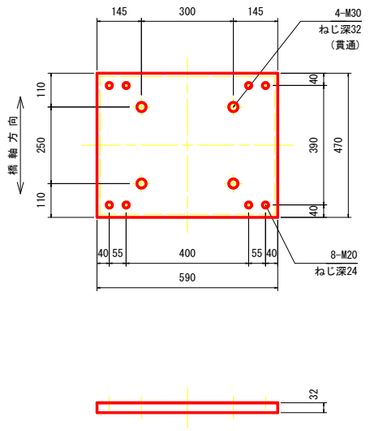

④ 固定枠プレート SM490A

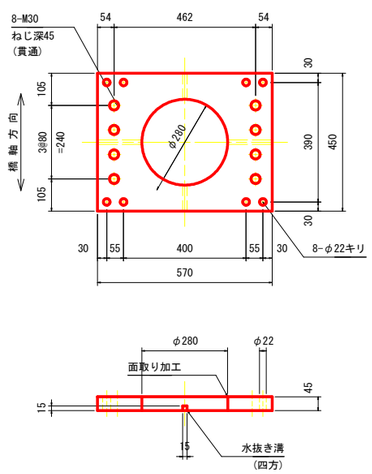

⑤ サイドブロック SM490A

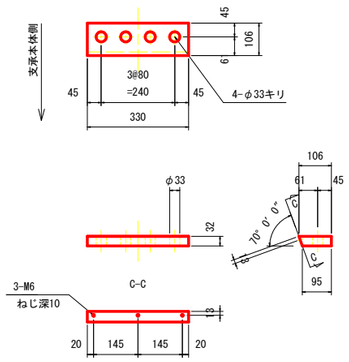

⑥ せん断キー SM490A

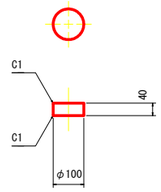

⑦ アンカーボルト SD345

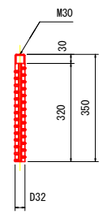

⑪ すべり板 SUS316　S=1:5
(上沓側)

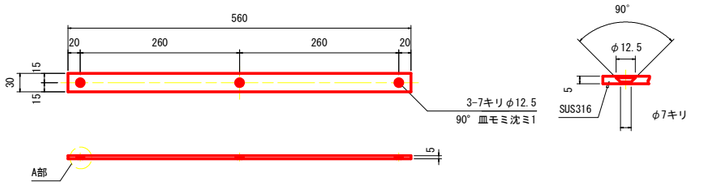

⑫ すべり板 PTFE+SUS316　S=1:5
(サイドブロック側)

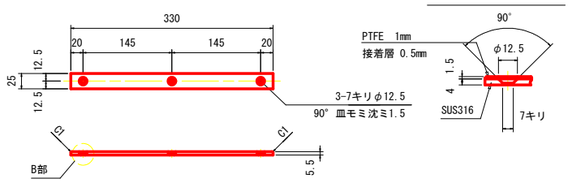

位　置　図

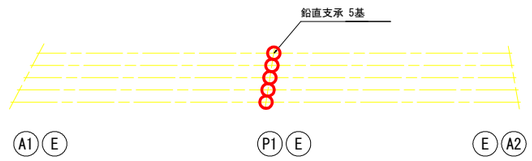

実施設計図面

工事名	R7波土 日和佐小野線 美波・北河内 橋梁上部工事		
路線名等	(主)日和佐小野線		
工事箇所	海部郡美波町北河内		
図面名	支承詳細図(P1)		
縮尺	図示	図面番号	72 / 104
会社名			
事業者名	南部総合県民局県土整備部（美波）		

水平支承詳細図(A1)　S=1:10

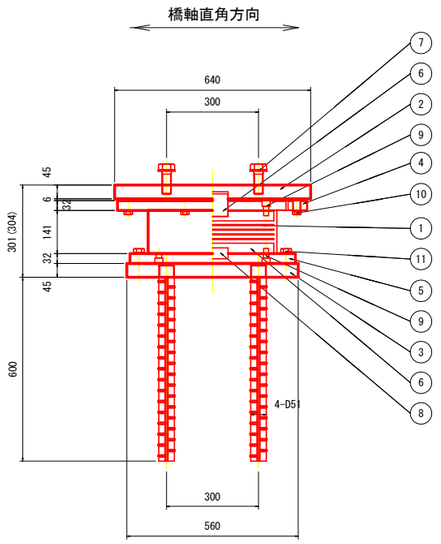

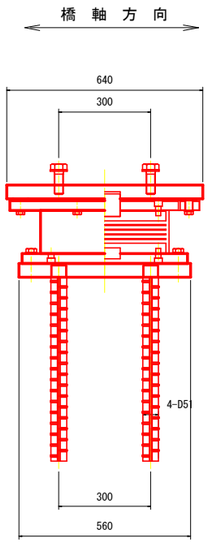

※（　）の数値はSGN12(SGめっき+ナイロンコーティング　二重防錆仕様）被覆後の高さを示す。

① 水平支承 NR+SM490A+SS400

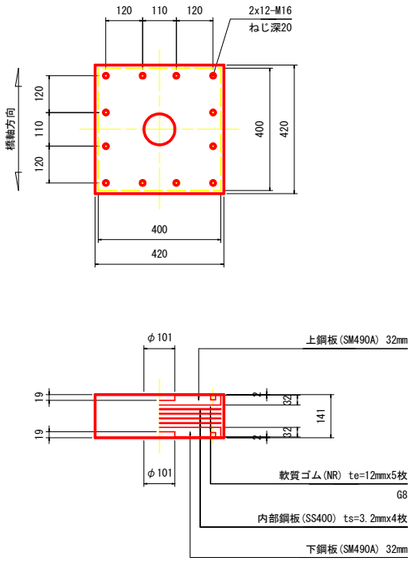

② ソールプレート SM490A

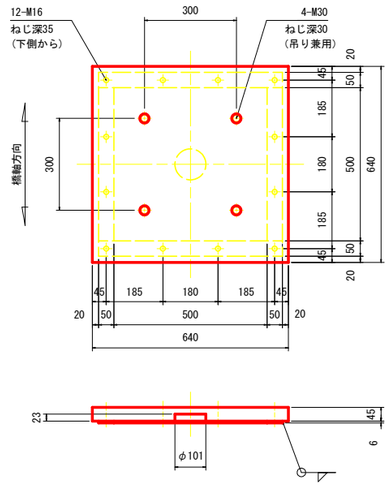

設計条件

変位量	水平変位量	常時	橋軸方向	ΔL1	28 mm
		地震時	橋軸方向	ΔLe1	121 mm
			橋軸直角方向	ΔLe2	0 mm
性能	試験変位量		せん断ひずみ	γs	175 %
			変位量	Us	121 mm
	せん断剛性			Ks	2.133 kN/mm

材料表

部番	品名	材質	個数	質量(kg)	備考
1	水平支承	NR+SM490A+SS400	1	112.2	G8
②	ソールプレート	SM490A	1	147.1	
③	ベースプレート	SM490A	1	107.7	
4	変位吸収プレート	SM490A	1	80.0	
⑤	下沓	SM490A	1	70.2	
⑥	ボス	SM490A	1	2.2	下沓側
⑥	ボス	SM490A	1	4.7	上沓側
⑦	六角ボルト	------	4	---	
8	アンカーボルト	SD345	4	40.7	
9	六角穴付きボルト	------	24	1.9	
⑩	六角ボルト	------	12	1.8	
⑪	六角ボルト	------	8	1.8	
全質量 (kg)				570.3	

注)1. ◯印はST-SGN12(SGめっき+ナイロンコーティング　二重防錆)仕様とする。
ただし、ナイロンコーティングはボルト頭部及びワッシャーのみとし、
ボルトの頭部以外はSGめっきのみとする。
注)2. ◯印はST-SG仕様とする。
注)3. 部材番号7のセットボルト長は取合い部材厚を確認後に決定すること。
注)4. 水平支承の質量は参考質量とする
注)5. 必要に応じて吊り用のねじ孔を設けてもよい。
注)6. 変位吸収プレートゴムが変形して不安定となる事から、
支承組立時の荷揚げは、変位吸収プレートに設置された
吊りボルトを使用し、ソールプレートは、別にする事。

⑦ 六角ボルト	M30xL	強度区分 8.8
	平座金(22H)	30x56x4.5
⑨ 六角穴付きボルト	M16x30	強度区分 12.9
⑩ 六角ボルト	M16x70	強度区分 8.8
	平座金(22H)	16x30x3.2
⑪ 六角ボルト	M20x60	強度区分 8.8
	平座金(22H)	20x37x3.2

③ ベースプレート SM490A

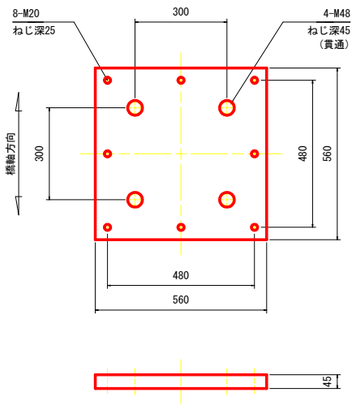

④ 変位吸収プレート SM490A+CR

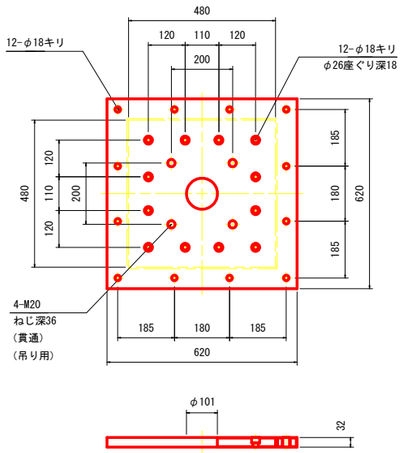

⑤ 下沓 SM490A

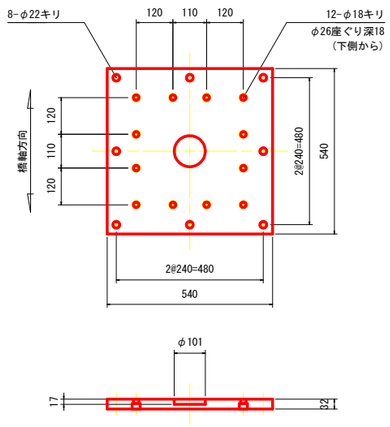

⑥ ボス SM490A

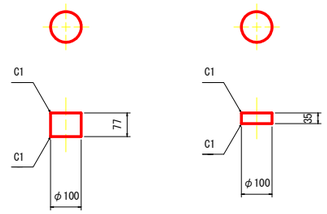

⑧ アンカーボルト SD345

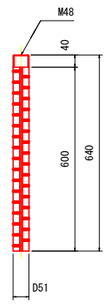

位　置　図

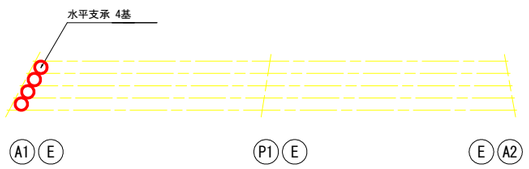

実施設計図面

工事名	R7波土 日和佐小野線 美波・北河内 橋梁上部工事		
路線名等	(主)日和佐小野線		
工事箇所	海部郡美波町北河内		
図面名	水平支承詳細図(A1)		
縮尺	S=1:10	図面番号	73 / 104
会社名			
事業者名	南部総合県民局県土整備部（美波）		

水平支承詳細図(P1)　S=1:10

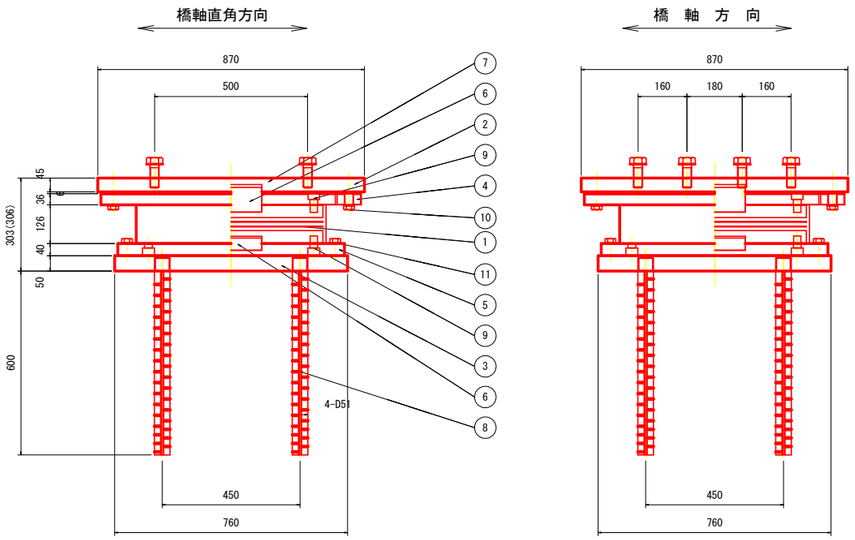

※（　）の数値はSGN12(SGめっき+ナイロンコーティング　二重防錆仕様）被覆後の高さを示す。

①水平支承 NR+SM490A+SS400

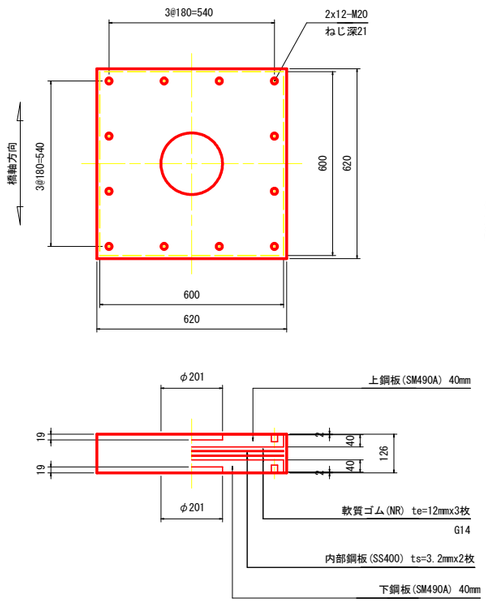

②ソールプレート SM490A

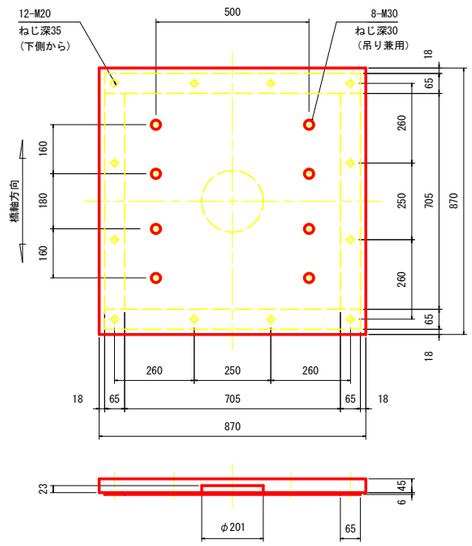

設計条件

変位量	水平変位量	常時	橋軸方向	ΔL1	0 mm
		地震時	橋軸方向	ΔLe1	62 mm
			橋軸直角方向	ΔLe2	0 mm
性能	試験変位量		せん断ひずみ	γs	175 %
			変位量	Us	105 mm
	せん断剛性			Ks	8.400 kN/mm

材料表

部番	品名	材質	個数	質量(kg)	備考
1	水平支承	NR+SM490A+SS400	1	292.4	G14
②	ソールプレート	SM490A	1	269.1	
③	ベースプレート	SM490A	1	223.2	
4	変位吸収プレート	SM490A	1	171.8	
⑤	下沓	SM490A	1	163.8	
⑥	ボス	SM490A	1	19.0	下沓側
⑥	ボス	SM490A	1	8.6	上沓側
⑦	六角ボルト	-----	8	---	
8	アンカーボルト	SD345	4	41.0	
9	六角穴付きボルト	-----	24	3.8	
⑩	六角ボルト	-----	12	3.3	
⑪	六角ボルト	-----	12	3.3	
	全質量 (kg)			1199.3	

注)1. ◯印はST-SGN12(SGめっき+ナイロンコーティング　二重防錆)仕様とする。
ただし、ナイロンコーティングはボルト頭部及びワッシャーのみとし、
ボルトの頭部以外はSGめっきのみとする。
注)2. ◯印はST-SG仕様とする。
注)3. 部材番号7のセットボルト長は取合い部材厚を確認後に決定すること。
注)4. 水平支承の質量は参考質量とする
注)5. 必要に応じて吊り用のねじ孔を設けてもよい。
注)6. 変位吸収プレートゴムが変形して不安定となる事から、
支承組立時の荷揚げは、変位吸収プレートに設置された
吊りボルトを使用し、ソールプレートは、別にする事。

⑦六角ボルト	M30xL	強度区分 8.8
	平座金(22H)	30x56x4.5
⑨六角穴付きボルト	M20x35	強度区分 12.9
⑩六角ボルト	M20x80	強度区分 8.8
	平座金(22H)	20x37x3.2
⑪六角ボルト	M20x65	強度区分 8.8
	平座金(22H)	20x37x3.2

③ベースプレート SM490A

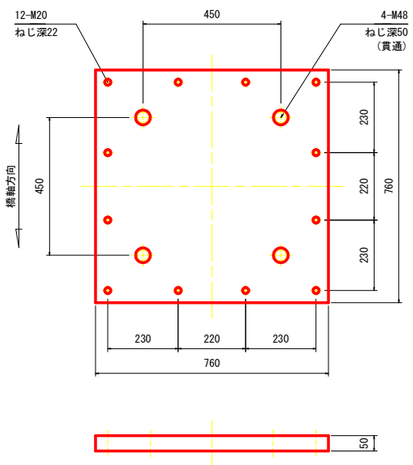

④変位吸収プレート SM490A+CR

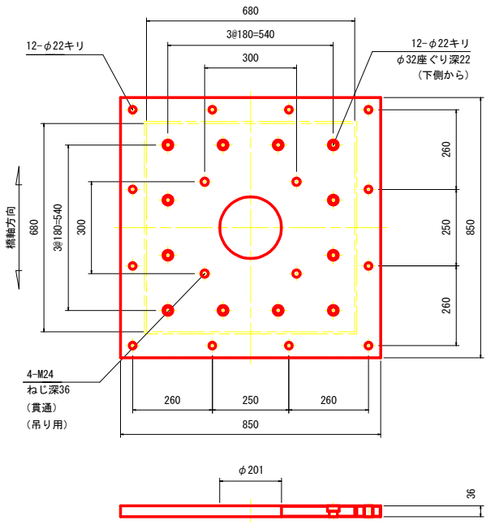

⑤下沓 SM490A

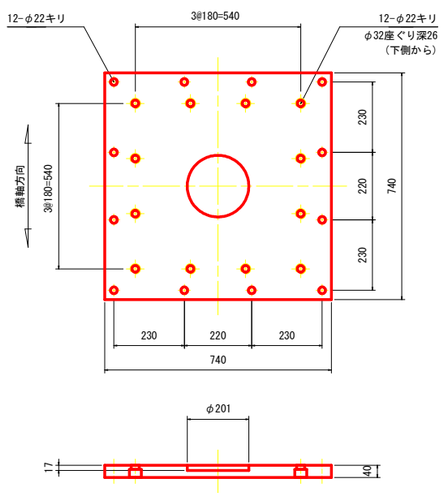

⑥ボス SM490A

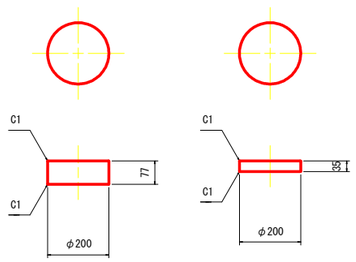

⑧アンカーボルト SD345

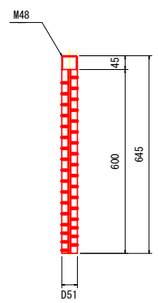

位　置　図

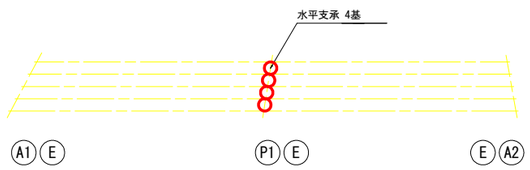

実施設計図面

工事名	R7波土 日和佐小野線 美波・北河内 橋梁上部工事		
路線名等	(主)日和佐小野線		
工事箇所	海部郡美波町北河内		
図面名	水平支承詳細図(P1)		
縮尺	S=1:10	図面番号	74 / 104
会社名			
事業者名	南部総合県民局県土整備部（美波）		

水平支承詳細図(A2)　S=1:10

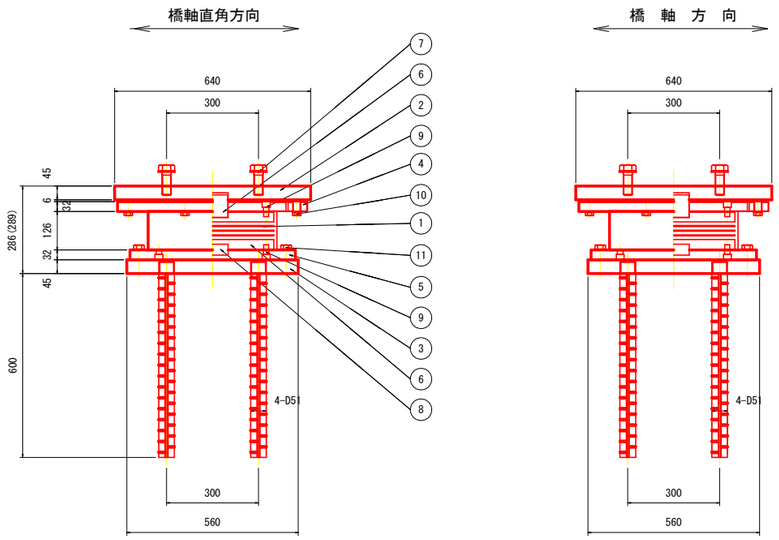

※（　）の数値はSGN12(SGめっき+ナイロンコーティング　二重防錆仕様）被覆後の高さを示す。

①水平支承 NR+SM490A+SS400

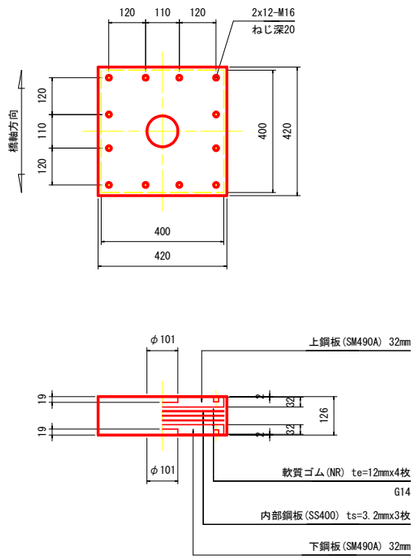

②ソールプレート SM490A

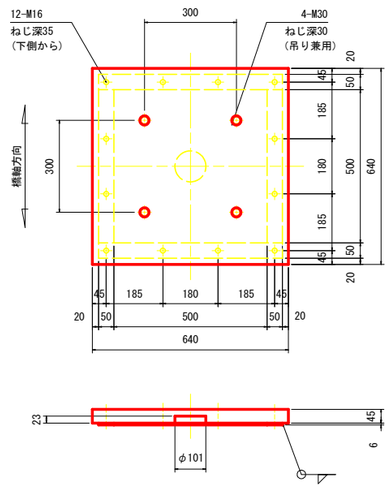

③ベースプレート SM490A

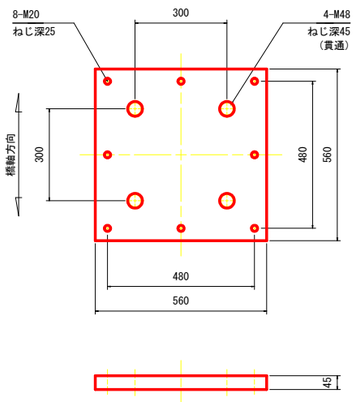

④変位吸収プレート SM490A+CR

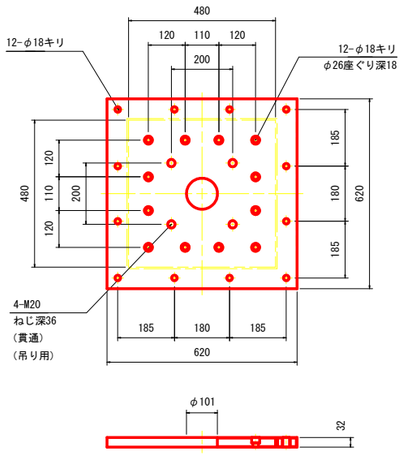

⑤下沓 SM490A

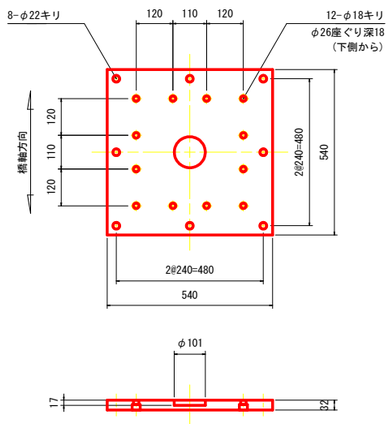

⑥ボス SM490A

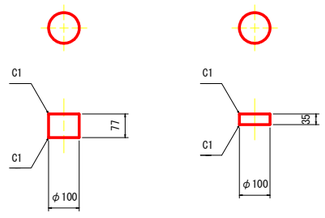

⑧アンカーボルト SD345

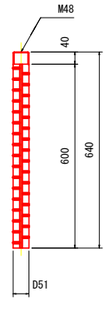

設計条件

変位量	水平変位量	常時	橋軸方向	ΔL1	28 mm
		地震時	橋軸方向	ΔLe1	106 mm
			橋軸直角方向	ΔLe2	0 mm
性能	試験変位量		せん断ひずみ	γs	175 %
			変位量	Us	105 mm
	せん断剛性			Ks	5.833 kN/mm

材料表

部番	品名	材質	個数	質量(kg)	備考
1	水平支承	NR+SM490A+SS400	1	105.0	G14
②	ソールプレート	SM490A	1	147.1	
③	ベースプレート	SM490A	1	107.7	
4	変位吸収プレート	SM490A	1	80.0	
⑤	下沓	SM490A	1	70.2	
⑥	ボス	SM490A	1	2.2	下沓側
⑥	ボス	SM490A	1	4.7	上沓側
⑦	六角ボルト	------	4	---	
8	アンカーボルト	SD345	4	40.7	
9	六角穴付きボルト	------	24	1.9	
⑩	六角ボルト	------	12	1.8	
⑪	六角ボルト	------	8	1.8	
全質量 (kg)				563.1	

注)1. ◯印はST-SGN12(SGめっき+ナイロンコーティング　二重防錆)仕様とする。
ただし、ナイロンコーティングはボルト頭部及びワッシャーのみとし、
ボルトの頭部以外はSGめっきのみとする。
注)2. ◯印はST-SG仕様とする。
注)3. 部材番号7のセットボルト長は取合い部材厚を確認後に決定すること。
注)4. 水平支承の質量は参考質量とする
注)5. 必要に応じて吊り用のねじ孔を設けてもよい。
注)6. 変位吸収プレートゴムが変形して不安定となる事から、
支承組立時の荷揚げは、変位吸収プレートに設置された
吊りボルトを使用し、ソールプレートは、別にする事。

⑦六角ボルト	M30xL	強度区分 8.8
	平座金(22H)	30x56x4.5
⑨六角穴付きボルト	M16x30	強度区分 12.9
⑩六角ボルト	M16x70	強度区分 8.8
	平座金(22H)	20x37x3.2
⑪六角ボルト	M20x60	強度区分 8.8
	平座金(22H)	20x37x3.2

位　置　図

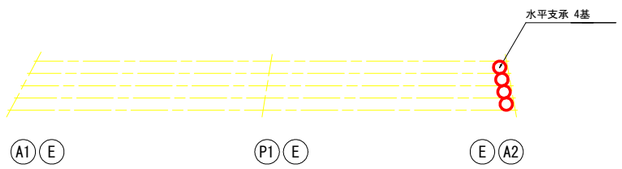

実施設計図面

工事名	R7波土 日和佐小野線 美波・北河内 橋梁上部工事		
路線名等	(主)日和佐小野線		
工事箇所	海部郡美波町北河内		
図面名	水平支承詳細図(A2)		
縮尺	S=1:10	図面番号	75 / 104
会社名			
事業者名	南部総合県民局県土整備部（美波）		

伸縮継手詳細図(その1)

S=1:30

A1

横断面図

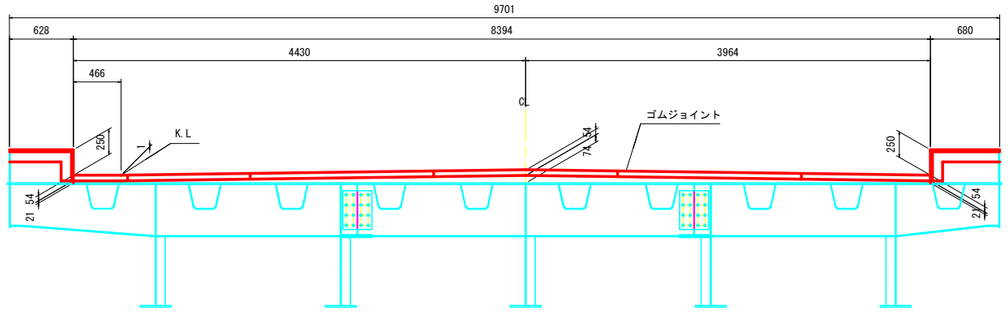

伸縮装置平面割付図

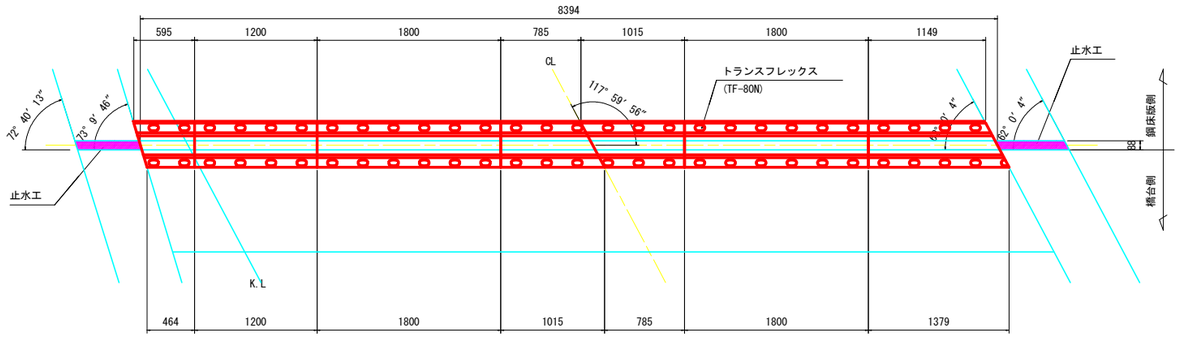

スタッドボルト及び補強鉄筋 (3)平面割付図

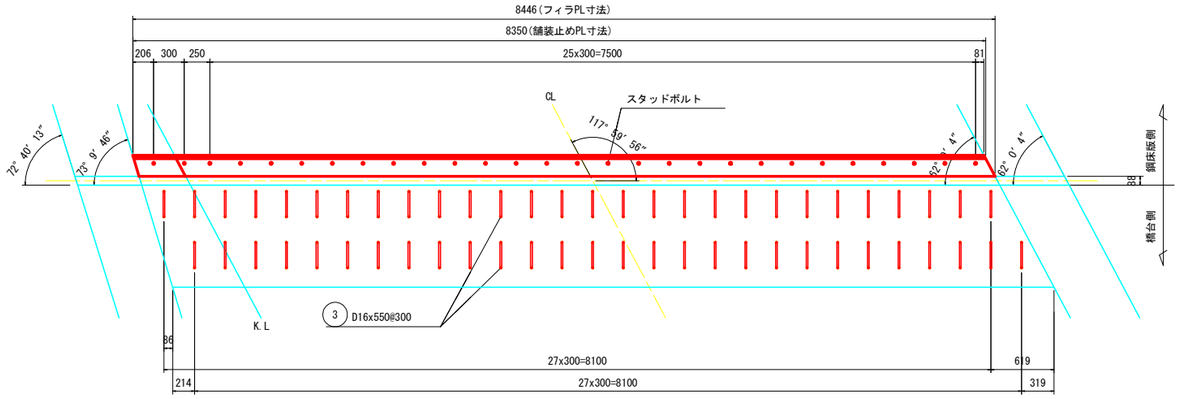

地覆部止水工

S=1:20

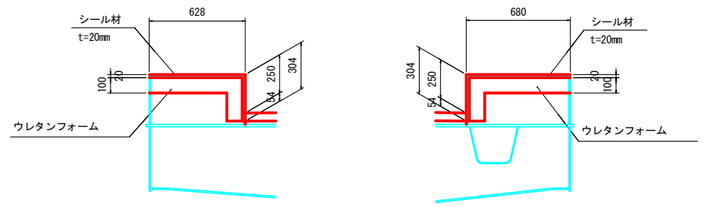

注 記

1. 各部詳細図及び材料表は、「伸縮装置詳細図(その2)」参照。

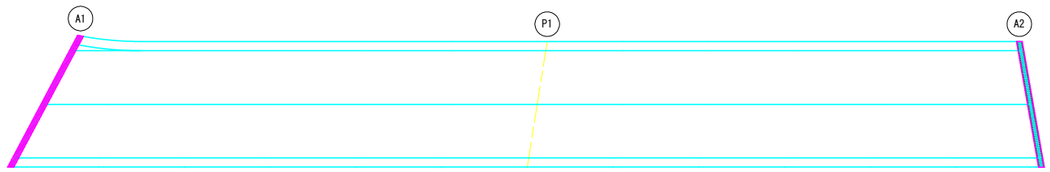

実施設計図面

工事名	R7波土 日和佐小野線 美波・北河内 橋梁上部工事		
路線名等	(主)日和佐小野線		
工事箇所	海部郡美波町北河内		
図面名	伸縮継手詳細図(その1)		
縮尺	図 示	図面番号	76 / 104
会社名			
事業者名	南部総合県民局県土整備部(美波)		

伸縮継手詳細図(その2)

S=1:6

A1

断 面 図

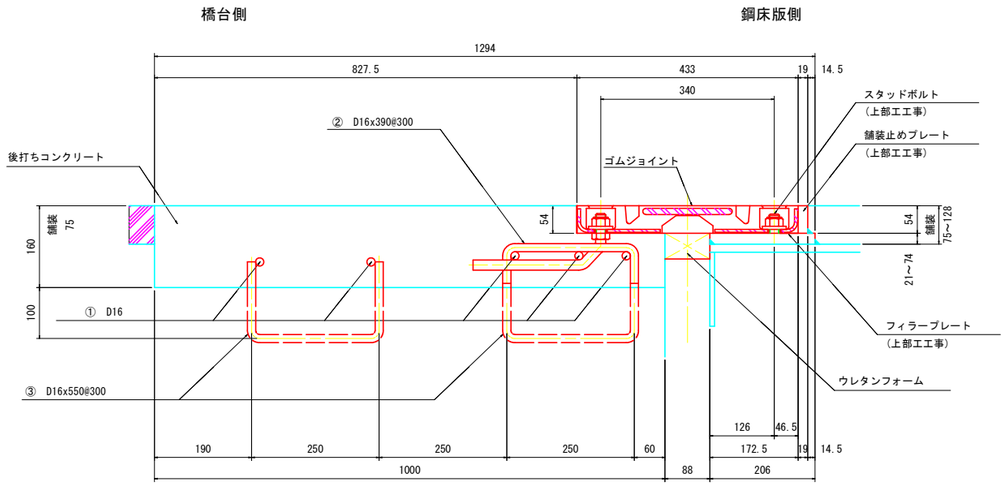

※ スタッドボルト・フィラープレート・舗装止めプレートは上部工工事に含む。

材 料 表

品　　名	仕 様 、 規 格	単 位	A1	備　　考
ゴムジョイント	荷重支持型、設計床板遊間100m	m	8.804	TF-80N同等品(重量87.5kg/1.8m)
アンカーボルト	φ20 B型	Set	28	
Uナット・ワッシャー	M20 用	Set	28	
シーラント	止水用	kg	19.8	2液シーラント ・ 2.25Kg/m
	プラグホール用	kg	11.7	シーラントT ・ 1.33Kg/m
補　強　鉄　筋	① 5-D16x 8340	kg	65	
	② 28-D16x 390	kg	17	
	③ 56-D16x 550	kg	48	
後打ちコンクリート	σ36N/mm2以上	m^3	1.3	
ウレタンフォーム	50 x 110		8.804	
地覆部シール工	シール材	L	3.3	t=20mm
	ウレタンフォーム	m	1.6	100 x 120
舗装止めプレート	PL 54x19x 8350	枚	1	上部工工事
フィラープレート	PL 206x74x 8446	枚	1	上部工工事

補強鉄筋加工図

S=1:10

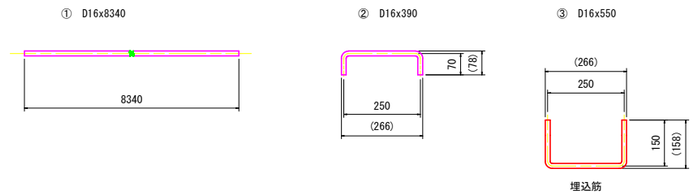

床版箱抜及び補強鉄筋 ③ 設置図

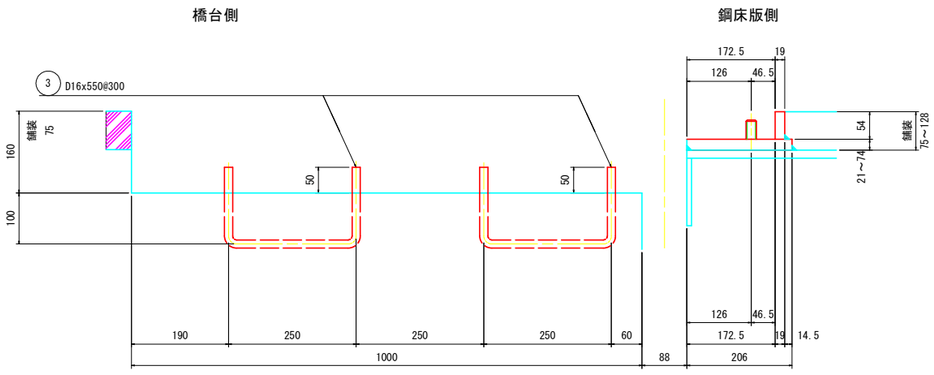

溶接要領図

S=1:3

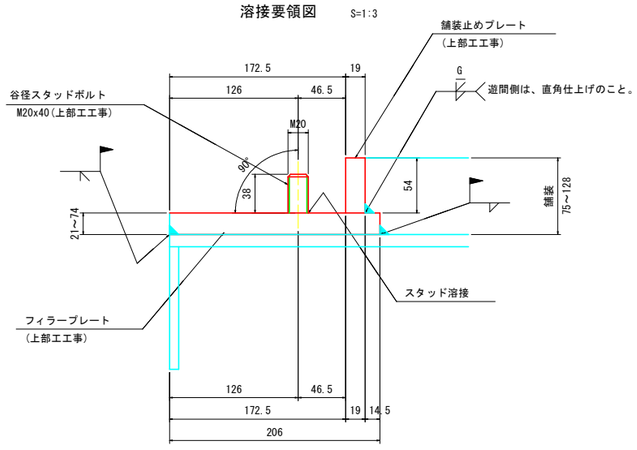

注 記

1. 配置図は、「伸縮装置詳細図(その1)」参照。

実施設計図面

工事名	R7波土 日和佐小野線 美波・北河内 橋梁上部工事		
路線名等	(主)日和佐小野線		
工事箇所	海部郡美波町北河内		
図面名	伸縮継手詳細図(その2)		
縮尺	図 示	図面番号	77 / 104
会社名			
事業者名	南部総合県民局県土整備部〈美波〉		

伸縮継手詳細図(その3)

S=1:30

A2

横断面図

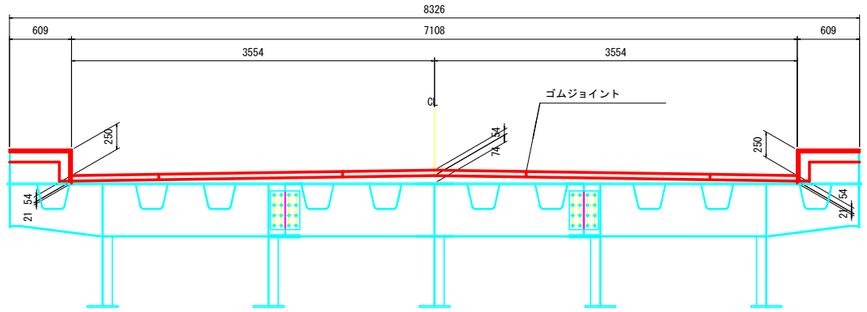

伸縮装置平面割付図

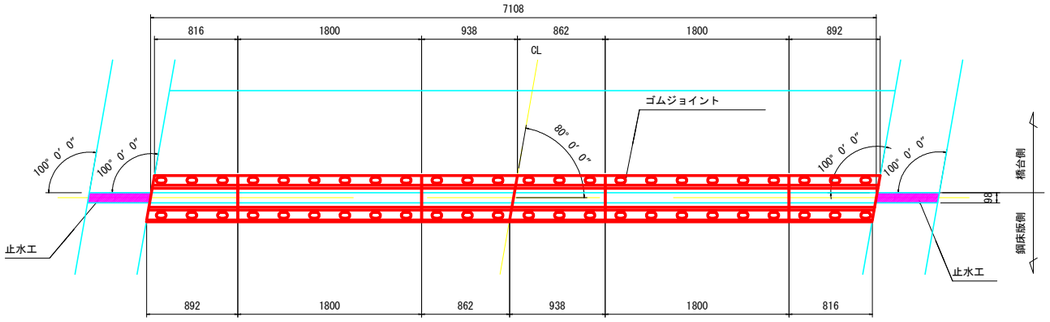

スタッドボルト及び補強鉄筋　③　平面割付図

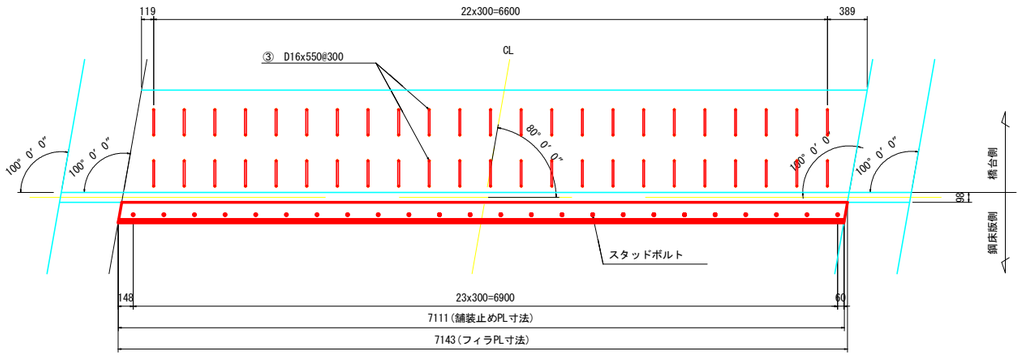

地覆部止水工　S=1:20

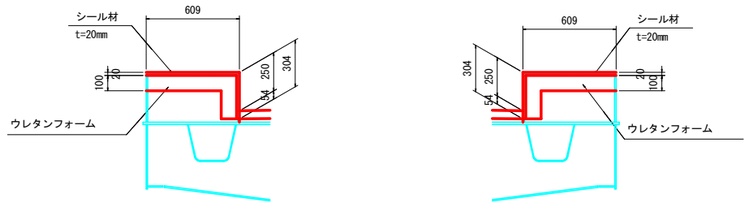

注 記

1. 各部詳細図及び材料表は、「伸縮装置詳細図(その4)参照。

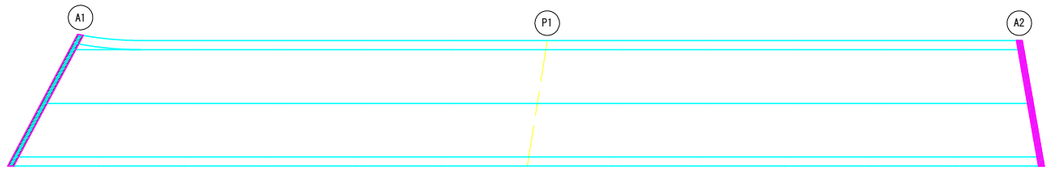

実施設計図面

工事名	R7波土 日和佐小野線 美波・北河内 橋梁上部工事		
路線名等	(主)日和佐小野線		
工事箇所	海部郡美波町北河内		
図面名	伸縮継手詳細図(その3)		
縮尺	図　示	図面番号	78 / 104
会社名			
事業者名	南部総合県民局県土整備部（美波）		

伸縮継手詳細図(その4)

S=1:6

A2

断 面 図

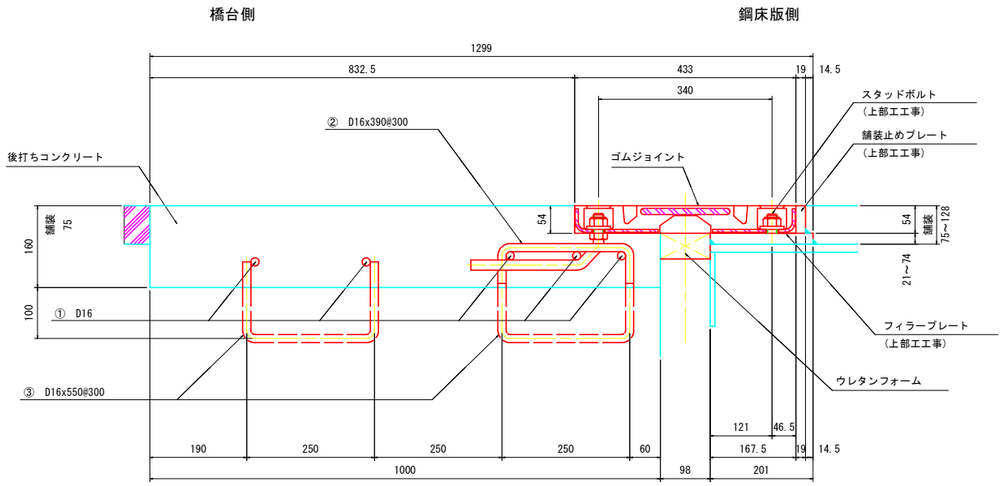

※ スタッドボルト・フィラープレート・舗装止めプレートは上部工工事に含む。

材 料 表

品　　名	仕 様 、 規 格	単 位	A2	備　　考
ゴムジョイント	荷重支持型、設計床板遊間100m	m	7.260	TF-80N同等品(重量87.5kg/1.8m)
アンカーボルト	φ20 B型	Set	24	
Uナット　ワッシャー	M20 用	Set	24	
シーラント	止水用	kg	16.3	2液シーラント ・ 2.25Kg/m
	プラグホール用	kg	9.7	シーラントT ・ 1.33Kg/m
補　強　鉄　筋	① 5-D16x 7050	kg	55	
	② 23-D16x 390	kg	14	
	③ 46-D16x 550	kg	39	
後打ちコンクリート	σ36N/mm2以上	m^3	1.1	
ウレタンフォーム	50 x 120		7.260	
地覆部シール工	シール材	L	3.5	t=20mm
	ウレタンフォーム	m	1.5	100 x 130
舗装止めプレート	PL 54x19x 7111	枚	1	上部工工事
フィラープレート	PL 201x74x 7143	枚	1	上部工工事

補強鉄筋加工図

S=1:10

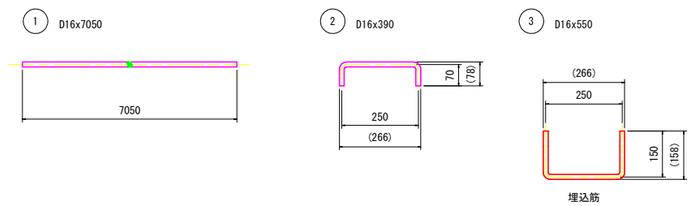

床版箱抜及び補強鉄筋 ③ 設置図

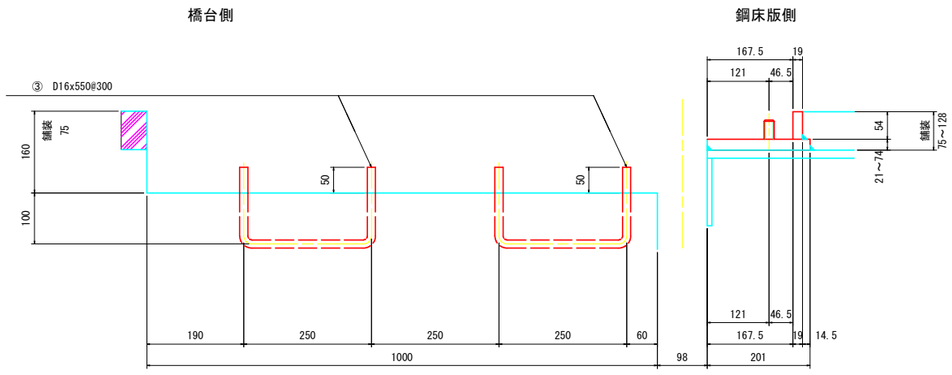

溶接要領図

S=1:3

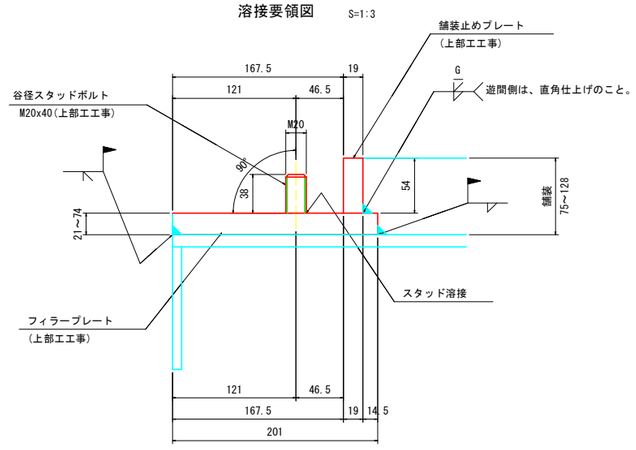

注 記

1. 配置図は、「伸縮装置詳細図(その3)」参照。

実施設計図面

工事名	R7波土 日和佐小野線 美波・北河内 橋梁上部工事		
路線名等	(主)日和佐小野線		
工事箇所	海部郡美波町北河内		
図面名	伸縮継手詳細図(その4)		
縮尺	図　示	図面番号	79 / 104
会社名			
事業者名	南部総合県民局県土整備部〈美波〉		

高欄詳細図（その1）

平面図　S=1:100

防護柵総延長　134.042m　（内R曲げ加工範囲5M388）
（レベル用）　63.600m
（5%用）　70.442m　（内R曲げ加工範囲5M388）

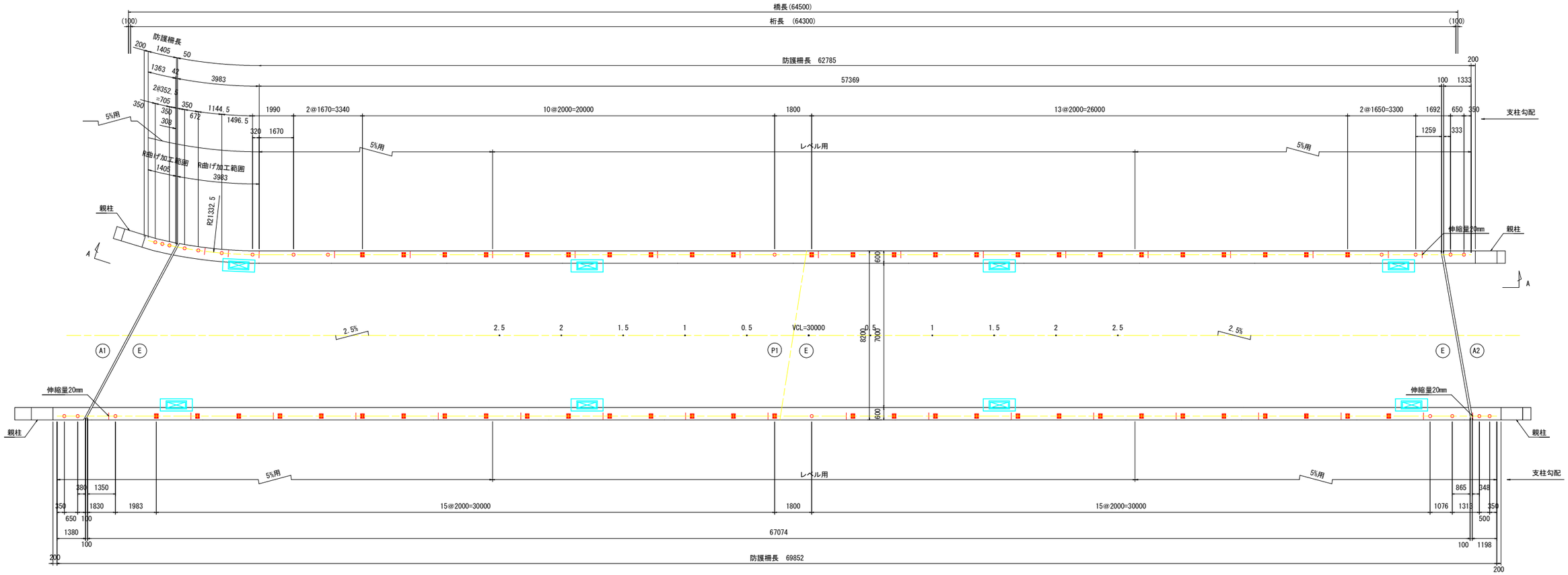

姿図　S=1:30

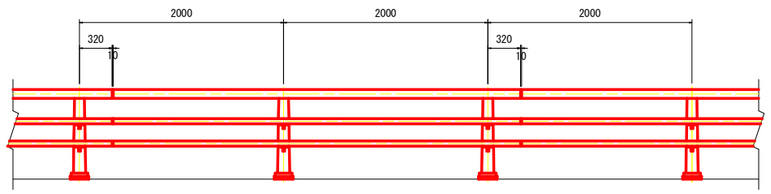

※1. 記入寸法はアンカーセンター押さえとし、水平長で示す。
2. (　)内寸法は水平長を示す。
3. 図中　印は支柱位置を示し、+印は横梁継手位置を示す。
4. 本図R部の横梁材は、曲げ加工にて製作とする。
5. 記入寸法及び勾配は、打ち合せ後決定の事。

姿図　S=1:30

A-A断面

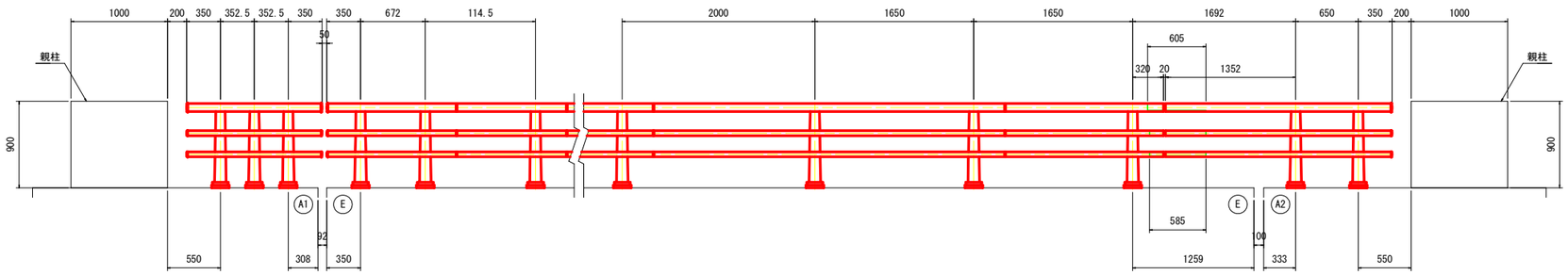

実施設計図面

工事名	R7波土 日和佐小野線 美波・北河内 橋梁上部工事		
路線名等	(主)日和佐小野線		
工事箇所	海部郡美波町北河内		
図面名	高欄詳細図(その1)		
縮尺	図　示	図面番号	80 / 104
会社名			
事業者名	南部総合県民局県土整備部（美波）		

高欄詳細図(その2)

アンカーナット締め付け部　S=1:3

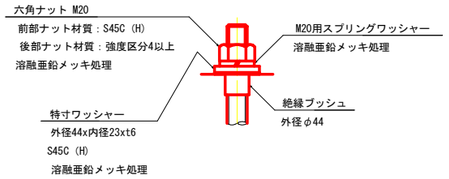

鋼製地覆部定着詳細図　S=1:3
【橋梁部】

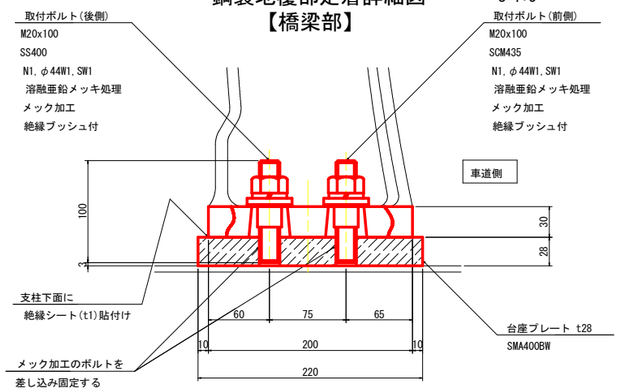

コンクリート地覆部定着詳細図　S=1:6
【ウイング部】

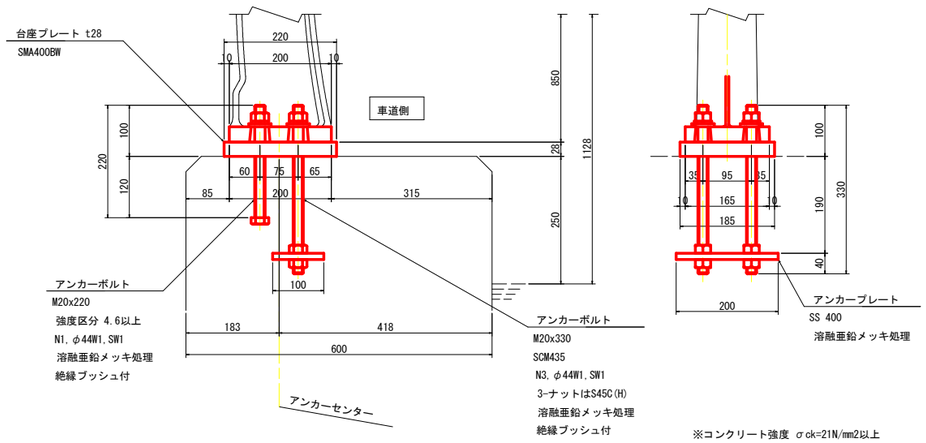

※コンクリート強度 σck=21N/mm2以上

材料表

(12M当たり)

部番	名　称	寸　度	数 量	単 重	1本当	総重量	材　質	備　考
1	主要横梁	3990.0	3	4.925	19.65	59.0	A6061S-T6	170x85x3.5
2	下段横梁	3990.0	6	2.179	8.69	52.1	A6061S-T6	100x50x3
3	支柱		6		10.16	61.0	AC7A相当	
4	主要スリーブ	340.0	3	4.667	1.59	4.8	A6061S-T6	
5	下段スリーブ	300.0	6	2.093	0.63	3.8	A6061S-T6	
6	板ナット	120.0	12	0.986	0.12	1.4	A6061S-T6	
7	甲丸ボルト	M16x35	12		0.11	1.3	A2-70 SUS	W1, SW1
8	〃	M12x30	24		0.05	1.2	A2-50 SUS	W1, SW1
9	六角ボルト	M16x50	12		0.17	2.0	A2-50 SUS	N1, W1, SW1
10	〃	M12x22	24		0.05	1.2	A2-70 SUS	W1, SW1
11	取付ボルト	M20x100	12		0.35	4.2	SCM435	N1, φ44W1, SW1, 絶縁ブッシュ
12	〃	M20x100	12		0.35	4.2	SS400	N1, φ44W1, SW1, 絶縁ブッシュ
13	台座プレート	t=28	6		8.95	53.7	SMA400BW	
					総重量	249.9	Kg/12M	
					M当り	20.8	Kg/M (端部は除く)	

A-A断面

B-B断面

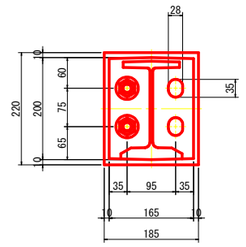

車両用防護柵取付詳細図　S=1:6
種別 C種

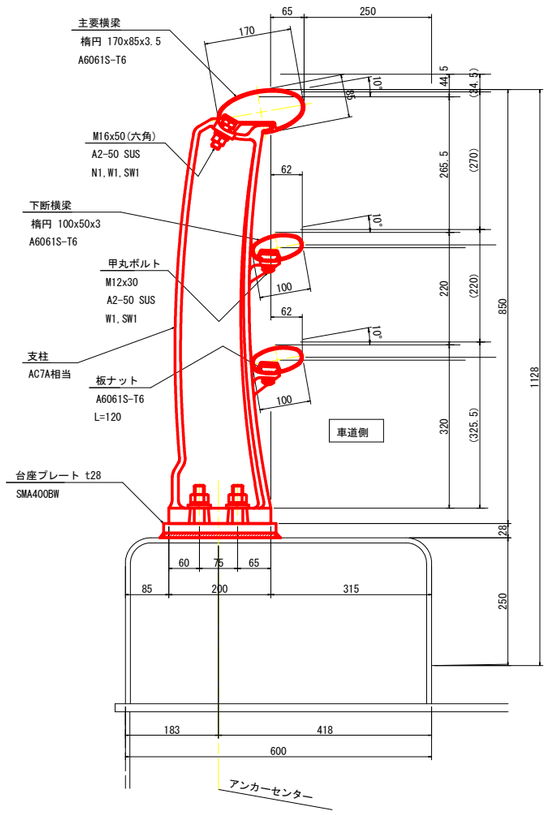

【継手部】　【端部】

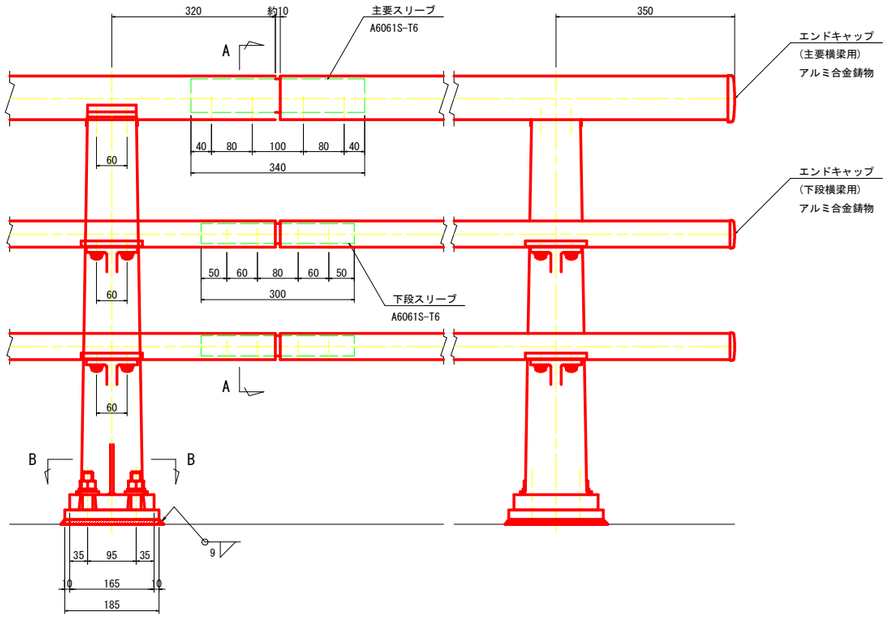

勾配部定着詳細図

【橋梁部】

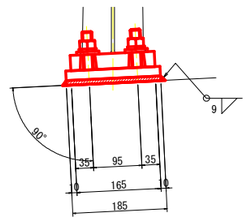

【ウイング部】

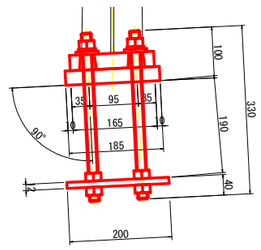

※ 1. 表面仕様
主要横梁、下段横梁、主要スリーブ、下段スリーブ他、形材部品はアルマイト処理とし、
支柱は塗装処理、ボルト（アンカーを除く）はステンカラー、シルバー及びダークグレー色の時を除き着色処理とし、
色調は別途打合せとする。
2. 本防護柵の設計仕様は、（社）日本アルミニウム協会　土木製品開発委員会作成
「アルミニウム合金製橋梁用防護柵設計要領」（平成30年6月）による。
3. 本防護柵の支柱は、レベル用を示し、0~2.5%勾配に使用とする。
5%用は2.5%~7.5%勾配に使用とする。
4. 絶縁ブッシュの色調は黒色とする。
5. 絶縁シートの色調はグレー色とする。

実施設計図面

工事名	R7波土 日和佐小野線 美波・北河内 橋梁上部工事		
路線名等	(主)日和佐小野線		
工事箇所	海部郡美波町北河内		
図面名	高欄詳細図(その2)		
縮尺	図　示	図面番号	81 / 104
会社名			
事業者名	南部総合県民局県土整備部（美波）		

上部工架設要領図（参考図）

側面図　S=1:250

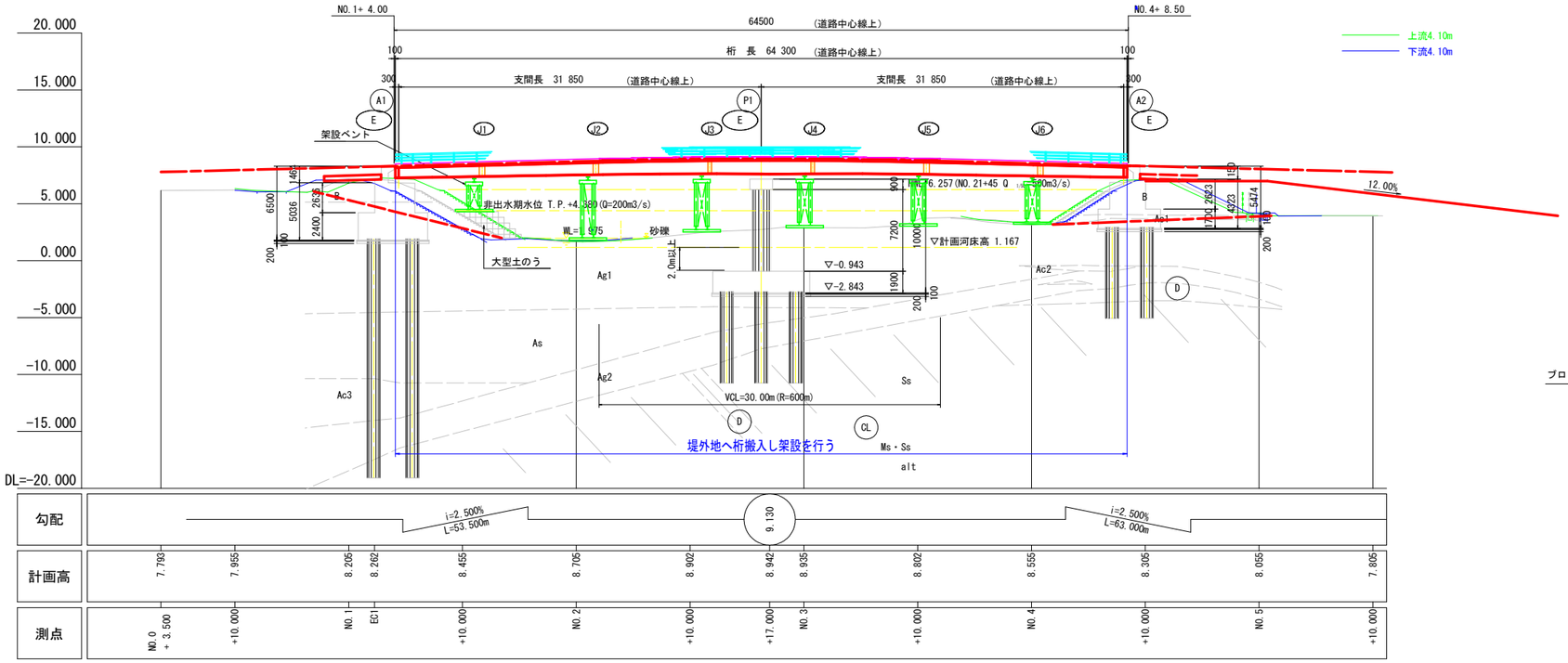

断面図　S=1:50

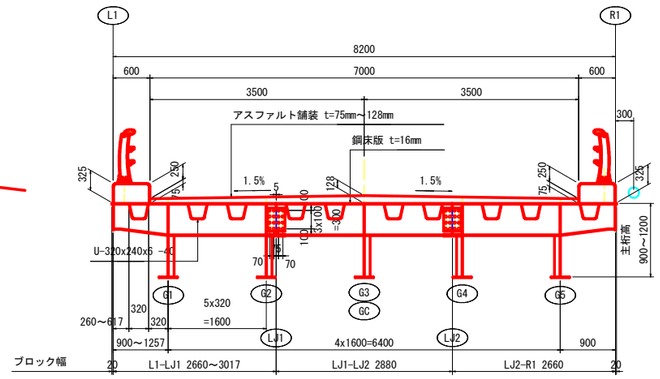

ブロック質量表

ブロック名		質量(kg)
L1-LJ1 (G1,G2)	S1-J1	6,729
	J1-J2	9,115
	J2-J3	9,516
	J3-J4	10,277
	J4-J5	9,610
	J5-J6	9,317
	J6-S2	7,426
LJ1-LJ2 (G3)	S1-J1	6,390
	J1-J2	6,664
	J2-J3	6,767
	J3-J4	7,374
	J4-J5	6,787
	J5-J6	6,671
	J6-S2	6,217
LJ2-R1 (G4,G5)	S1-J1	9,684
	J1-J2	9,892
	J2-J3	10,245
	J3-J4	10,266
	J4-J5	10,680
	J5-J6	9,811
	J6-S2	8,474
合計		177,912

平面図　S=1:250

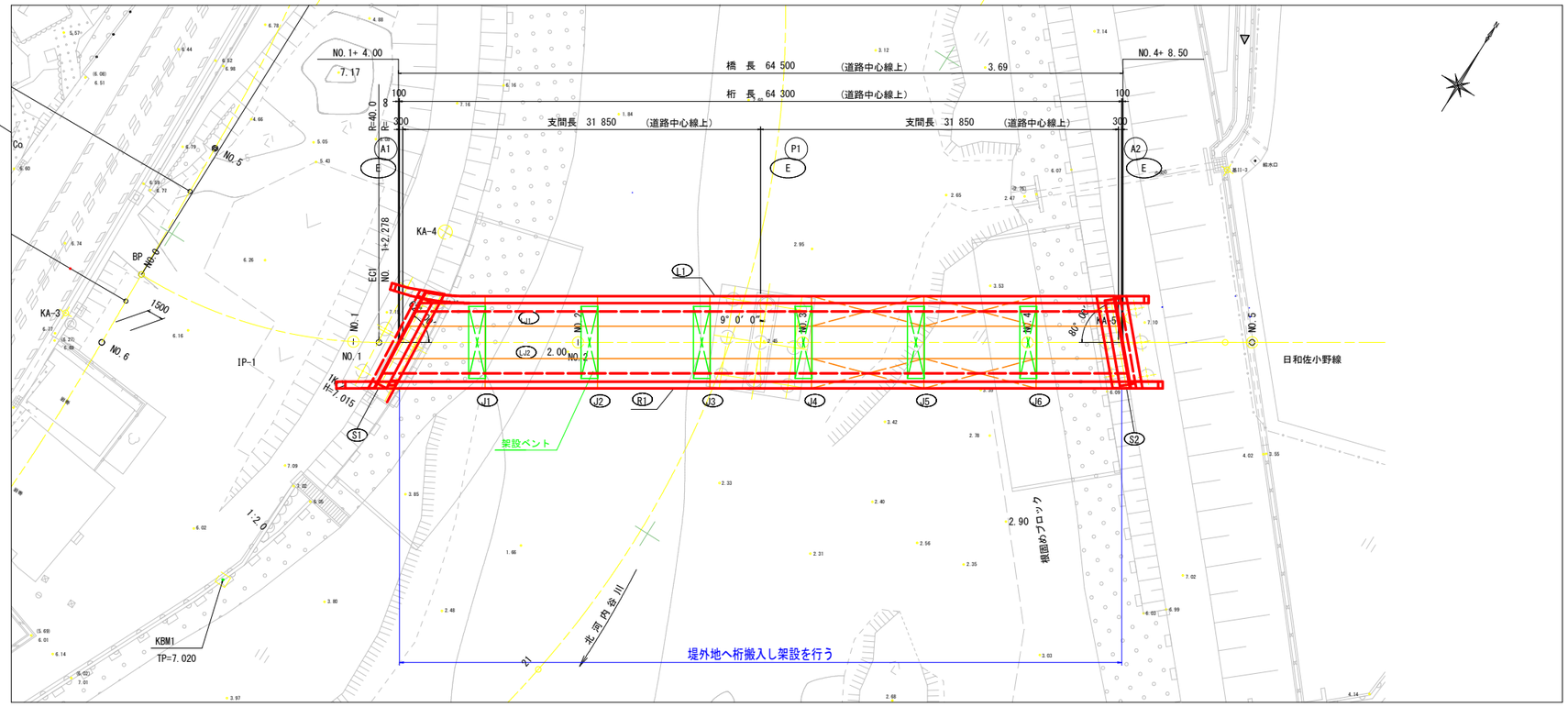

実施設計図面

工事名	R7波土 日和佐小野線 美波・北河内 橋梁上部工事		
路線名等	(主)日和佐小野線		
工事箇所	海部郡美波町北河内		
図面名	上部工架設要領図(参考図)		
縮尺	図 示	図面番号	82 / 104
会社名			
事業者名	南部総合県民局県土整備部（美波）		

A1橋台構造一般図（その1）

S=1:100

パラペット突起部（3-3）

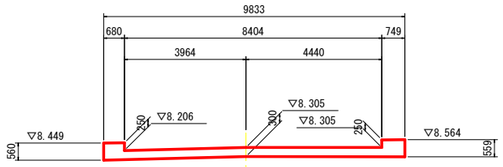

伸縮装置箱抜き及びノックオフ詳細図

S=1:20

※1. ノックオフ境界面には剥離材等を用いて縁切りを行うこと。
※2. アンカー鉄筋は500mm以上の埋込長を確保すること。
※3. アンカー鉄筋および伸縮装置用補強鉄筋の詳細は橋台配筋図を参照のこと。

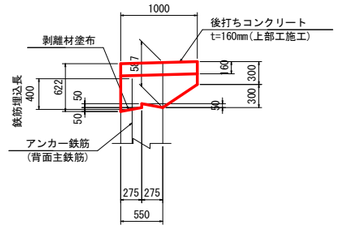

前面図（1-1）

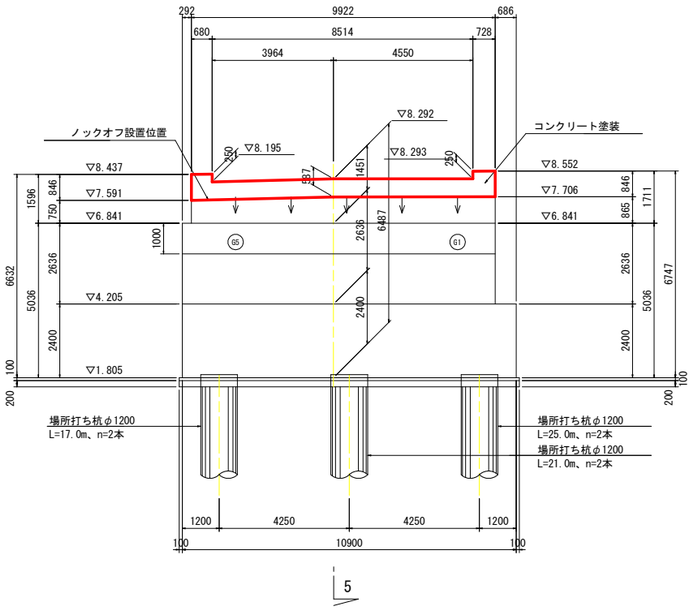

背面図（2-2）

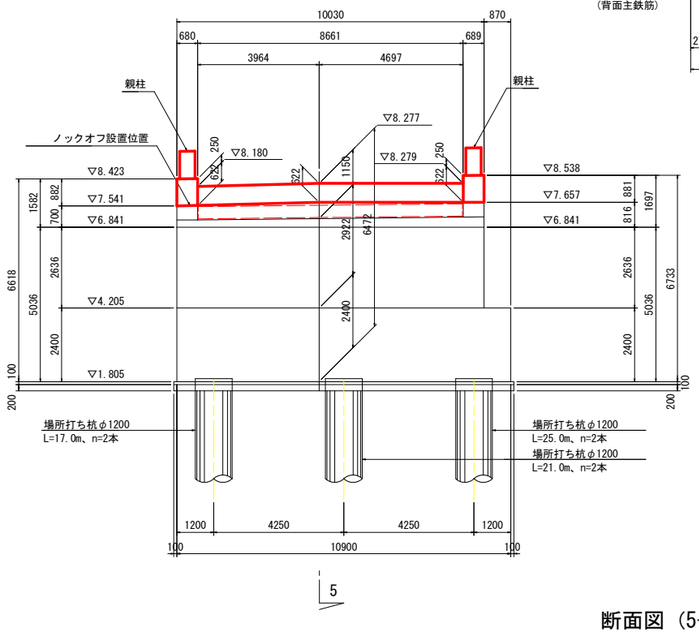

踏掛版受台背面図（4-4）

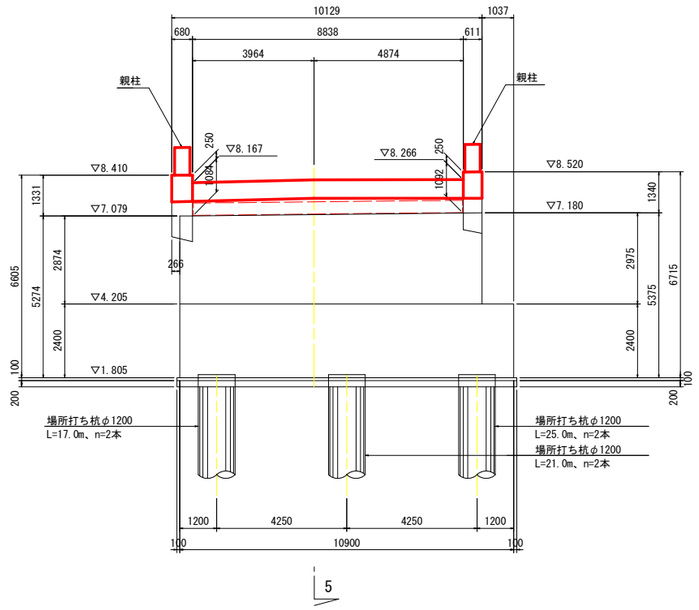

平面図

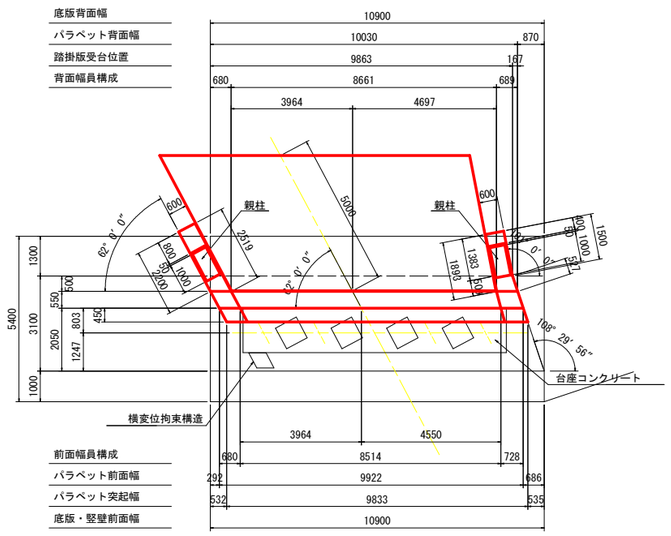

杭配置平面図

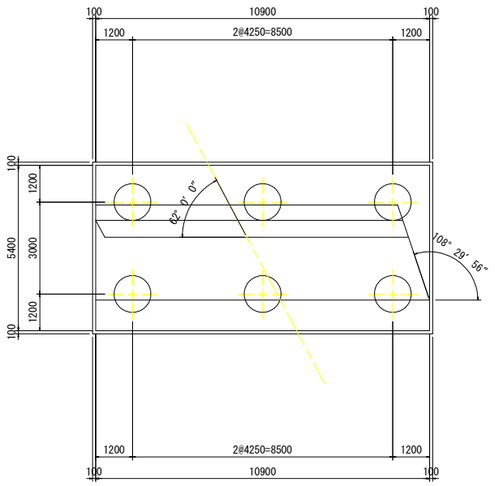

断面図（5-5）

※橋座排水勾配の2%はパラペットに対して直角方向に付けるものとする。

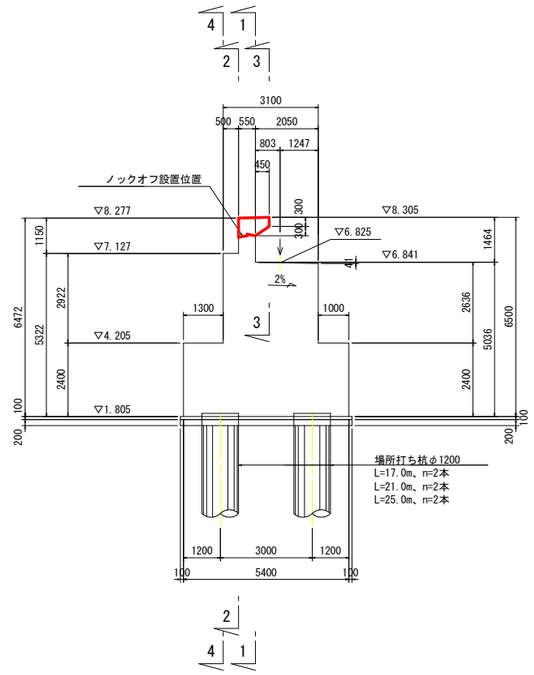

下部工設計条件

名称	仕様
下部工名称	A１橋台
上部工形式	2径間連続鋼床版飯桁橋
下部工形式	逆T式橋台
下部工設計基準強度	躯体 24 N/mm2　フーチング 30 N/mm2
下部工鉄筋種別	SD 345
基礎工形式	場所打ち杭(全周回転式オールケーシング工法)
基礎工設計基準強度	30 N/mm2（呼び強度 40 N/mm2）
基礎工鉄筋種別	SD 490, SD 345

その他の使用材料

コンクリート	仕　様
均しコンクリート	18 N/mm2

実施設計図面

工事名	R7波土 日和佐小野線 美波・北河内 橋梁上部工事		
路線名等	(主)日和佐小野線		
工事箇所	海部郡美波町北河内		
図面名	A1橋台構造一般図(その1)		
縮尺	図　示	図面番号	83 / 104
会社名			
事業者名	南部総合県民局県土整備部（美波）		

A1橋台構造一般図（その2）　S=1:100

親柱　S=1:30

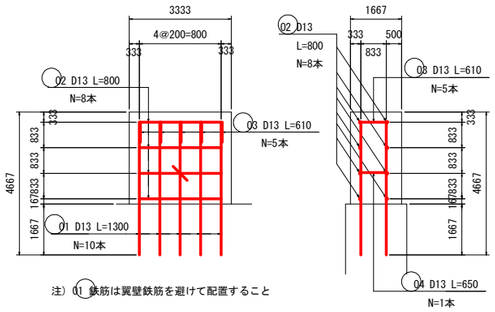

注）01 鉄筋は翼壁鉄筋を避けて配置すること

03 5-D13*610　　04 1-D13*650

鉄筋表　　親柱1基当たり

記号	径	長さ	本数	単位質量	一本当たり質量	質量	摘要
01	D13	1300	10	0.995	1.294	12.94	
02	D13	800	8	0.995	0.796	6.37	
03	D13	610	5	0.995	0.607	3.04	
04	D13	650	1	0.995	0.647	0.65	
					合計	23.00	

ウイング側面図

※（　）内寸法は内側寸法を示す。

左側ウイング外面図

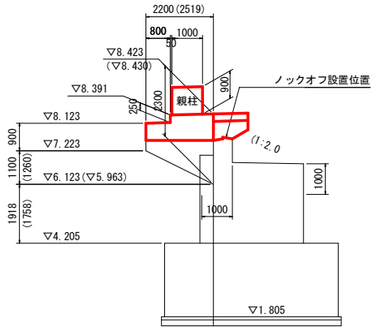

右側ウイング外面図

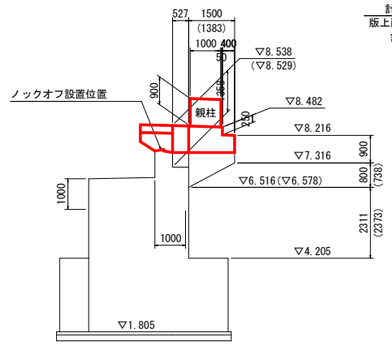

踏掛版詳細図　S=1:50

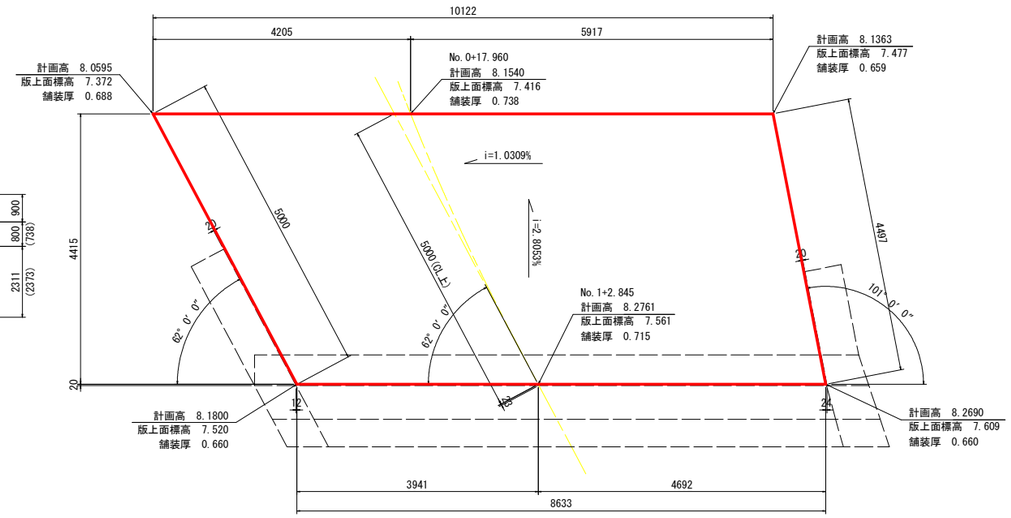

コンクリート塗装仕様（CC-B）

工程		使用材料	塗装条件 目標膜厚 (μ)	塗装条件 標準使用量 (kg/m2)	塗装条件 塗装方法
前処理	プライマー	コンクリート塗装用エポキシ樹脂	—	0.10	スプレー (はけ・ローラー)
前処理	パテ	コンクリート塗装用エポキシ樹脂パテ	—	0.30	へら
中塗り		コンクリート塗装用柔軟形エポキシ樹脂塗料中塗	60	0.32 (0.26)	スプレー (はけ・ローラー)
上塗り		コンクリート塗装用柔軟形ふっ素樹脂塗料上塗	30	0.15 (0.12)	スプレー (はけ・ローラー)

橋座詳細図　S=1:50

※ 支承線位置での高さを示す

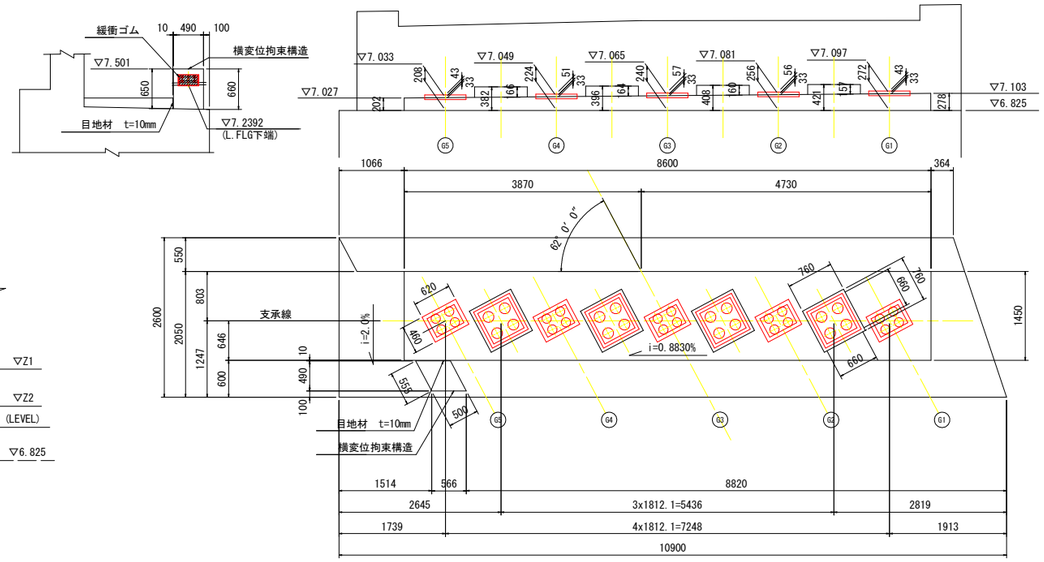

支承箱抜き詳細図　S=1:20

水平支承

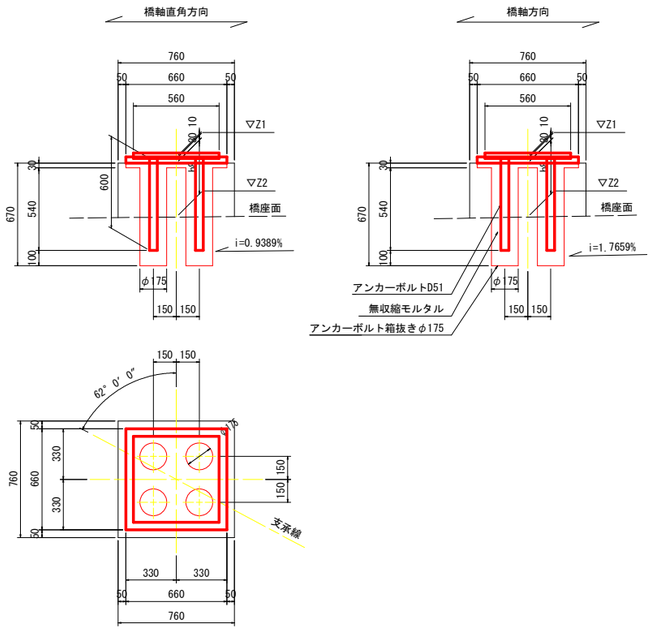

鉛直支承

※（　）内は橋軸方向、橋軸直角方向の勾配を示す。

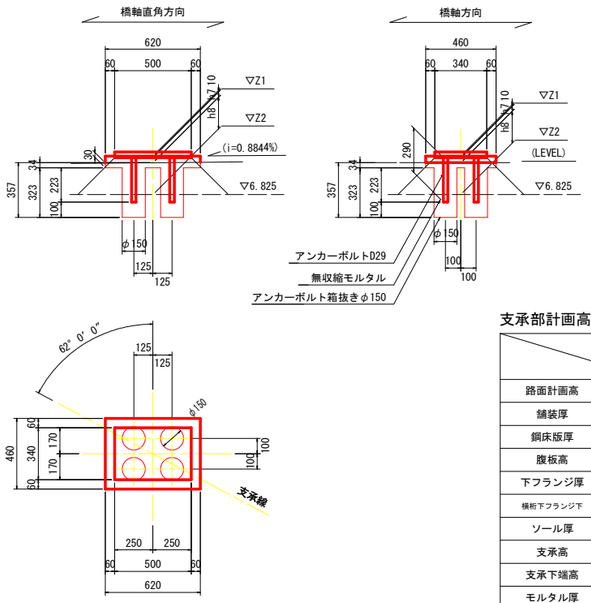

支承部計画高表

		A 1橋台 (S1) E								
		G1	水平支承1	G2	水平支承2	CL(G3)	水平支承3	G4	水平支承4	G5
路面計画高	▽Z	8.3095	—	8.3123	—	8.3150	—	8.2697	—	8.2245
舗装厚	h1	0.0795	—	0.1035	—	0.1275	—	0.1035	—	0.0795
鋼床版厚	h2	0.016	—	0.016	—	0.016	—	0.016	—	0.016
腹板高	h3	0.900	—	0.892	—	0.884	—	0.876	—	0.868
下フランジ厚	h4	0.025	—	0.015	—	0.016	—	0.025	—	0.036
横桁下フランジ下	h4'	—	7.5804	—	7.5672	—	7.5539	—	7.5406	—
ソール厚	h5	0.026	0.045	0.026	0.045	0.026	0.045	0.026	0.045	0.026
支承高	h6	0.133	0.259	0.133	0.259	0.133	0.259	0.133	0.259	0.133
支承下端高	▽Z1	7.1300	7.2764	7.1268	7.2632	7.1125	7.2499	7.0902	7.2366	7.0660
モルタル厚	h7	0.033	0.030	0.046	0.030	0.047	0.030	0.041	0.030	0.033
台座高	h8	0.272	0.421	0.256	0.408	0.240	0.395	0.224	0.382	0.208
下部工天端高	▽Z2	6.825	6.825	6.825	6.825	6.825	6.825	6.825	6.825	6.825
橋座勾配		LEVEL								

実施設計図面

工事名	R7波土 日和佐小野線 美波・北河内 橋梁上部工事		
路線名等	(主)日和佐小野線		
工事箇所	海部郡美波町北河内		
図面名	A1橋台構造一般図(その2)		
縮尺	図 示	図面番号	84 / 104
会社名			
事業者名	南部総合県民局県土整備部（美波）		

A1橋台配筋図　S=1:50

１－１断面（地覆部平面）

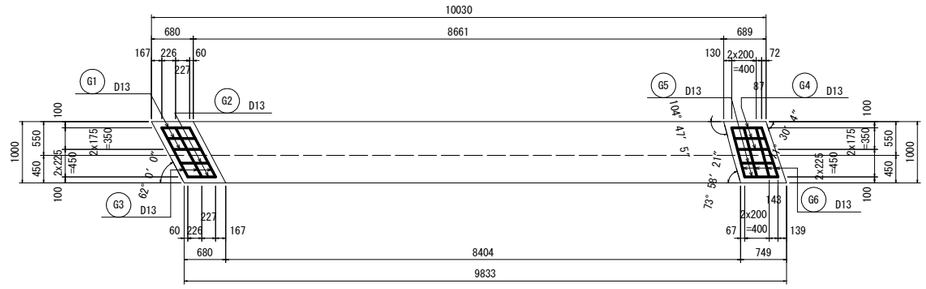

２－２断面

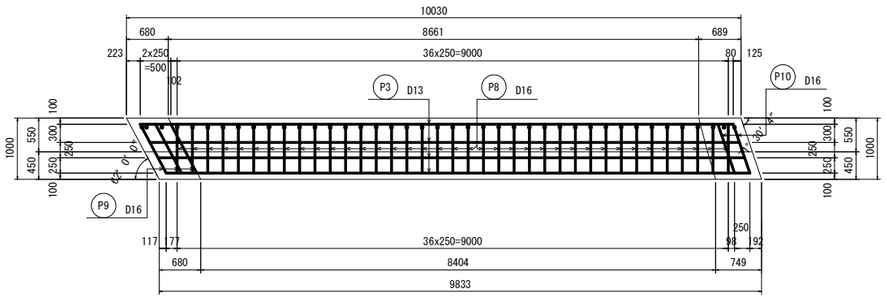

３－３断面

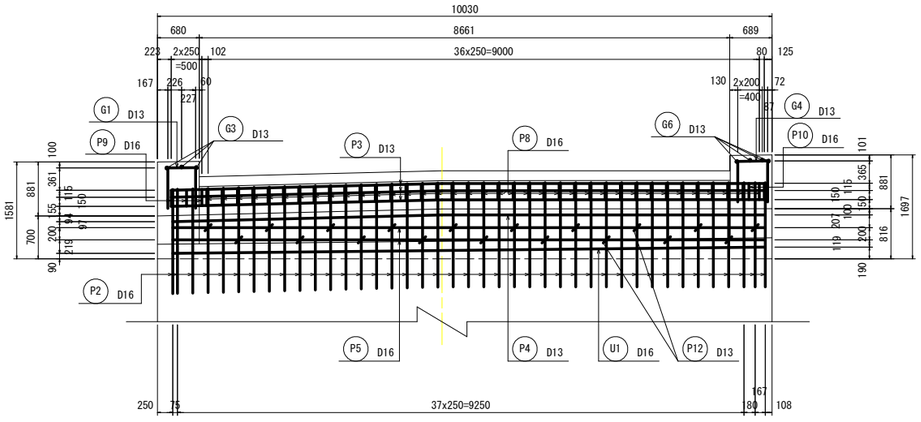

４－４断面

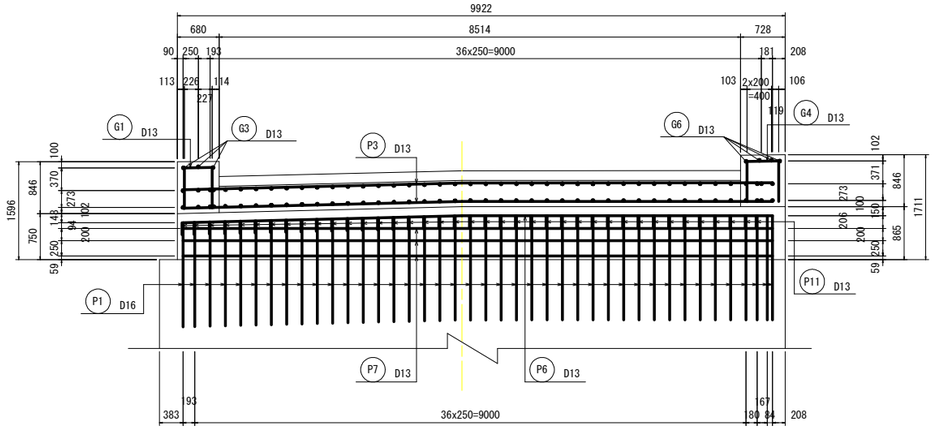

５－５断面

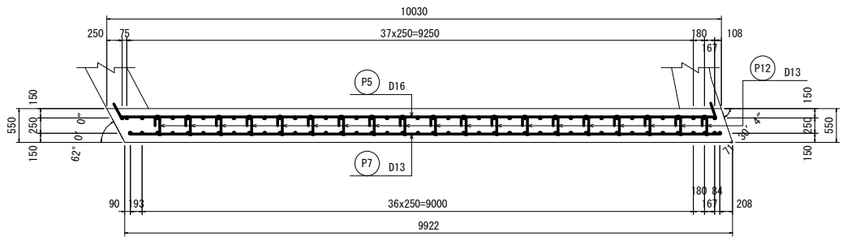

６－６断面

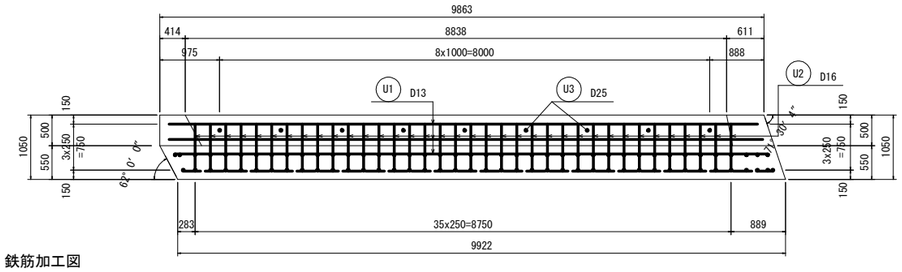

伸縮装置用鉄筋　S=1:30

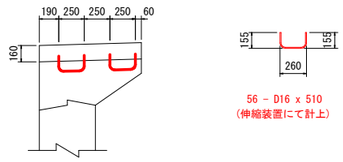

かぶり詳細図　S=1:20
（パラペット）

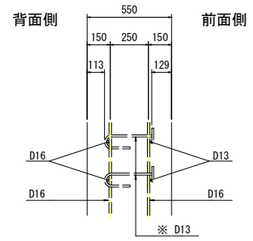

※ スターラップは配力筋にかけ、定着体を前面側に、半円形フックを背面側に配置すること。

注）※印表記は機械式鉄筋定着工法を示すものであり、下記の基準等を満足すること。
(1)道路橋示方書・同解説(H29.11 日本道路協会)
(2)機械式鉄筋定着工法の配筋設計ガイドライン (H28.7 機械式鉄筋定着工法技術検討委員会)
なお、定着体の設置方向は、施工条件に応じて定着体と半円形フックの設置方向を変更してもよい。

鉄筋加工図

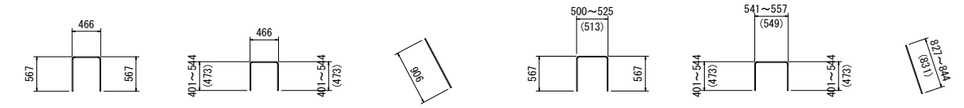

G1 3 - D13 x 1540
G2 2 - D13 x 1360 （平均長）
G3 3 - D13 x 910
G4 3 - D13 x 1590 （平均長）
G5 2 - D13 x 1440 （平均長）
G6 4 - D13 x 840 （平均長）

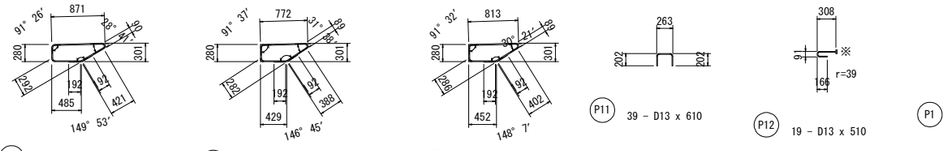

P9 3 - D16 x 2450
P8 37- D16 x 2270
P10 2 - D16 x 2340
P11 39 - D13 x 610
P12 19 - D13 x 510
P1 41 - D16 x 1700
P2 41 - D16 x 1700

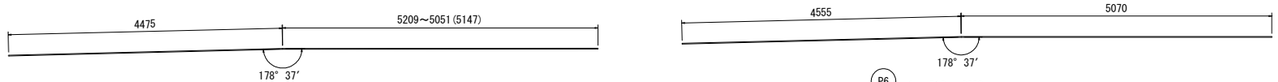

P3 8 - D13 x 9630 （平均長）
P6 1 - D13 x 9630

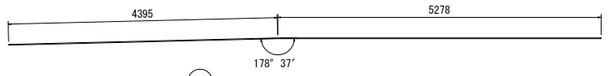

P4 1 - D13 x 9680
P7 3 - D13 x 9630

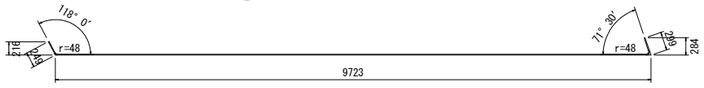

P5 2 - D16 x 10190

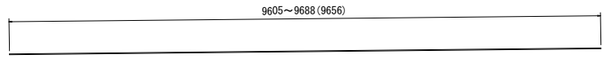

U1 3 - D13 x 9660 （平均長）

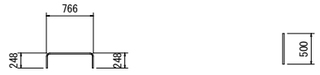

U2 36 - D16 x 1190
U3 9 - D25 x 500

位置図

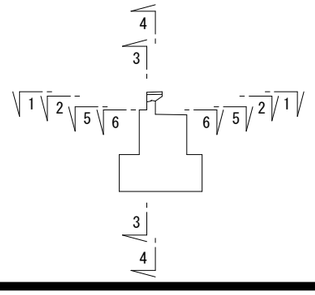

実施設計図面

工事名	R7波土 日和佐小野線 美波・北河内 橋梁上部工事		
路線名等	(主)日和佐小野線		
工事箇所	海部郡美波町北河内		
図面名	A1橋台配筋図		
縮尺	図　示	図面番号	85 / 104
会社名			
事業者名	南部総合県民局県土整備部（美波）		

A1橋台踏掛版配筋図　S=1:50

1－1断面(上面)

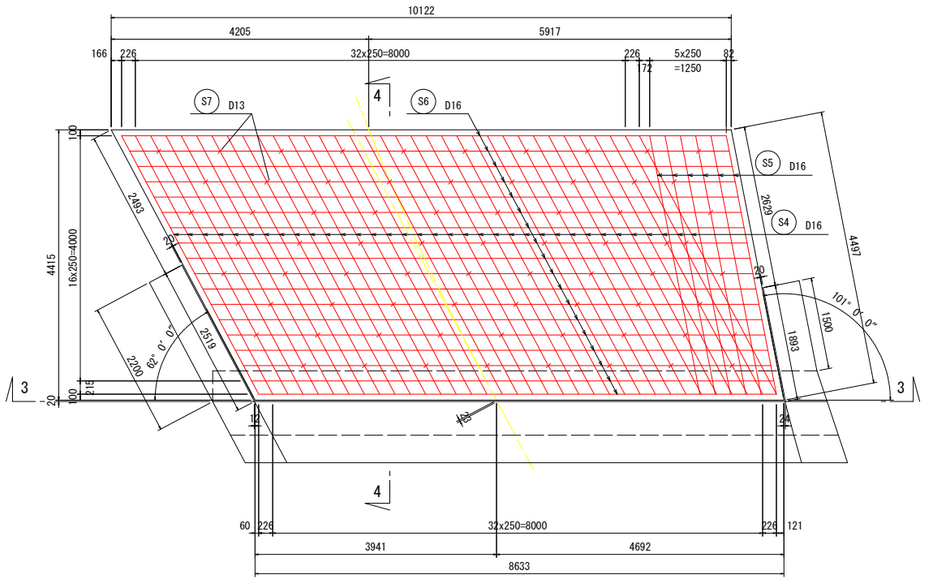

2－2断面(下面)

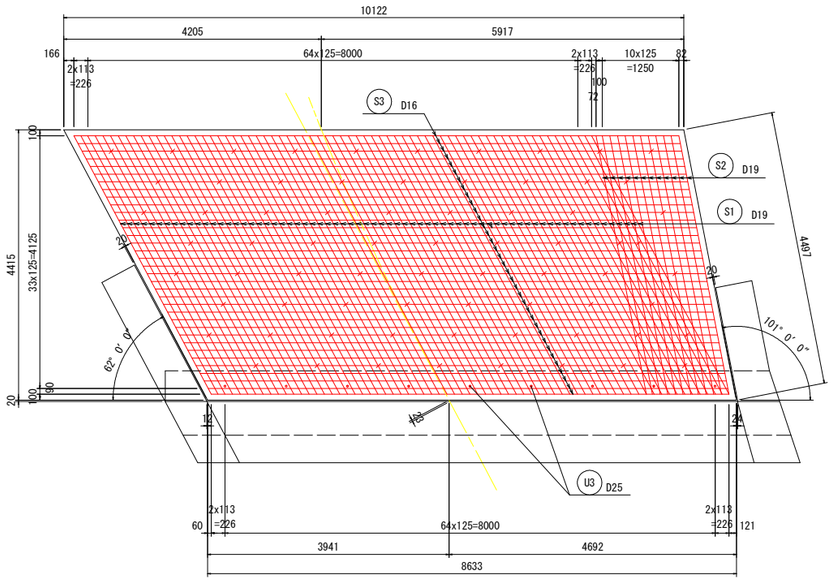

4－4断面

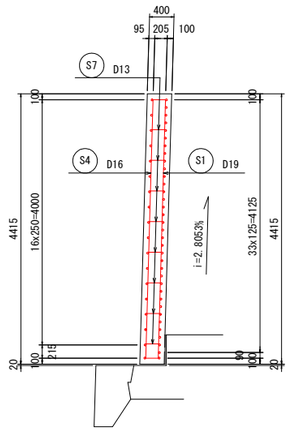

3－3断面

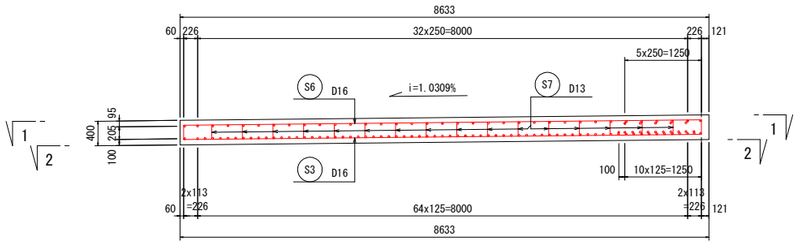

アンカー筋及びゴム沓配置図

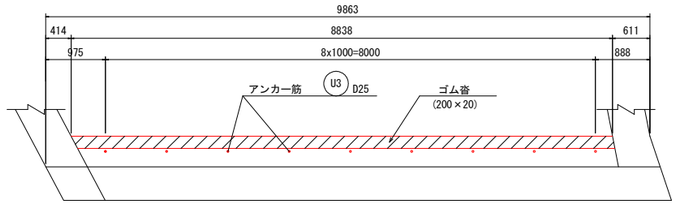

かぶり詳細図　S=1:10

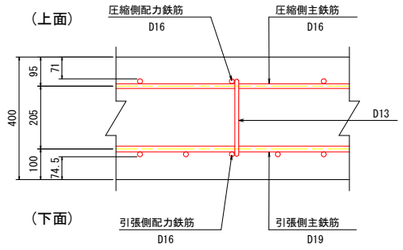

鉄筋加工図

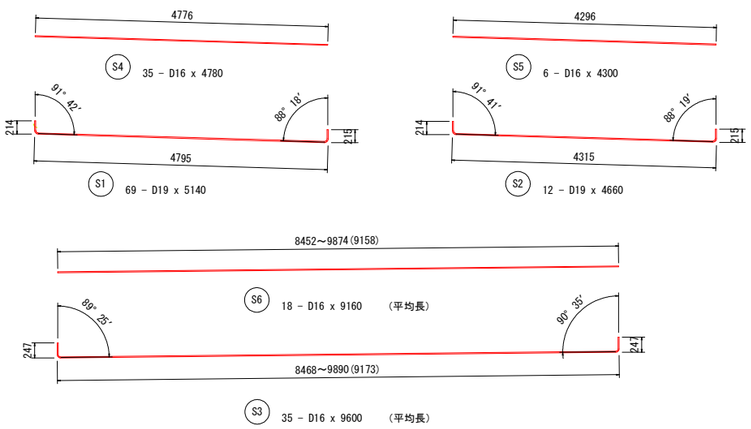

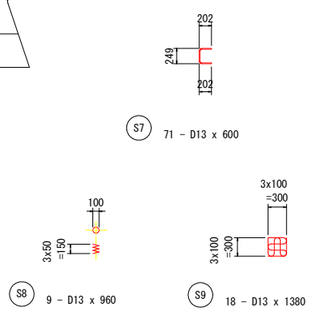

支承部詳細図　S=1:10

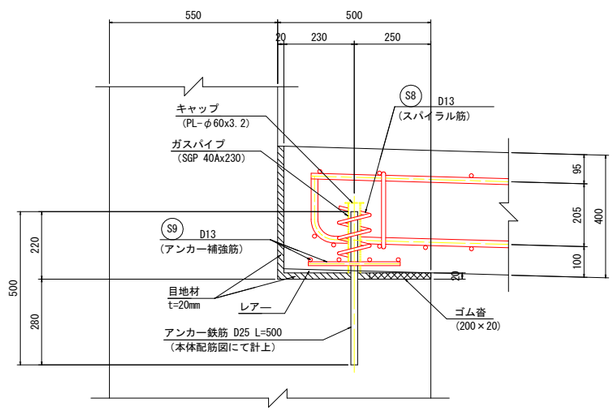

鉄　筋　表

SD345

記　号	径	長　さ	本　数	単位質量	一本当り質量	質　量	摘　要
S 1	D19	5140	69	2.25	11.57	798	
S 2	D19	4660	12	2.25	10.49	126	
S 3	D16	9600	35	1.56	14.98	524	(平均長)
S 4	D16	4780	35	1.56	7.46	261	
S 5	D16	4300	6	1.56	6.71	40	
S 6	D16	9160	18	1.56	14.29	257	(平均長)
S 7	D13	600	71	0.995	0.60	43	
S 8	D13	960	9	0.995	0.96	9	
S 9	D13	1380	18	0.995	1.37	25	
						2083	

D19	924 kg
D16	1082 kg
D13	77 kg
合　計	2083 kg

支承部鋼材

SGP	40A	230	9	3.890	0.89	8	ガスパイプ
PL	φ60×3.2		9		0.07	1	キャップ
						9 kg	

マスチック型瀝青充填材

V=1/4×π×（0.060^2×0.23−0.025^2×0.20）×9　=　0.01 m3

ゴム沓（t=20）

A=0.200×8.838　=　1.8 m2

目地材（t=20）

A=（0.500＋0.400）×8.633-0.200×8.838

＋（2.519＋1.893）×0.400　=　7.77 m2

踏掛版コンクリート（σck=24N/mm2）

V=1/2×(10.122+8.633)×4.415×0.400　=　16.6 m3

踏掛版型枠

A=（2.493＋10.122＋2.629）×0.400　=　6.1 m2

踏掛版底面積（路盤紙）

A=1/2×(10.122+8.633)×4.415　=　41.4 m2

実施設計図面

工事名	R7波土 日和佐小野線 美波・北河内 橋梁上部工事		
路線名等	(主)日和佐小野線		
工事箇所	海部郡美波町北河内		
図面名	A1橋台踏掛版配筋図		
縮尺	図　示	図面番号	86 / 104
会社名			
事業者名	南部総合県民局県土整備部（美波）		

A2橋台構造一般図（その1）

S=1:100

パラペット突起部（3-3）

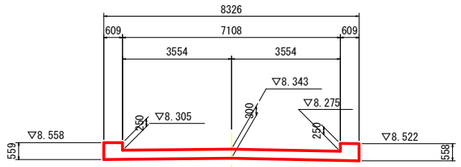

伸縮装置箱抜き及びノックオフ詳細図

S=1:20

※1. ノックオフ境界面には剥離材等を用いて縁切りを行うこと。
※2. アンカー鉄筋は500mm以上の埋込長を確保すること。
※3. アンカー鉄筋および伸縮装置用補強鉄筋の詳細は橋台配筋図を参照のこと。

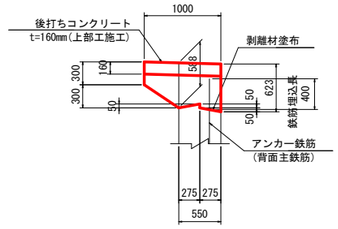

前面図（1-1）

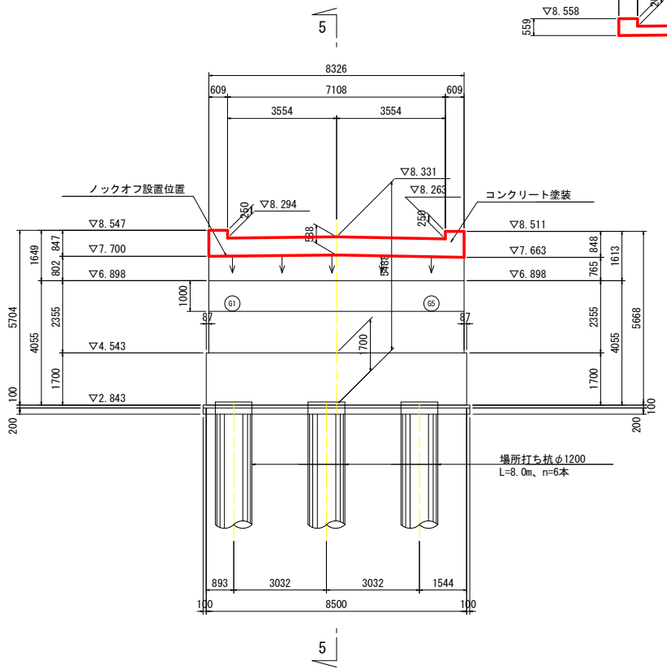

背面図（2-2）

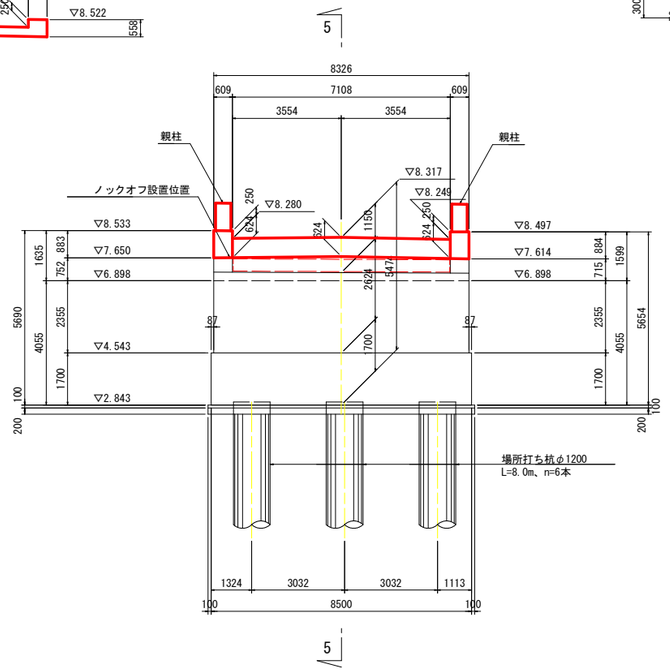

踏掛版受台背面図（4-4）

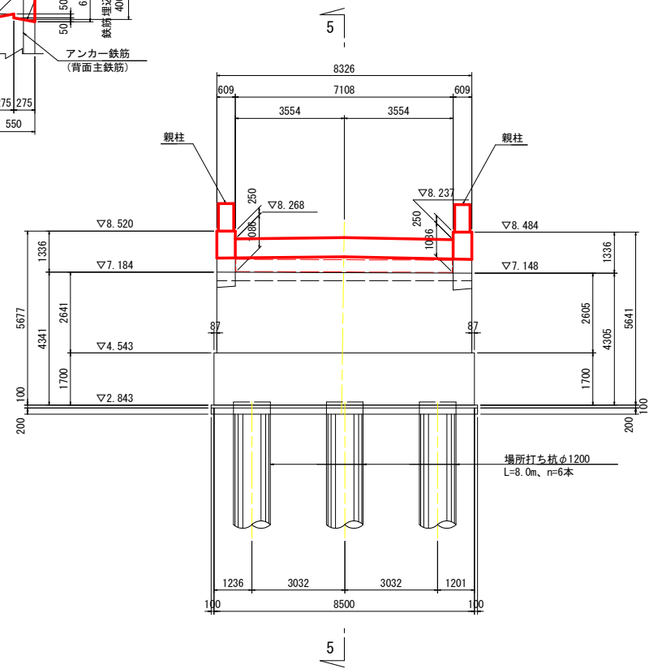

平面図

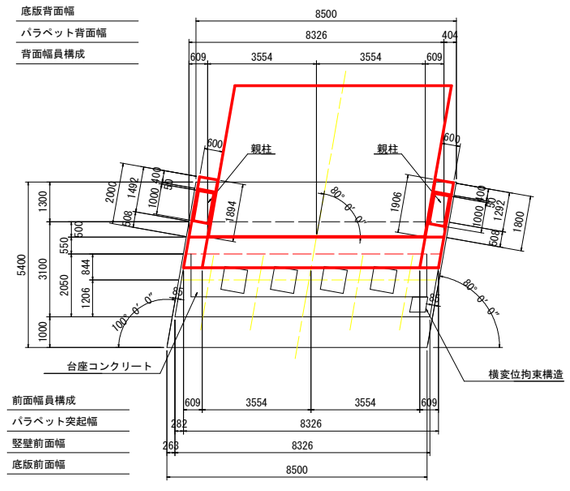

杭配置平面図

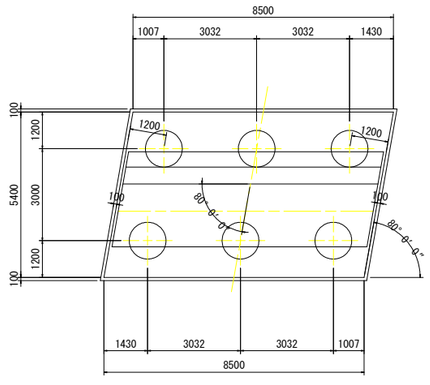

断面図（5-5）

※橋座排水勾配の2%はパラペットに対して直角方向に付するものとする。

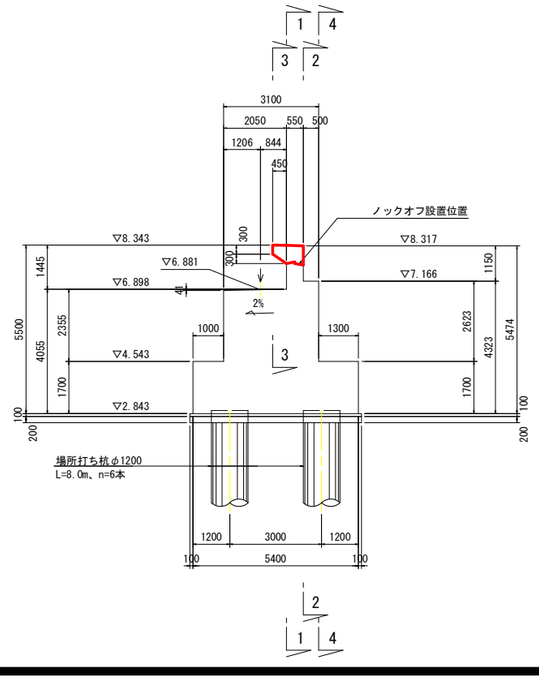

下部工設計条件

名称	仕様
下部工名称	A２橋台
上部工形式	2径間連続鋼床版鈑桁橋
下部工形式	逆T式橋台
下部工設計基準強度	24 N/mm2
下部工鉄筋種別	SD 345
基礎工形式	場所打ち杭(全周回転式オールケーシング工法)
基礎工設計基準強度	24 N/mm2 (呼び強度 30 N/mm2)
基礎工鉄筋種別	SD 345

その他の使用材料

コンクリート	仕　様
均しコンクリート	18 N/mm2

実施設計図面

工事名	R7波土 日和佐小野線 美波・北河内 橋梁上部工事		
路線名等	(主)日和佐小野線		
工事箇所	海部郡美波町北河内		
図面名	A2橋台構造一般図(その1)		
縮尺	図　示	図面番号	87 / 104
会社名			
事業者名	南部総合県民局県土整備部（美波）		

A2橋台構造一般図（その2）　S=1:100

親柱　S=1:30

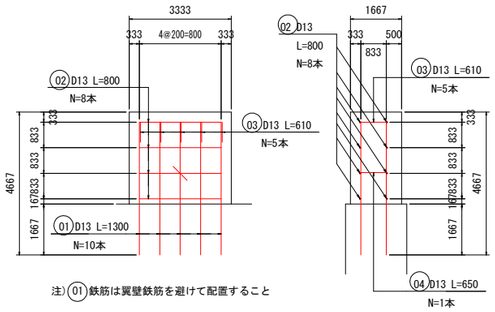

注）01 鉄筋は翼壁鉄筋を避けて配置すること

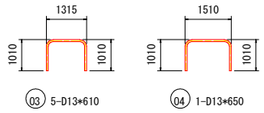

鉄筋表　　親柱1基当たり

記号	径	長さ	本数	単位質量	一本当たり質量	質量	摘要
01	D13	1300	10	0.995	1.294	12.94	
02	D13	800	8	0.995	0.796	6.37	
03	D13	610	5	0.995	0.607	3.04	
04	D13	650	1	0.995	0.647	0.65	
					合計	23.00	

ウイング側面図

※（　）内寸法は内側寸法を示す。

左側ウイング外面図

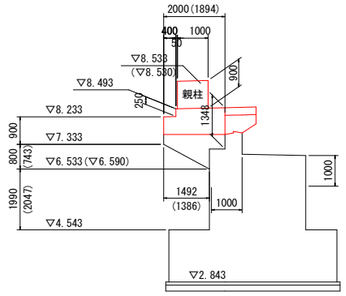

右側ウイング外面図

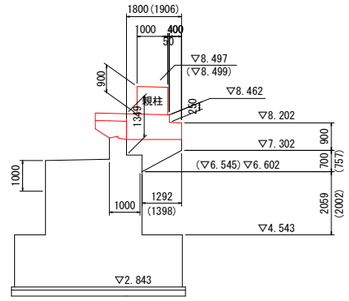

コンクリート塗装仕様（CC-B）

工　程		使用材料	塗装条件 目標膜厚（μ）	標準使用量 (kg/m2)	塗装方法
前処理	プライマー	コンクリート塗装用エポキシ樹脂	—	0.10	スプレー（はけ・ローラー）
	パテ	コンクリート塗装用エポキシ樹脂パテ	—	0.30	へら
中塗り		コンクリート塗装用柔軟形エポキシ樹脂塗料中塗	60	0.32 (0.26)	スプレー（はけ・ローラー）
上塗り		コンクリート塗装用柔軟形ふっ素樹脂塗料上塗	30	0.15 (0.12)	スプレー（はけ・ローラー）

踏掛版詳細図　S=1:50

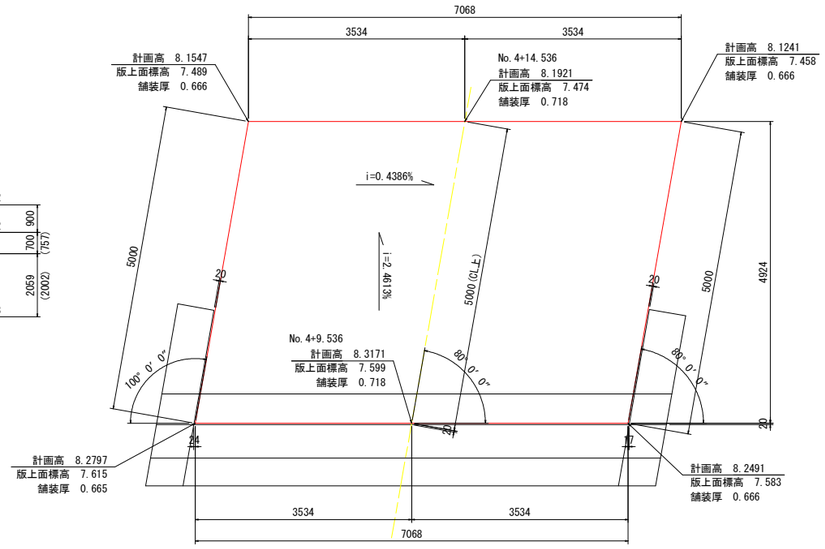

橋座詳細図　S=1:50

※ 支承線位置での高さを示す

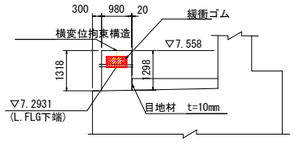

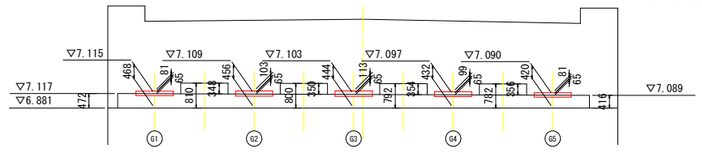

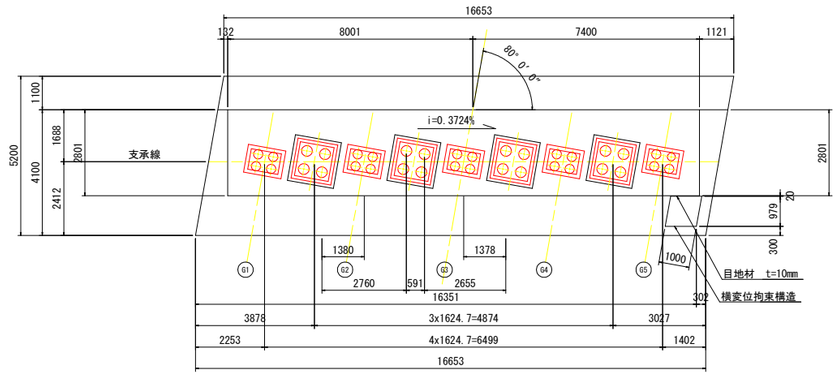

支承箱抜き詳細図　S=1:20

水平支承

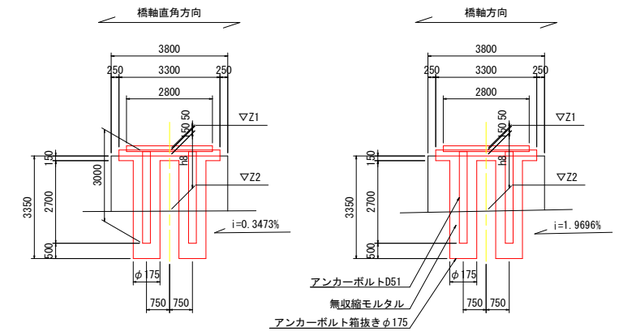

鉛直支承

※（　）内は橋軸方向、橋軸直角方向の勾配を示す。

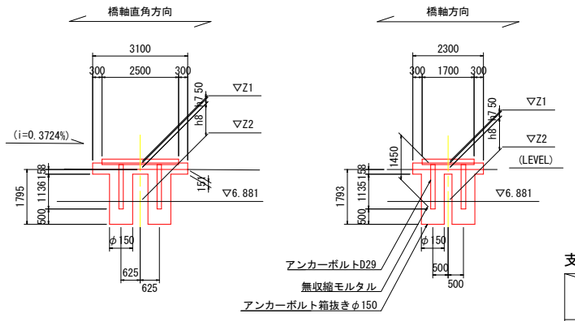

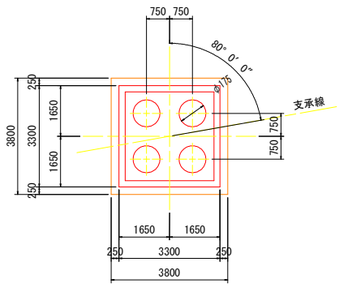

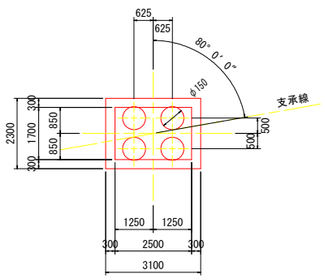

支承部計画高表

		A２橋台（S2）E								
		G1	水平支承1	G2	水平支承2	CL(G3)	水平支承3	G4	水平支承4	G5
路面計画高	▽Z	8.3186	—	8.3356	—	8.3525	—	8.3214	—	8.2904
舗装厚	h1	0.0795	—	0.1035	—	0.1275	—	0.1035	—	0.0795
鋼床版厚	h2	0.016	—	0.016	—	0.016	—	0.016	—	0.016
腹板高	h3	0.889	—	0.887	—	0.884	—	0.881	—	0.879
下フランジ厚	h4	0.029	—	0.019	—	0.016	—	0.025	—	0.035
横桁下フランジ下	h4′	—	7.6046	—	7.6001	—	7.5690	—	7.5914	—
ソール厚	h5	0.026	0.045	0.026	0.045	0.026	0.045	0.026	0.045	0.026
支承高	h6	0.133	0.244	0.133	0.244	0.133	0.244	0.133	0.244	0.133
支承下端高	▽Z1	7.1461	7.3156	7.1511	7.3111	7.1500	7.3070	7.1369	7.3024	7.1219
モルタル厚	h7	0.031	0.030	0.042	0.030	0.047	0.030	0.040	0.030	0.031
台座高	h8	0.234	0.405	0.228	0.400	0.222	0.396	0.216	0.391	0.210
下部工天端高	▽Z2	6.881	6.881	6.881	6.881	6.881	6.881	6.881	6.881	6.881
橋座勾配		LEVEL								

実施設計図面

工事名	R7波土 日和佐小野線 美波・北河内 橋梁上部工事		
路線名等	（主）日和佐小野線		
工事箇所	海部郡美波町北河内		
図面名	A2橋台構造一般図（その2）		
縮尺	図　示	図面番号	88 / 104
会社名			
事業者名	南部総合県民局県土整備部（美波）		

A2橋台配筋図　S=1:50

１－１断面(地覆部平面)

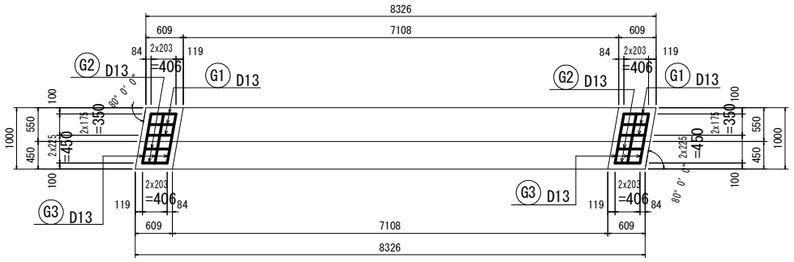

２－２断面

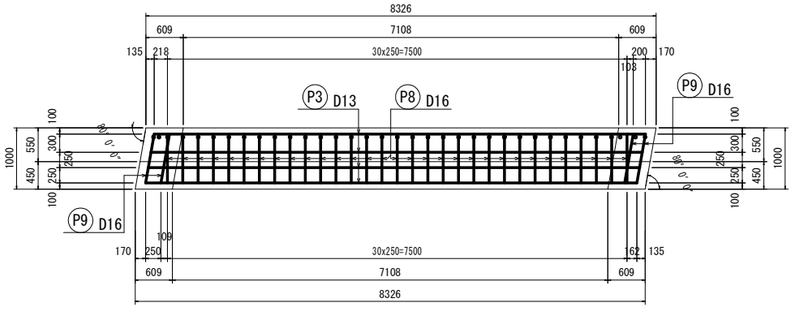

３－３断面

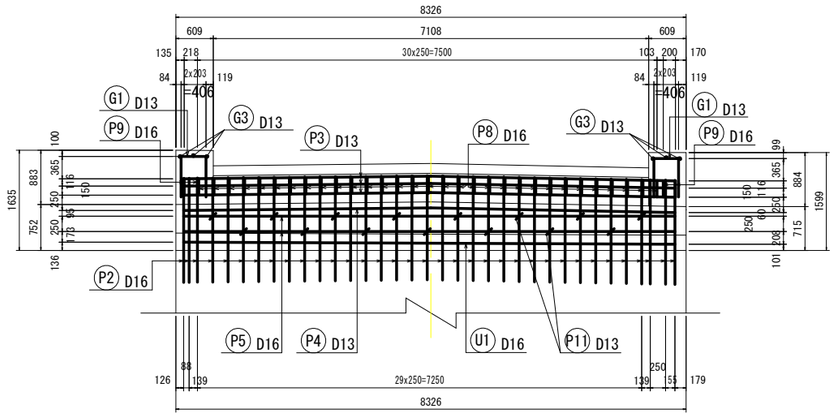

４－４断面

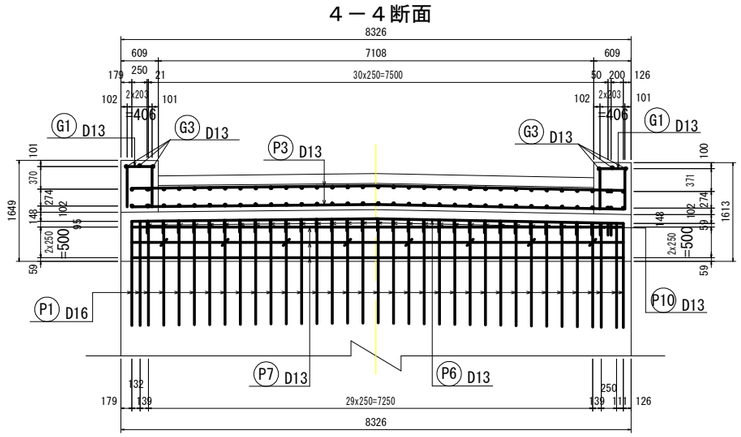

５－５断面

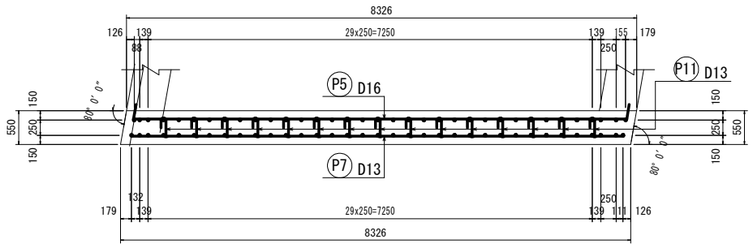

６－６断面

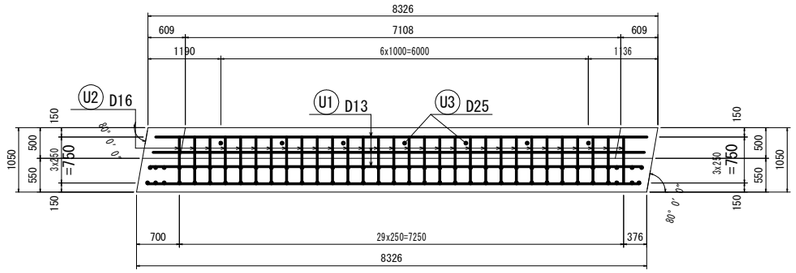

鉄筋加工図

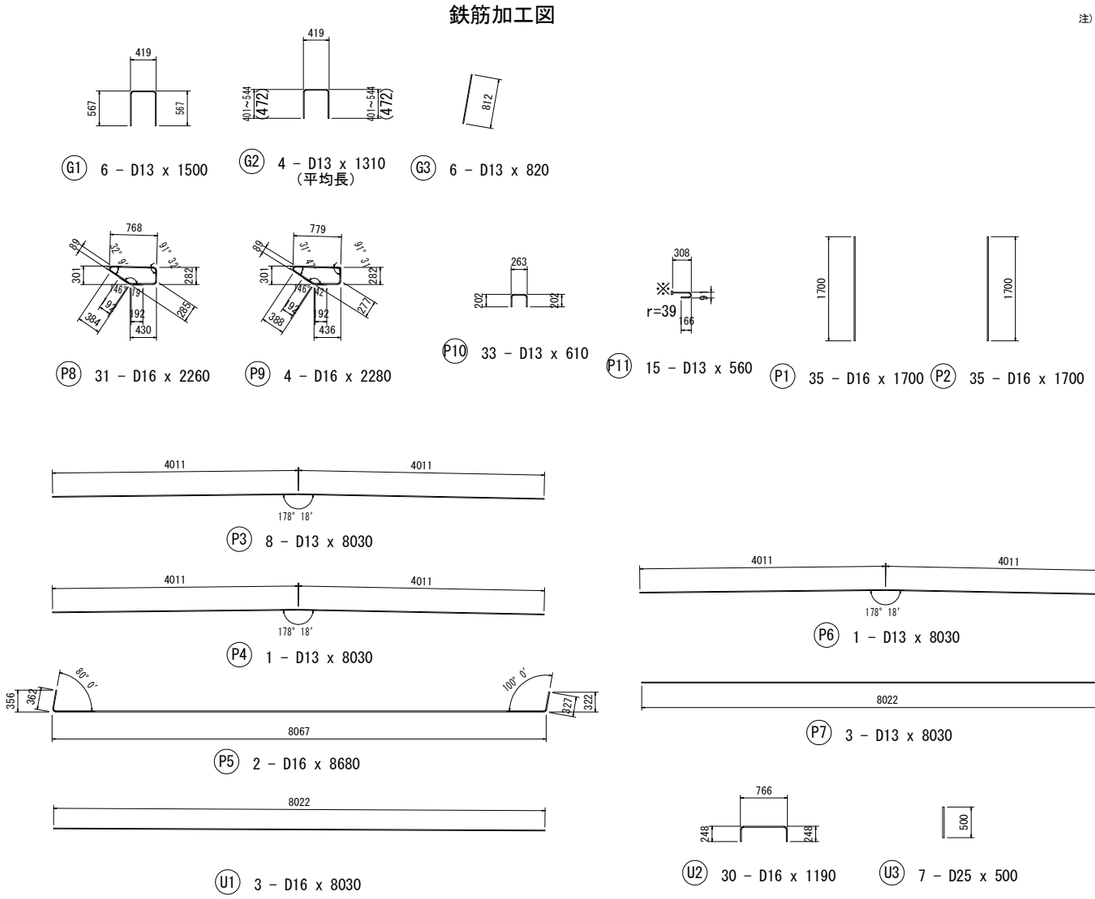

伸縮装置用鉄筋　S=1:30

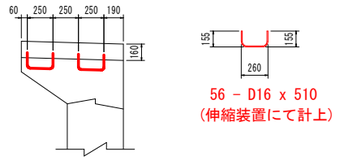

かぶり詳細図　S=1:20
（パラペット）

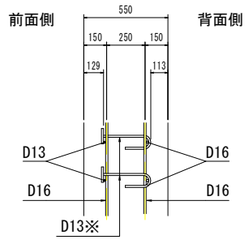

※　スターラップは配力筋にかけ、定着体を前面側に、半円形フックを背面側に配置すること。

注）※印表記は機械式鉄筋定着工法を示すものであり、下記の基準等を満足すること。
(1)道路橋示方書・同解説(H29.11 日本道路協会)
(2)機械式鉄筋定着工法の配筋設計ガイドライン (H28.7 機械式鉄筋定着工法技術検討委員会)
なお、定着体の設置方向は、施工条件に応じて定着体と半円形フックの設置方向を変更してもよい。

位置図

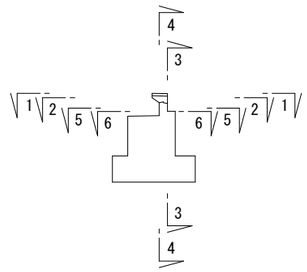

実施設計図面

工事名	R7波土 日和佐小野線 美波・北河内 橋梁上部工事		
路線名等	(主)日和佐小野線		
工事箇所	海部郡美波町北河内		
図面名	A2橋台配筋図		
縮尺	図示	図面番号	89 / 104
会社名			
事業者名	南部総合県民局県土整備部（美波）		

A2橋台踏掛版配筋図　S=1:50

1－1断面（上面）

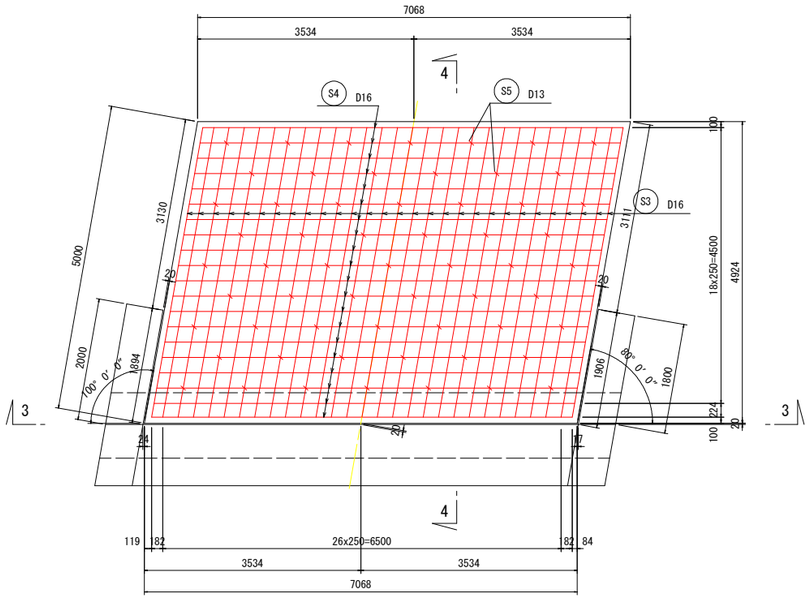

2－2断面（下面）

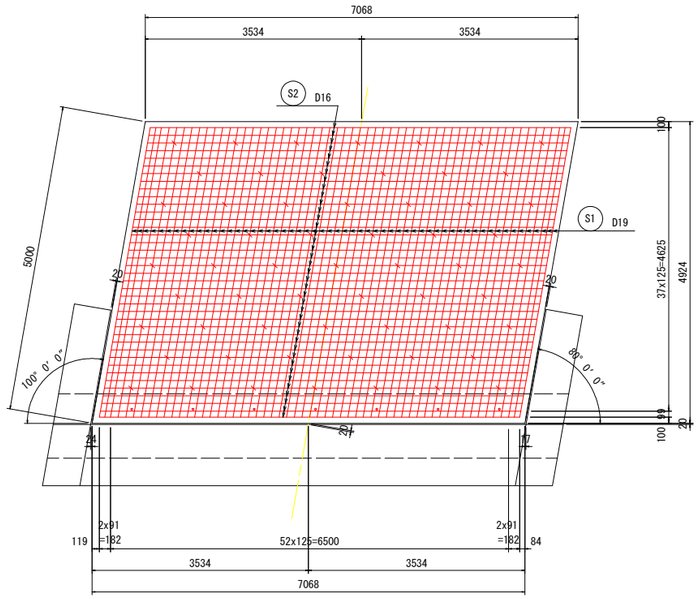

4－4断面

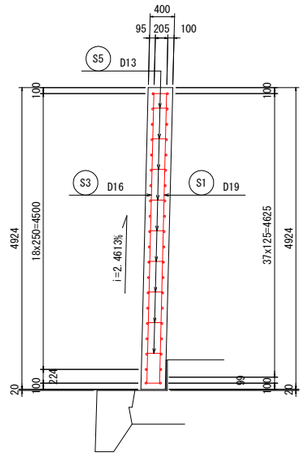

3－3断面

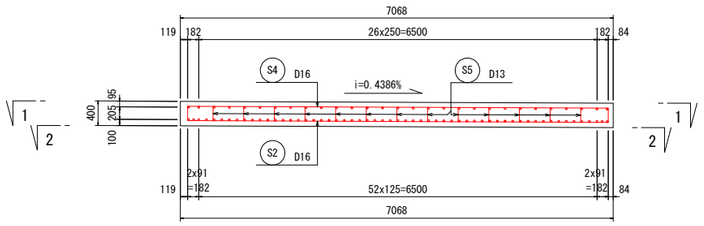

アンカー筋及びゴム沓配置図

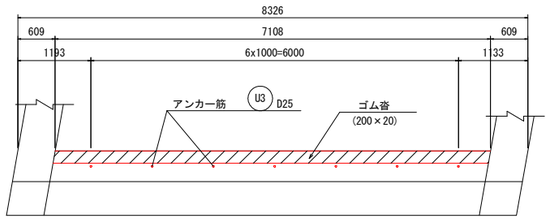

鉄筋加工図

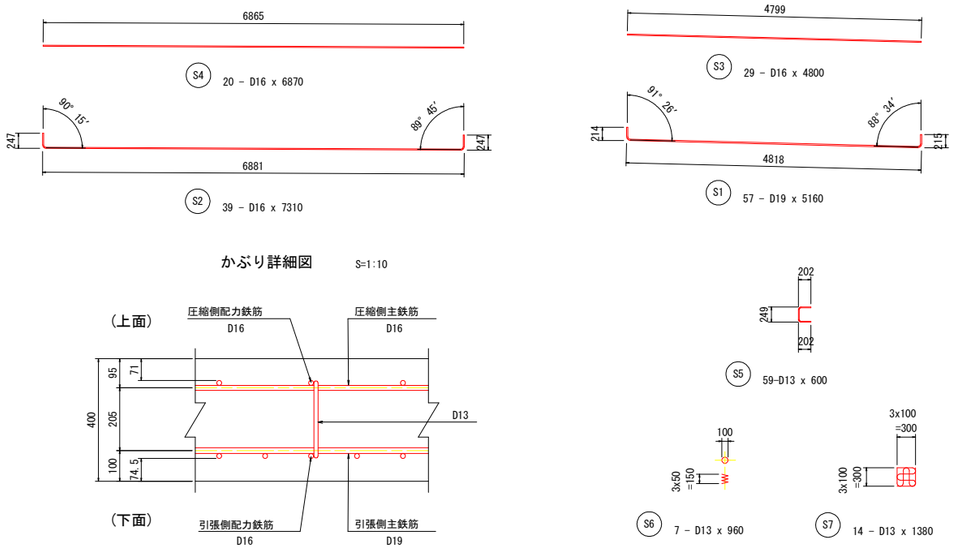

かぶり詳細図　S=1:10

支承部詳細図　S=1:10

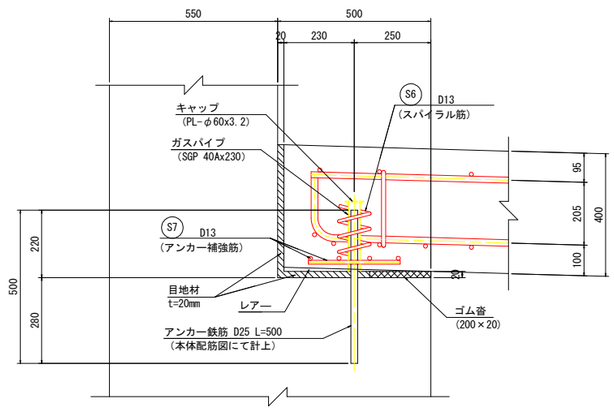

鉄　筋　表

SD345

記　号	径	長　さ	本　数	単位質量	一本当り質量	質　量	摘　要
S 1	D19	5160	57	2.25	11.61	662	
S 2	D16	7310	39	1.56	11.40	445	
S 3	D16	4800	29	1.56	7.49	217	
S 4	D16	6870	20	1.56	10.72	214	
S 5	D13	600	59	0.995	0.60	35	
S 6	D13	960	7	0.995	0.96	7	
S 7	D13	1380	14	0.995	1.37	19	
						1599	

D19	662 kg
D16	876 kg
D13	61 kg
合　計	1599 kg

支承部鋼材

SGP	40A	230	7	3.890	0.89	6	ガスパイプ
PL	φ60×3.2		7		0.07	1	キャップ
						7 kg	

マスチック型瀝青充填材	
V=1/4×π×（0.060^2×0.23−0.025^2×0.20）×7	= 0.01 m3
ゴム沓（t=20）	
A=0.200×7.108	= 1.4 m2
目地材（t=20）	
A=（0.500＋0.400）×7.068-0.200×7.108	
＋（1.894＋1.906）×0.400	= 6.46 m2
踏掛版コンクリート（σck=24N/mm2）	
V=1/2×（7.068＋7.068）×4.924×0.400	= 13.9 m3
踏掛版型枠	
A=（3.130＋7.068＋3.111）×0.400	= 5.3 m2
踏掛版底面積（路盤紙）	
A=1/2×（7.068＋7.068）×4.924	= 34.8 m2

実施設計図面

工事名	R7波土 日和佐小野線 美波・北河内 橋梁上部工事		
路線名等	(主)日和佐小野線		
工事箇所	海部郡美波町北河内		
図面名	A2橋台踏掛版配筋図		
縮尺	図　示	図面番号	90 / 104
会社名			
事業者名	南部総合県民局県土整備部（美波）		

P1橋脚構造一般図（その1）　S=1:100

断面図（1-1）

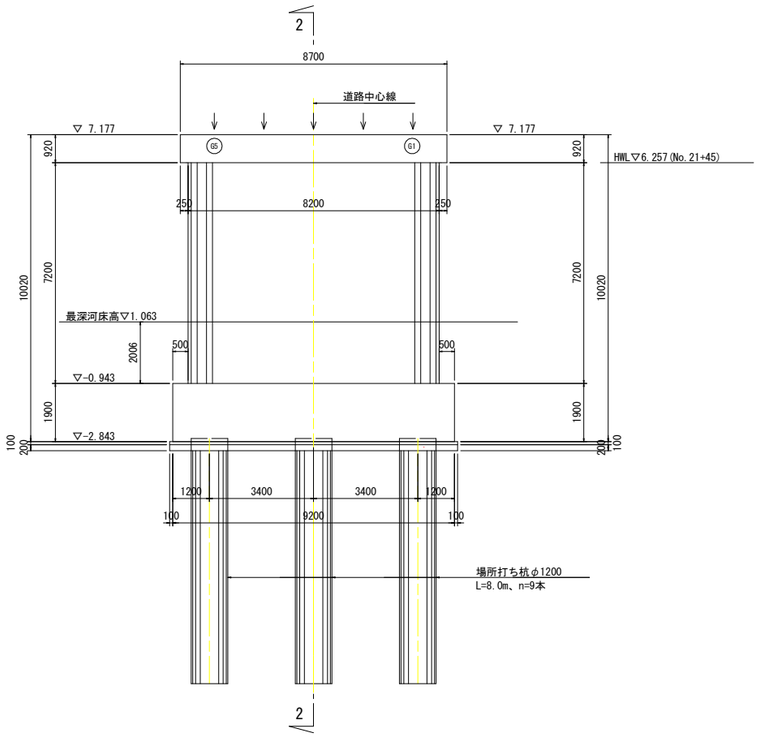

側面図（2-2）

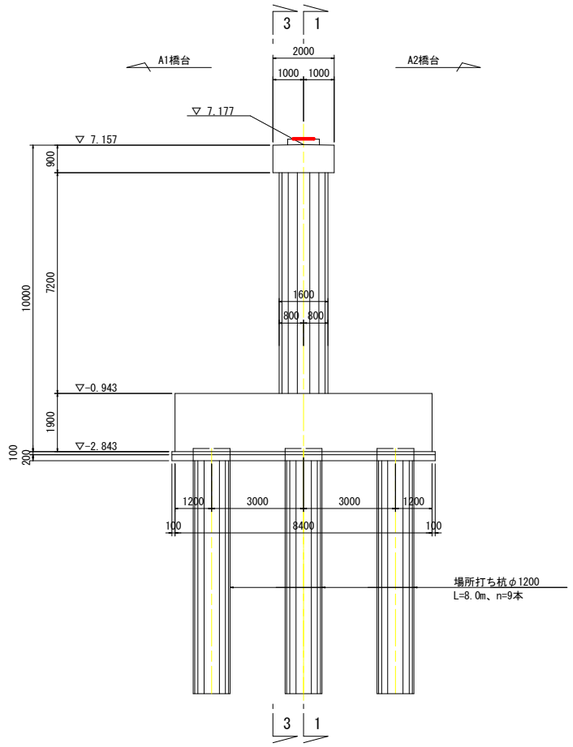

正面図（3-3）

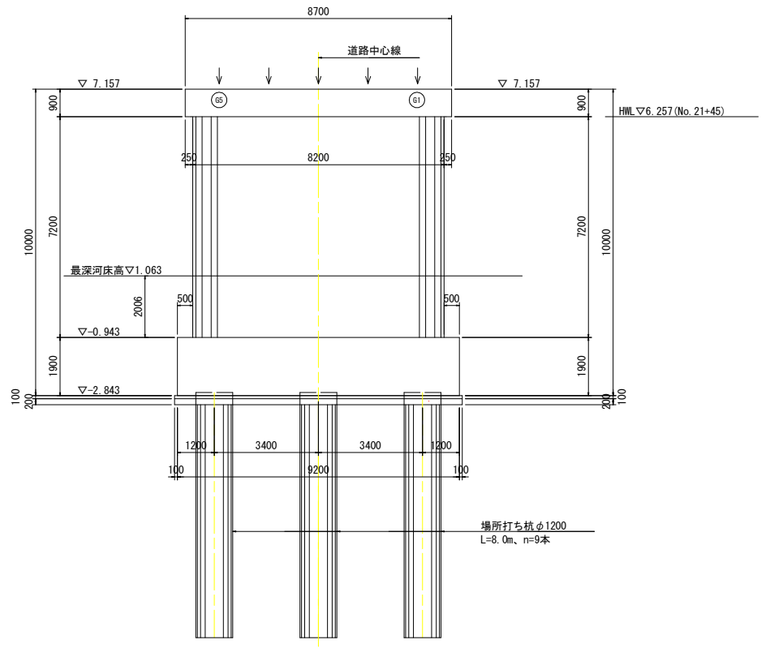

平面図

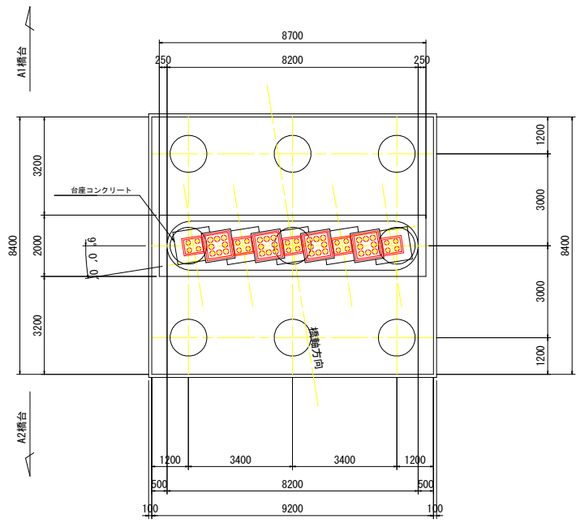

梁部詳細図　S=1:20

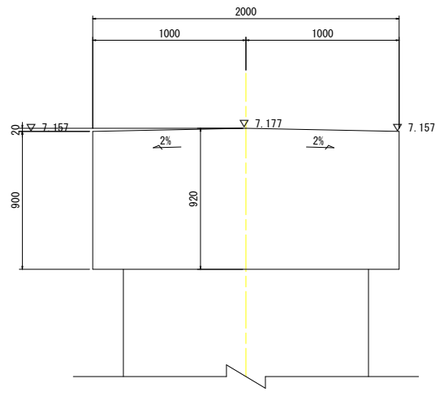

コンクリート塗装仕様（CC-B）

工　程		使 用 材 料	塗　装　条　件		
			目標膜厚（μ）	標準使用量 (kg/m2)	塗装方法
前処理	プライマー	コンクリート塗装用エポキシ樹脂	―	0.10	スプレー（はけ・ローラー）
前処理	パテ	コンクリート塗装用エポキシ樹脂パテ	―	0.30	へら
中塗り		コンクリート塗装用柔軟形エポキシ樹脂塗料中塗	60	0.32 (0.26)	スプレー（はけ・ローラー）
上塗り		コンクリート塗装用柔軟形ふっ素樹脂塗料上塗	30	0.15 (0.12)	スプレー（はけ・ローラー）

下部工設計条件

名称	仕様
下部工名称	Ｐ１橋脚
上部工形式	2径間連続鋼床版鈑桁橋
下部工形式	壁式橋脚
下部工設計基準強度	24 N/mm2
下部工鉄筋種別	SD 345
基礎工形式	場所打ち杭(全周回転式オールケーシング工法)
基礎工設計基準強度	24 N/mm2（呼び強度 30 N/mm2)
基礎工鉄筋種別	SD 345

その他の使用材料

コンクリート	仕　様
均しコンクリート	18 N/mm2

実施設計図面

工事名	R7波土 日和佐小野線 美波・北河内 橋梁上部工事		
路線名等	(主)日和佐小野線		
工事箇所	海部郡美波町北河内		
図面名	P1橋脚構造一般図(その1)		
縮尺	図　示	図面番号	91 / 104
会社名			
事業者名	南部総合県民局県土整備部（美波）		

P1橋脚構造一般図（その2）　S=1:100

橋座詳細図　S=1:50

※ 支承線位置での高さを示す

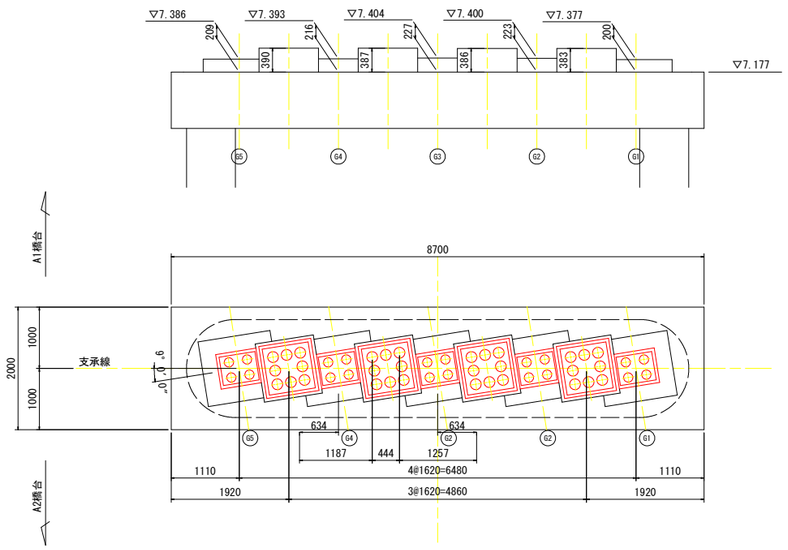

支承箱抜き詳細図　S=1:20

水平支承

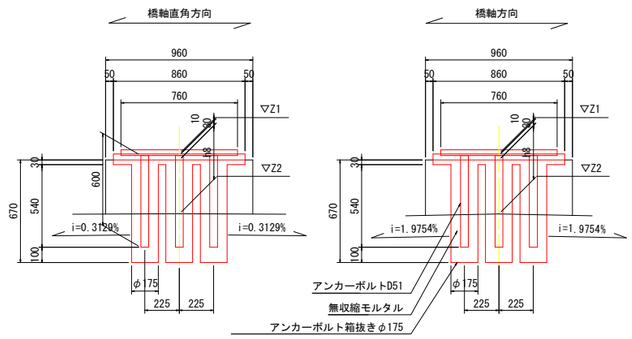

鉛直支承

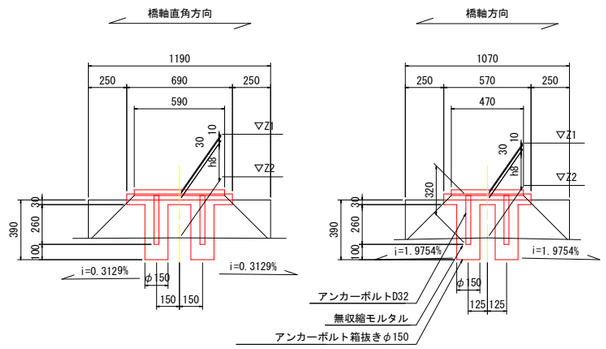

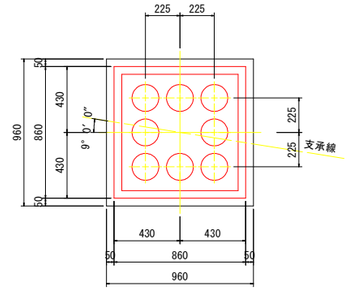

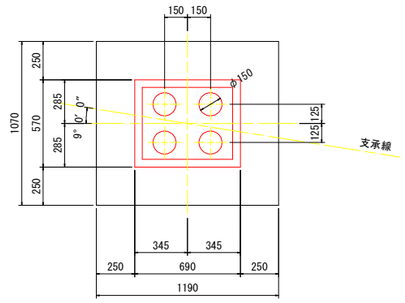

支承部計画高表

		P１橋脚　E								
		G1	水平支承1	G2	水平支承2	CL(G3)	水平支承3	G4	水平支承4	G5
路面計画高	▽Z	8.8945	—	8.9183	—	8.9420	—	8.9177	—	8.8932
舗装厚	h1	0.0795	—	0.1035	—	0.1275	—	0.1035	—	0.0795
鋼床版厚	h2	0.016	—	0.016	—	0.016	—	0.016	—	0.016
腹板高	h3	1.182	—	1.179	—	1.177	—	1.175	—	1.172
下フランジ厚	h4	0.050	—	0.030	—	0.028	—	0.040	—	0.050
横桁下フランジ下	h4′	—	7.8964	—	7.8987	—	7.9004	—	7.9025	—
ソール厚	h5	0.027	0.045	0.027	0.045	0.027	0.045	0.027	0.045	0.027
支承高	h6	0.133	0.261	0.133	0.261	0.133	0.261	0.133	0.261	0.133
支承下端高	▽Z1	7.4070	7.5904	7.4298	7.5927	7.4335	7.5944	7.4232	7.5965	7.4157
モルタル厚	h7	0.030	0.030	0.030	0.030	0.030	0.030	0.030	0.030	0.030
台座高	h8	0.200	0.383	0.223	0.386	0.227	0.387	0.216	0.390	0.209
下部工天端高	▽Z2	7.177	7.177	7.177	7.177	7.177	7.177	7.177	7.177	7.177
橋 座 勾 配		LEVEL								

実施設計図面

工事名	R7波土 日和佐小野線 美波・北河内 橋梁上部工事		
路線名等	(主)日和佐小野線		
工事箇所	海部郡美波町北河内		
図面名	P1橋脚構造一般図(その2)		
縮尺	図　示	図面番号	92 / 104
会社名			
事業者名	南部総合県民局県土整備部（美波）		

工事用道路(堤外)　平面図　S=1:500

工事用道路（堤外）　数量総括表

名称	仕様	規格	堤内	堤外	合計
路体盛土①	川砂利	W < 2.5		11.6	11.6 m3
路体盛土②	川砂利	2.5 < 4.0		27.3	27.3 m3
路体盛土③	川砂利	4.0 ≦ W		634.5	634.5 m3
路体盛土①	搬入土	W < 2.5		58.9	58.9 m3
路体盛土②	搬入土	2.5 < 4.0		35.6	35.6 m3
路体盛土③	搬入土	4.0 ≦ W		413.7	413.7 m3
法面整形				287.3	287.3 m2
掘　　削				48.8	48.8 m3
大型土のう	長期耐候性			197.0	197.0 袋
敷砂利	RC-40	t=100		722.3	722.3 m2
ヒューム管φ1200	支給品	4.0×9本		36.0	36.0 m
ヒューム管φ1000	支給品	2.43×5本		12.2	12.2 m
敷鉄板	22×1524×3048			15.0	15.0 枚

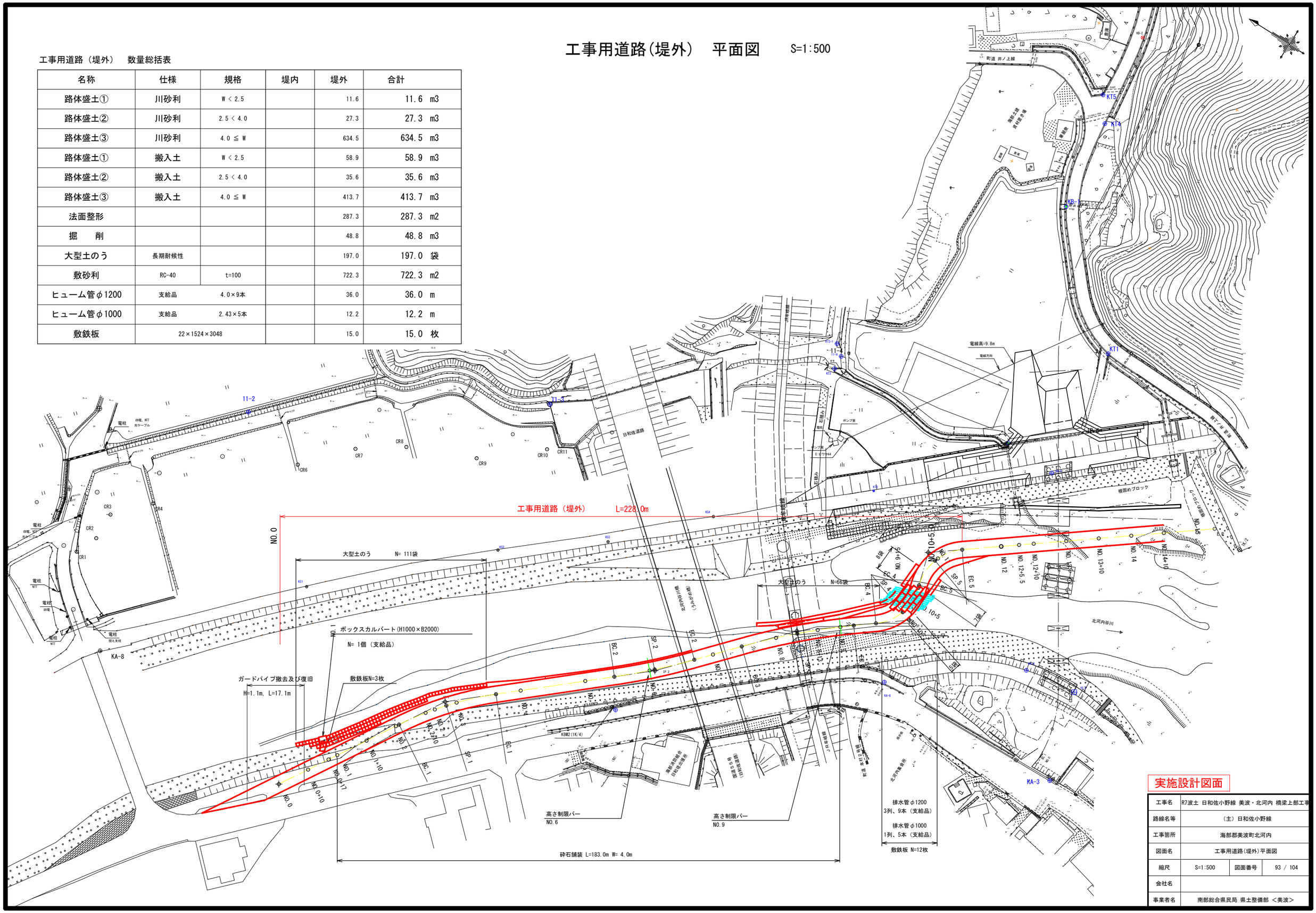

実施設計図面

工事名	R7波土 日和佐小野線 美波・北河内 橋梁上部工事		
路線名等	（主）日和佐小野線		
工事箇所	海部郡美波町北河内		
図面名	工事用道路(堤外)平面図		
縮尺	S=1:500	図面番号	93 / 104
会社名			
事業者名	南部総合県民局 県土整備部 ＜美波＞		

工事用道路(堤外)　縦断図 H=1:500, V=1:50

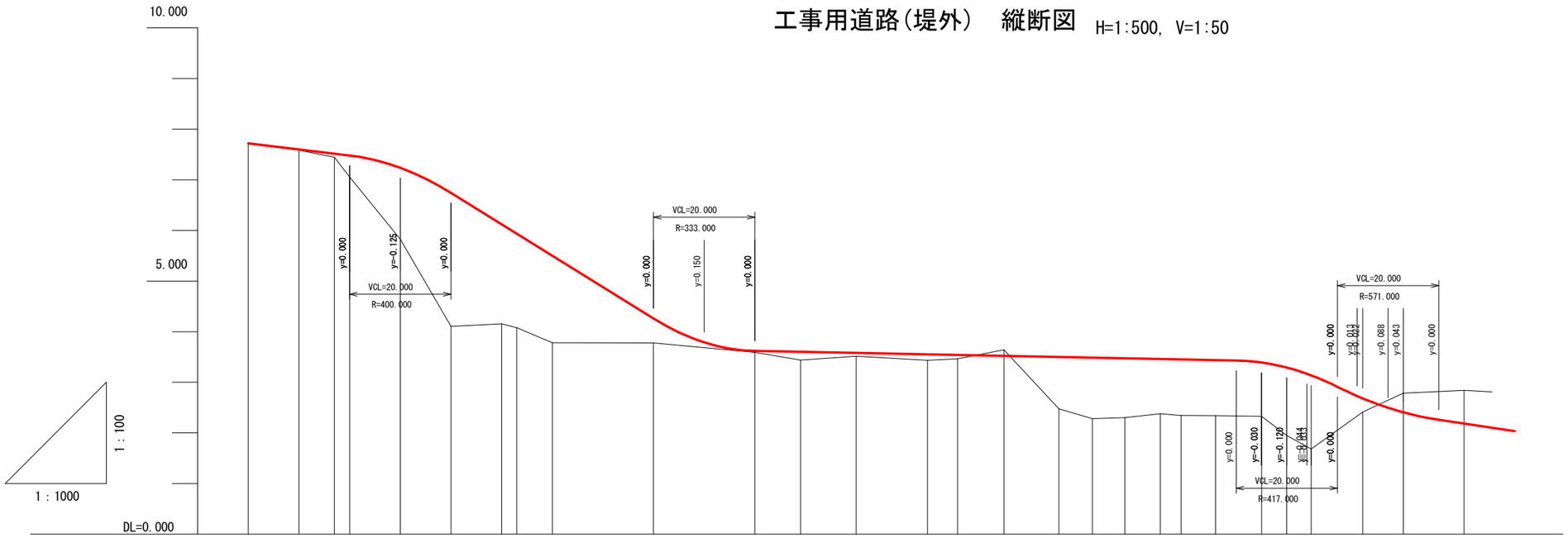

勾配

7.720　i=-1.200%　L=30.000m
7.360　i=-6.200%　L=60.000m
3.640　i=-0.200%　L=115.000m
3.410　i=-5.000%　L=20.000m
2.410　i=-1.500%　L=35.000m

計画高

7.720, 7.600, 7.516, 7.480, 7.235, 6.740, 6.671, 6.120, 5.934, 5.702, 5.500, 4.734, 4.260, 3.790, 3.620, 3.602, 3.580, 3.577, 3.552, 3.540, 3.522, 3.500, 3.487, 3.474, 3.460, 3.452, 3.438, 3.390, 3.290, 3.137, 2.728, 2.498, 2.408, 2.185

地盤高

7.708, 7.584, 7.446, 7.054, 5.826, 4.102, 4.154, 4.080, 3.780, 3.777, 3.591, 3.440, 3.513, 3.434, 3.462, 3.641, 2.477, 2.280, 2.303, 2.378, 2.347, 2.341, 2.328, 1.949, 1.683, 2.413, 2.784, 2.843

切土高

0.119, 0.376, 0.658

盛土高

0.012, 0.016, 0.070, 0.426, 1.409, 2.638, 1.966, 1.854, 1.720, 0.483, 0.029, 0.162, 0.067, 0.118, 0.078, 1.023, 1.207, 1.171, 1.082, 1.105, 1.097, 1.062, 1.341, 1.454, 0.269

追加距離

0.000, 10.000, 17.000, 20.000, 30.000, 40.000, 41.109, 50.000, 53.000, 56.734, 60.000, 72.358, 80.000, 100.000, 109.013, 120.000, 121.545, 134.078, 140.000, 149.163, 160.000, 166.640, 173.000, 180.000, 184.116, 190.970, 199.966, 200.000, 205.000, 208.962, 209.792, 218.903, 220.000, 228.013, 240.000

単距離

0.000, 10.000, 7.000, 3.000, 10.000, 10.000, 1.109, 8.891, 3.000, 3.734, 3.266, 12.358, 7.642, 20.000, 9.013, 10.987, 1.545, 12.533, 5.922, 9.163, 10.837, 6.640, 6.360, 7.000, 4.116, 6.854, 8.996, 0.034, 5.000, 3.962, 0.830, 9.111, 1.097, 8.013, 11.987

測点番号

NO.0
NO.0+10.000
NO.0+17.000
NO.1
NO.1+10.000
NO.2
BC.1NO.2+1.109
NO.2+10.000
NO.2+13.000
SP.1NO.2+16.733
NO.3
EC.1NO.3+12.358
NO.4
NO.5
BC.2NO.5+9.013
NO.6
SP.2NO.6+1.545
EC.2NO.6+14.078
NO.7
BC.3NO.7+9.163
NO.8
SP.3NO.8+6.639
NO.8+13.000
NO.9
EC.3NO.9+4.116
BC.4NO.9+10.970
SP.4NO.9+19.966
NO.10
NO.10+5.000
EC.4NO.10+8.962
BC.5NO.10+9.792
SP.5NO.10+18.903
NO.11
EC.5NO.11+8.013
NO.12

平面線形 曲率図

IP.1
IA=17-54-14
R =100.000
TL= 15.753
CL= 31.248
SL= 1.233

IP.2
IA=7-10-50
R =200.000
TL= 12.549
CL= 25.065
SL= 0.393

IP.3
IA=10-00-47
R =200.000
TL= 17.521
CL= 34.952
SL= 0.766

IP.4
IA=68-43-25
R =15.000
TL=10.256
CL=17.992
SL= 3.171

IP.5
IA=69-35-52
R =15.000
TL=10.425
CL=18.221
SL= 3.267

実施設計図面

工事名	R7波土 日和佐小野線 美波・北河内 橋梁上部工事		
路線名等	(主) 日和佐小野線		
工事箇所	海部郡美波町北河内		
図面名	工事用道路(堤外)縦断図		
縮尺	図示	図面番号	94 / 104
会社名			
事業者名	南部総合県民局 県土整備部 <美波>		

工事用道路（堤外）横断図(1)

S=1:100

工事用道路（堤外）　NO.0+17

工種	細別	規格	単位	川砂利	搬入土
盛土工	路体①	W<2.5	m3	1.5	3.8
	路体②	2.5≦W<4.0	m3	—	—
	路体③	4.0≦W	m3	—	—
法面工	法面整形工	盛土	m2	1.1	
掘削工	掘　削	片切	m3	—	
		オープン	m3	—	

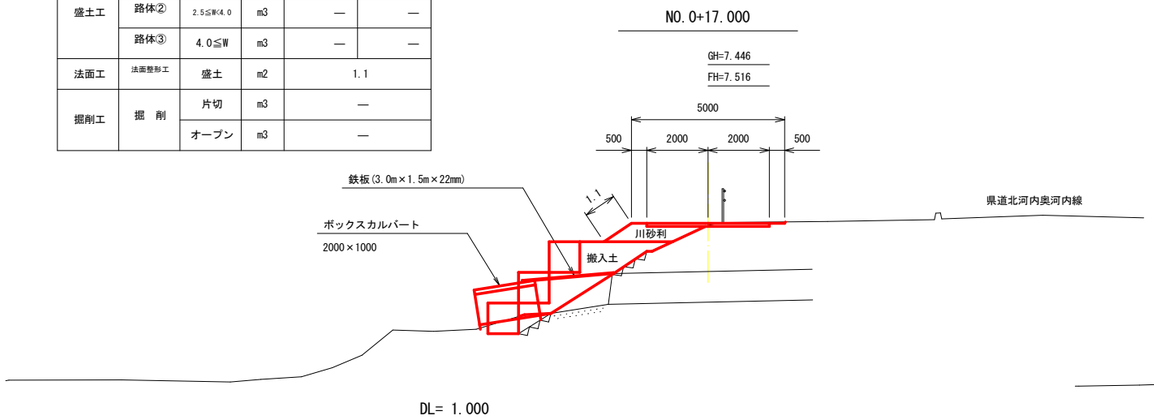

工事用道路（堤外）　NO.2

工種	細別	規格	単位	川砂利	搬入土
盛土工	路体①	W<2.5	m3	—	—
	路体②	2.5≦W<4.0	m3	—	—
	路体③	4.0≦W	m3	4.6	14.0
法面工	法面整形工	盛土	m2	2.9	
掘削工	掘　削	片切	m3	0.3	
		オープン	m3	—	

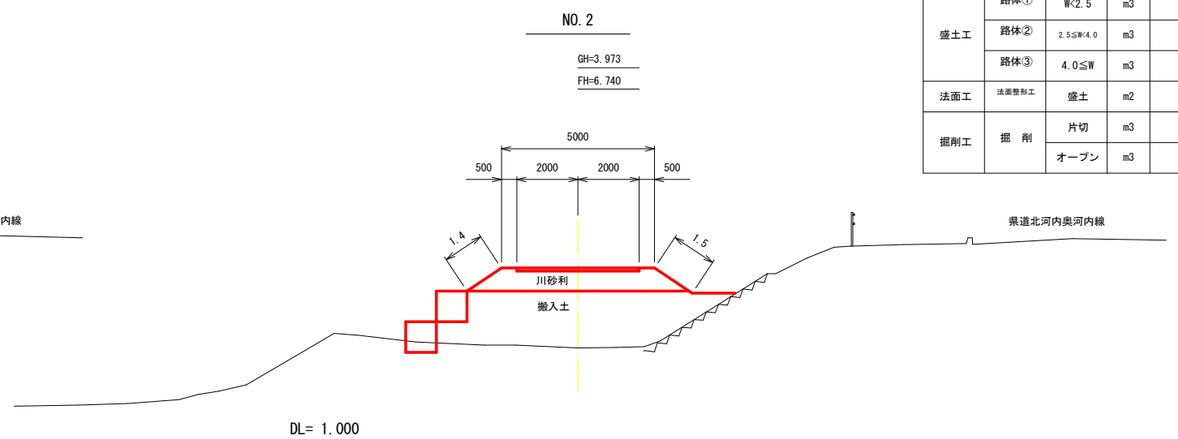

工事用道路（堤外）　NO.0+10

工種	細別	規格	単位	川砂利	搬入土
盛土工	路体①	W<2.5	m3	—	2.7
	路体②	2.5≦W<4.0	m3	—	—
	路体③	4.0≦W	m3	—	—
法面工	法面整形工	盛土	m2	5.1	
掘削工	掘　削	片切	m3	—	
		オープン	m3	—	

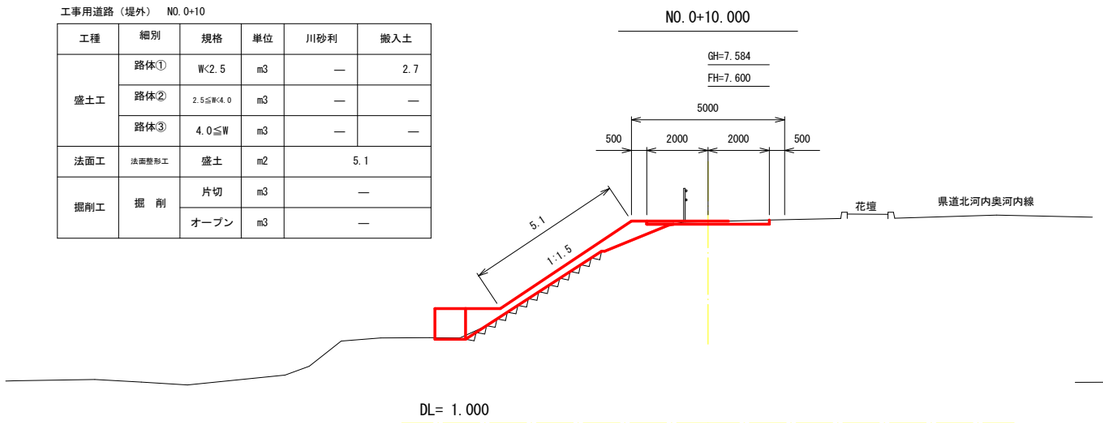

工事用道路（堤外）　NO.1+10

工種	細別	規格	単位	川砂利	搬入土
盛土工	路体①	W<2.5	m3	—	—
	路体②	2.5≦W<4.0	m3	—	3.1
	路体③	4.0≦W	m3	1.8	6.7
法面工	法面整形工	盛土	m2	1.8	
掘削工	掘　削	片切	m3	0.5	
		オープン	m3	—	

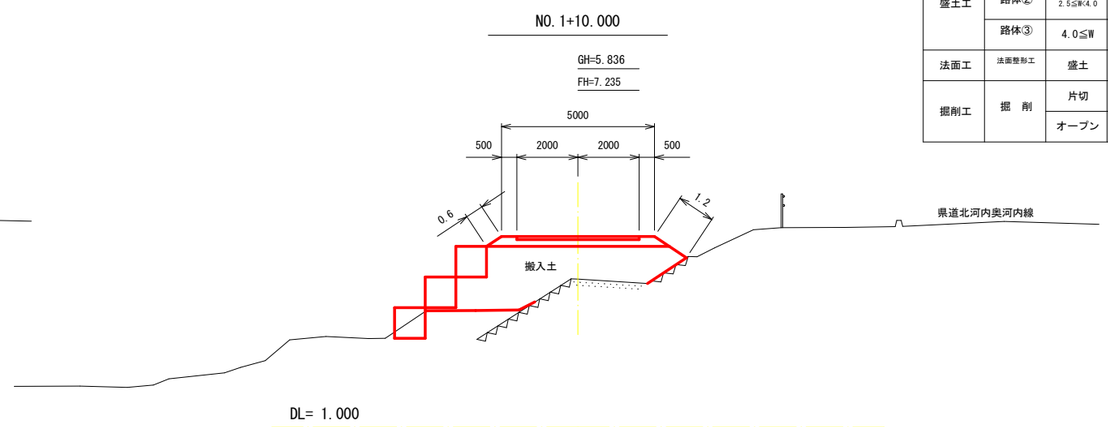

工事用道路（堤外）　NO.0

工種	細別	規格	単位	川砂利	搬入土
盛土工	路体①	W<2.5	m3	—	—
	路体②	2.5≦W<4.0	m3	—	—
	路体③	4.0≦W	m3	—	—
法面工	法面整形工	盛土	m2	—	
掘削工	掘　削	片切	m3	—	
		オープン	m3	—	

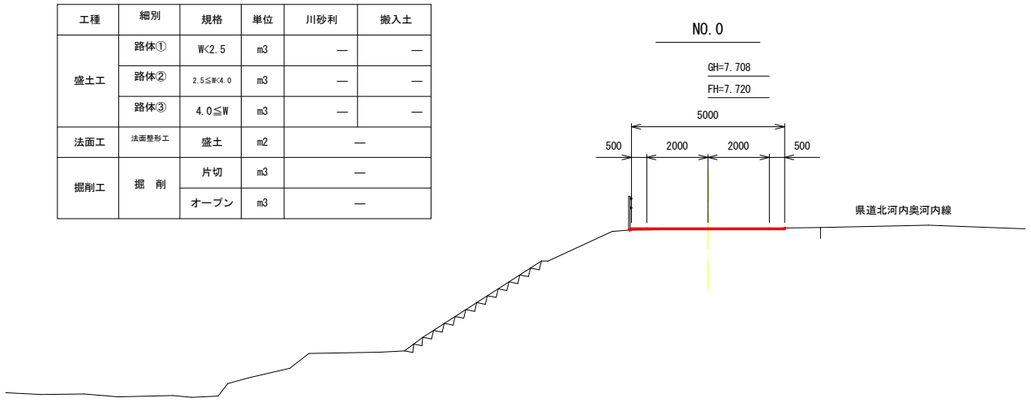

工事用道路（堤外）　NO.1

工種	細別	規格	単位	川砂利	搬入土
盛土工	路体①	W<2.5	m3	—	2.6
	路体②	2.5≦W<4.0	m3	1.8	0.7
	路体③	4.0≦W	m3	—	—
法面工	法面整形工	盛土	m2	1.0	
掘削工	掘　削	片切	m3	0.7	
		オープン	m3	—	

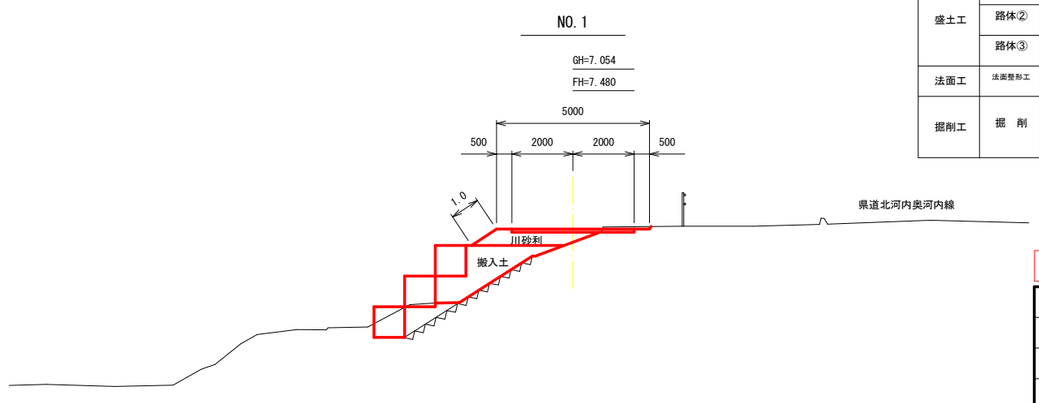

実施設計図面

工事名	R7波土 日和佐小野線 美波・北河内 橋梁上部工事		
路線名等	（主）日和佐小野線		
工事箇所	海部郡美波町北河内		
図面名	工事用道路(堤外)横断図(1)		
縮尺	S=1:100	図面番号	95 / 104
会社名			
事業者名	南部総合県民局 県土整備部 ＜美波＞		

工事用道路（堤外）横断図(2)

S=1:100

工事用道路（堤外）　NO.3

工種	細別	規格	単位	川砂利	搬入土
盛土工	路体①	W<2.5	m3	—	—
	路体②	2.5≦W<4.0	m3	—	—
	路体③	4.0≦W	m3	4.3	7.1
法面工	法面整形工	盛土	m2	2.9	
掘削工	掘　削	片切	m3	—	
		オープン	m3	—	

NO.3

GH=3.675

FH=5.500

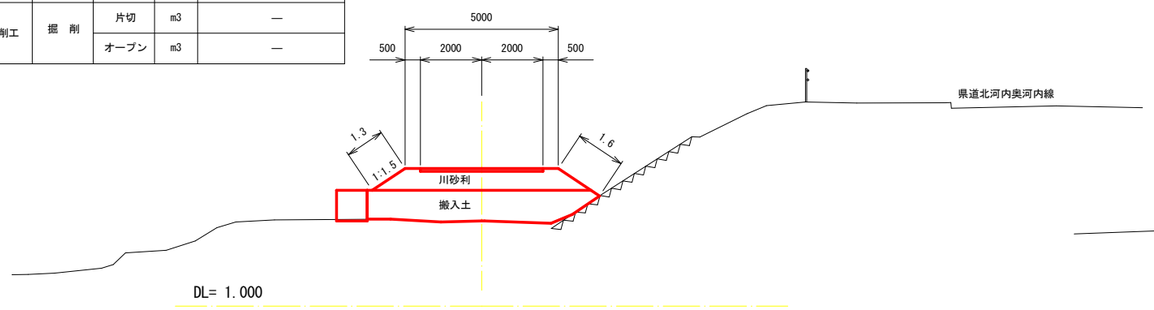

BC.2=NO.5+9.013

GH=3.623

FH=3.602

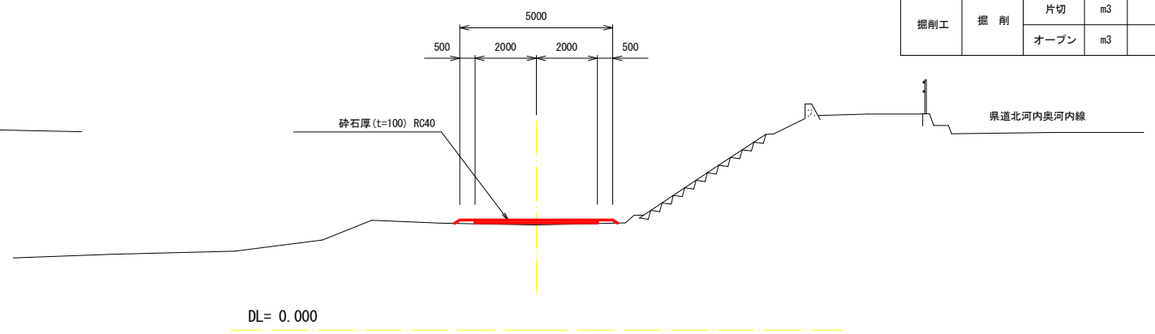

工事用道路（堤外）　BC.2

工種	細別	規格	単位	川砂利	搬入土
盛土工	路体①	W<2.5	m3	—	—
	路体②	2.5≦W<4.0	m3	—	—
	路体③	4.0≦W	m3	0.7	—
法面工	法面整形工	盛土	m2	—	
掘削工	掘　削	片切	m3	—	
		オープン	m3	—	

工事用道路（堤外）　NO.2+13

工種	細別	規格	単位	川砂利	搬入土
盛土工	路体①	W<2.5	m3	—	—
	路体②	2.5≦W<4.0	m3	—	—
	路体③	4.0≦W	m3	5.1	10.2
法面工	法面整形工	盛土	m2	3.1	
掘削工	掘　削	片切	m3	—	
		オープン	m3	—	

NO.2+13.000

GH=3.990

FH=5.934

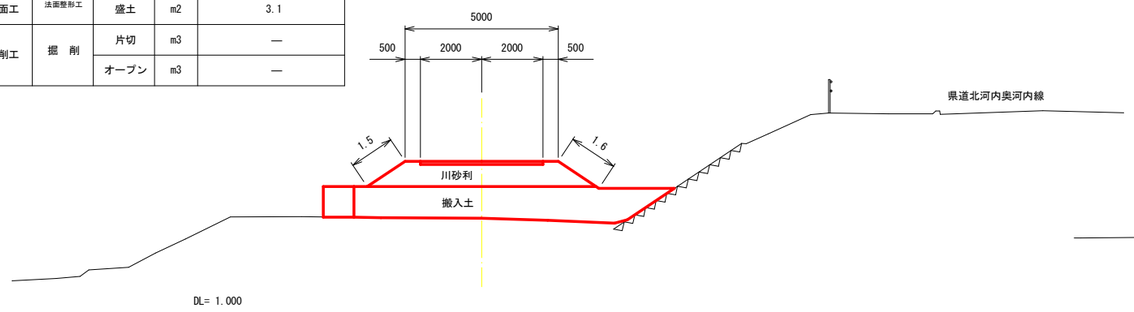

NO.5

GH=3.644

FH=3.620

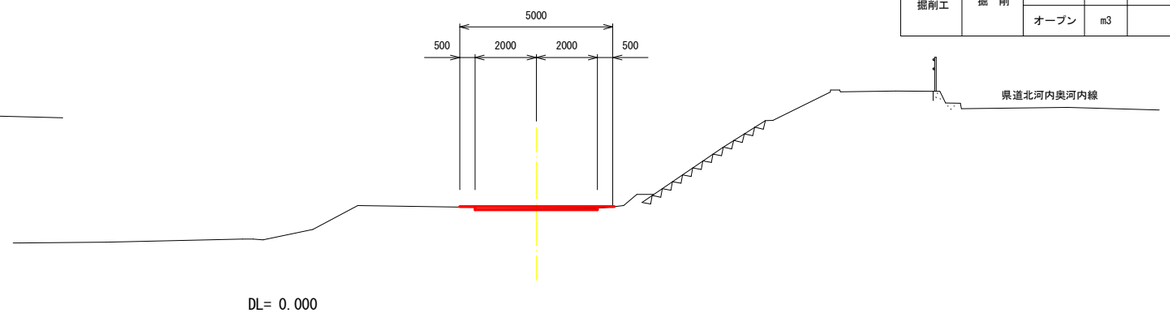

工事用道路（堤外）　NO.5

工種	細別	規格	単位	川砂利	搬入土
盛土工	路体①	W<2.5	m3	—	—
	路体②	2.5≦W<4.0	m3	—	—
	路体③	4.0≦W	m3	0.1	—
法面工	法面整形工	盛土	m2	—	
掘削工	掘　削	片切	m3	0.3	
		オープン	m3	—	

工事用道路（堤外）　NO.2+10

工種	細別	規格	単位	川砂利	搬入土
盛土工	路体①	W<2.5	m3	—	—
	路体②	2.5≦W<4.0	m3	—	—
	路体③	4.0≦W	m3	6.5	9.2
法面工	法面整形工	盛土	m2	3.6	
掘削工	掘　削	片切	m3	—	
		オープン	m3	—	

NO.2+10.000

GH=4.017

FH=6.120

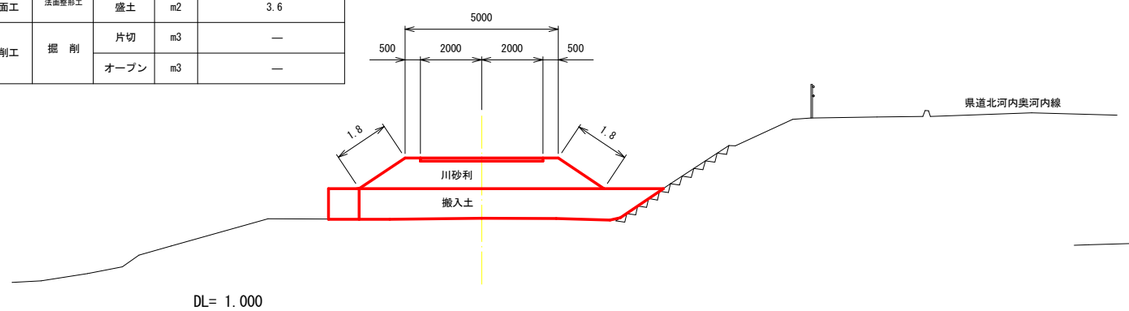

NO.4

GH=3.698

FH=4.260

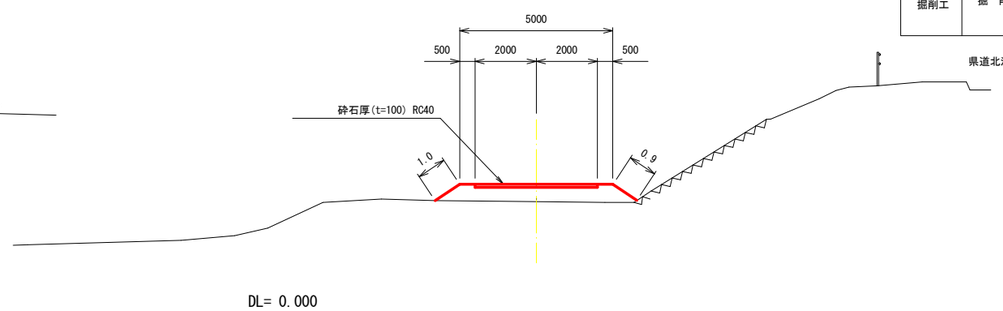

工事用道路（堤外）　NO.4

工種	細別	規格	単位	川砂利	搬入土
盛土工	路体①	W<2.5	m3	—	—
	路体②	2.5≦W<4.0	m3	—	—
	路体③	4.0≦W	m3	2.8	—
法面工	法面整形工	盛土	m2	1.9	
掘削工	掘　削	片切	m3	—	
		オープン	m3	—	

実施設計図面

工事名	R7波土 日和佐小野線 美波・北河内 橋梁上部工事		
路線名等	（主）日和佐小野線		
工事箇所	海部郡美波町北河内		
図面名	工事用道路(堤外)横断図(2)		
縮尺	S=1:100	図面番号	96 / 104
会社名			
事業者名	南部総合県民局 県土整備部 ＜美波＞		

工事用道路（堤外）横断図(3)

S=1:100

工事用道路（堤外）　NO.7

工種	細別	規格	単位	川砂利	搬入土
盛土工	路体①	W<2.5	m3	—	—
	路体②	2.5≦W<4.0	m3	—	—
	路体③	4.0≦W	m3	0.5	—
法面工	法面整形工	盛土	m2	—	
掘削工	掘　削	片切	m3	0.1	
		オープン	m3	—	

NO.7

GH=3.408

FH=3.540

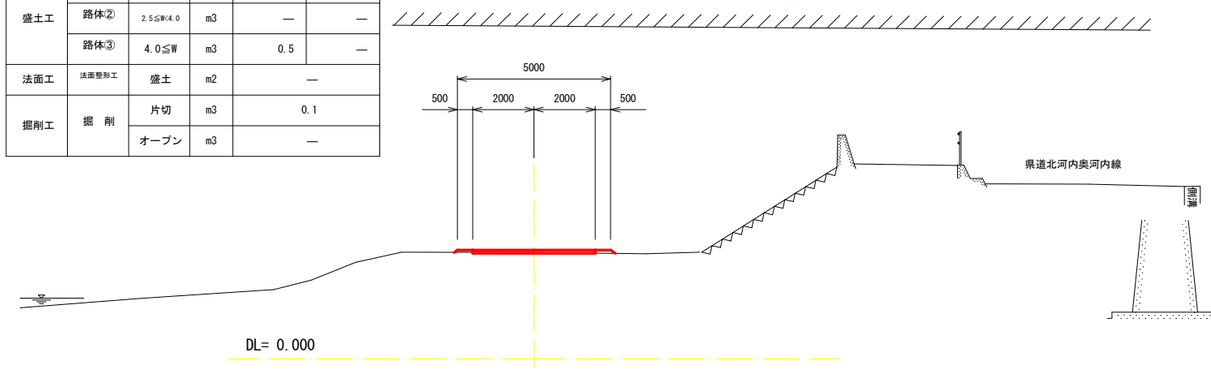

工事用道路（堤外）　SP.3

工種	細別	規格	単位	川砂利	搬入土
盛土工	路体①	W<2.5	m3	—	—
	路体②	2.5≦W<4.0	m3	2.4	—
	路体③	4.0≦W	m3	3.1	—
法面工	法面整形工	盛土	m2	1.2	
掘削工	掘　削	片切	m3	0.5	
		オープン	m3	—	

SP.3=NO.8+6.639

GH=2.663

FH=3.487

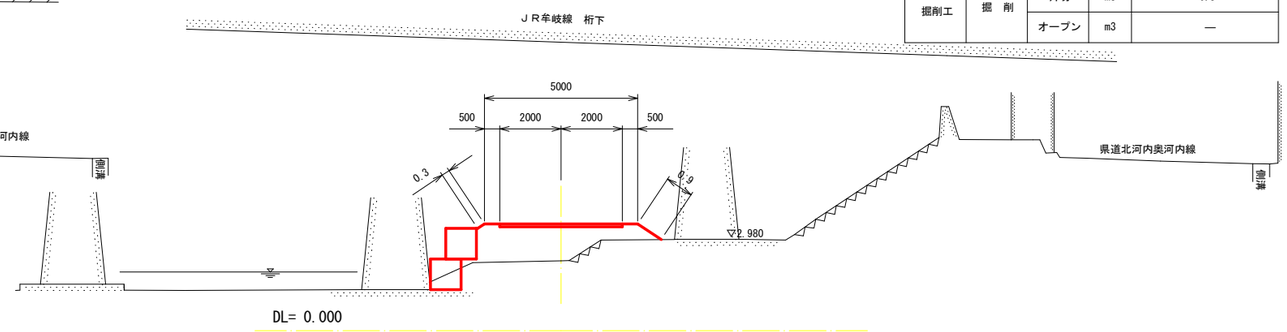

工事用道路（堤外）　EC.2

工種	細別	規格	単位	川砂利	搬入土
盛土工	路体①	W<2.5	m3	—	—
	路体②	2.5≦W<4.0	m3	—	—
	路体③	4.0≦W	m3	0.6	—
法面工	法面整形工	盛土	m2	—	
掘削工	掘　削	片切	m3	—	
		オープン	m3	—	

EC.2=NO.6+14.078

GH=3.459

FH=3.552

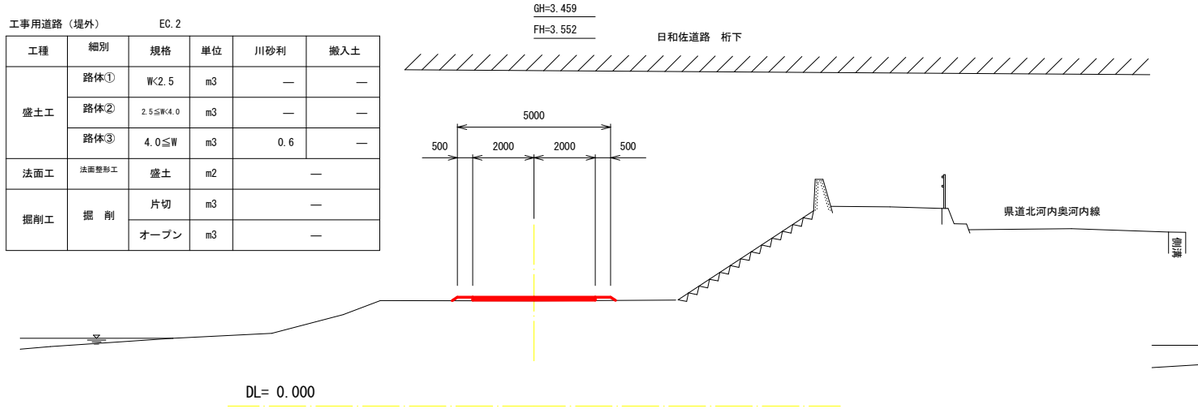

工事用道路（堤外）　NO.8

工種	細別	規格	単位	川砂利	搬入土
盛土工	路体①	W<2.5	m3	—	—
	路体②	2.5≦W<4.0	m3	—	—
	路体③	4.0≦W	m3	5.6	—
法面工	法面整形工	盛土	m2	2.0	
掘削工	掘　削	片切	m3	0.3	
		オープン	m3	—	

NO.8

GH=3.444

FH=3.500

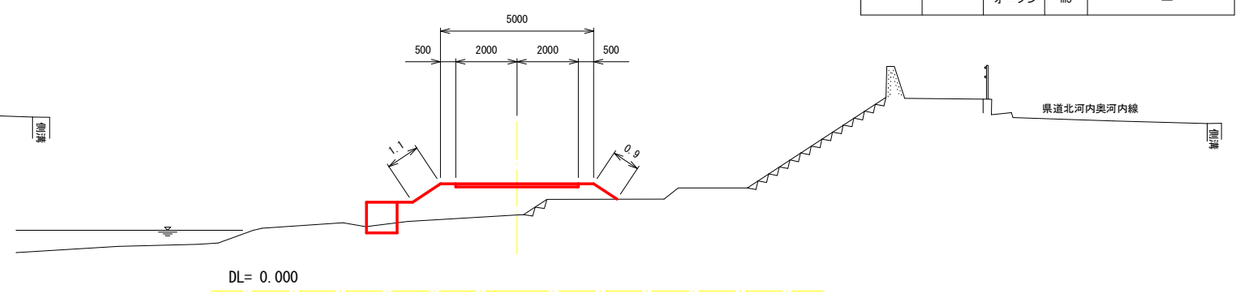

工事用道路（堤外）　NO.6

工種	細別	規格	単位	川砂利	搬入土
盛土工	路体①	W<2.5	m3	—	—
	路体②	2.5≦W<4.0	m3	—	—
	路体③	4.0≦W	m3	0.4	—
法面工	法面整形工	盛土	m2	—	
掘削工	掘　削	片切	m3	0.1	
		オープン	m3	—	

NO.6

GH=3.578

FH=3.580

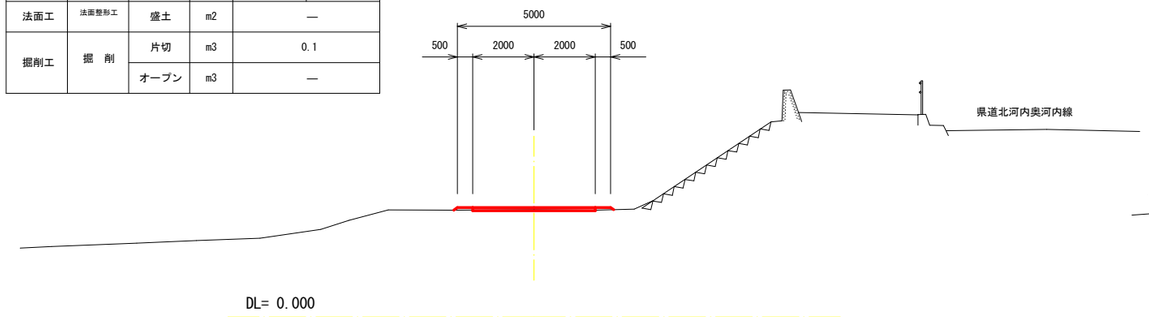

工事用道路（堤外）　BC.3

工種	細別	規格	単位	川砂利	搬入土
盛土工	路体①	W<2.5	m3	—	—
	路体②	2.5≦W<4.0	m3	—	—
	路体③	4.0≦W	m3	0.4	—
法面工	法面整形工	盛土	m2	—	
掘削工	掘　削	片切	m3	0.7	
		オープン	m3	—	

BC.3=NO.7+9.163

GH=3.475

FH=3.522

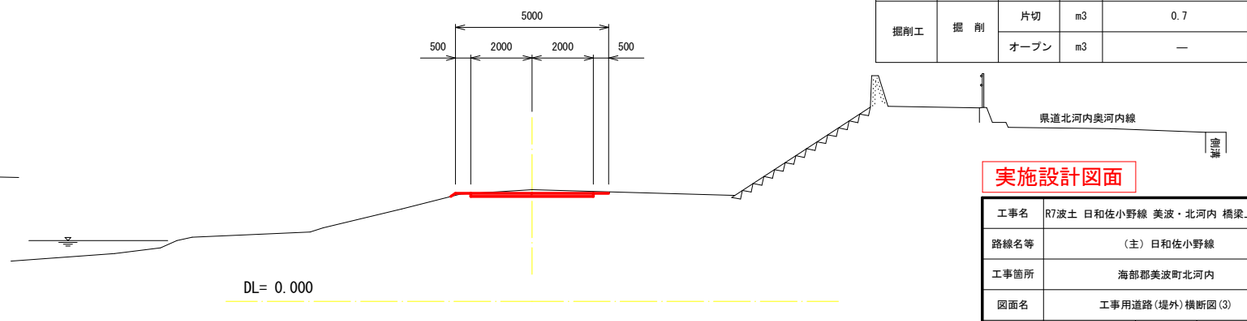

実施設計図面

工事名	R7波土 日和佐小野線 美波・北河内 橋梁上部工事		
路線名等	（主）日和佐小野線		
工事箇所	海部郡美波町北河内		
図面名	工事用道路(堤外)横断図(3)		
縮尺	S=1:100	図面番号	97 / 104
会社名			
事業者名	南部総合県民局 県土整備部 ＜美波＞		

工事用道路（堤外）横断図(4)

S=1:100

工事用道路（堤外）　EC.3

工種	細別	規格	単位	川砂利	搬入土
盛土工	路体①	W<2.5	m3	0.1	—
	路体②	2.5≦W<4.0	m3	—	—
	路体③	4.0≦W	m3	6.4	—
法面工	法面整形工	盛土	m2	1.2	
掘削工	掘　削	片切	m3	0.4	
		オープン	m3	—	

EC.3=NO.9+4.116

GH=2.461

FH=3.452

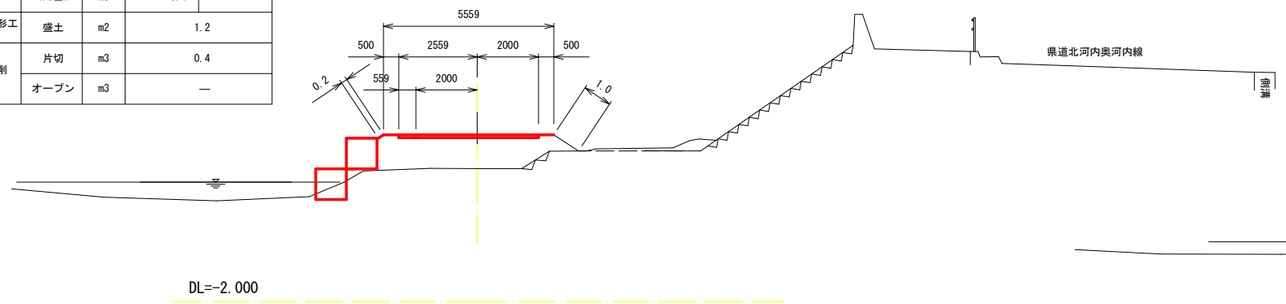

NO.10+5.000

GH=1.576

FH=3.290

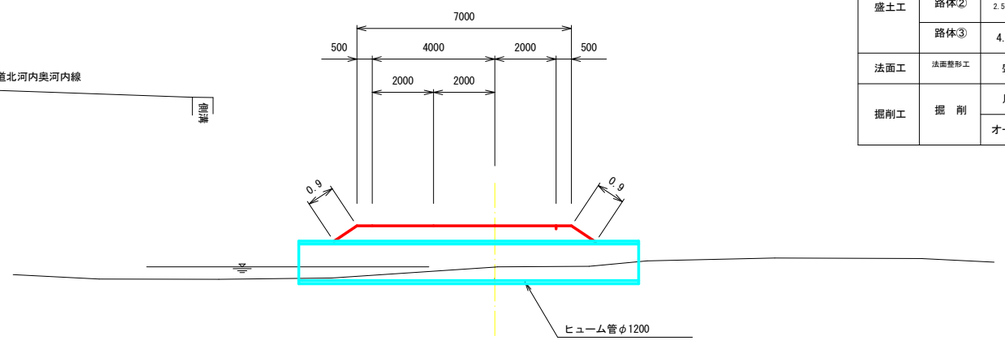

工事用道路（堤外）　NO.10+5

工種	細別	規格	単位	川砂利	搬入土
盛土工	路体①	W<2.5	m3	—	—
	路体②	2.5≦W<4.0	m3	—	—
	路体③	4.0≦W	m3	3.9	—
法面工	法面整形工	盛土	m2	1.8	
掘削工	掘　削	片切	m3	—	
		オープン	m3	—	

工事用道路（堤外）　NO.9

工種	細別	規格	単位	川砂利	搬入土
盛土工	路体①	W<2.5	m3	0.1	—
	路体②	2.5≦W<4.0	m3	—	—
	路体③	4.0≦W	m3	5.4	—
法面工	法面整形工	盛土	m2	1.0	
掘削工	掘　削	片切	m3	0.4	
		オープン	m3	—	

NO.9

GH=2.278

FH=3.460

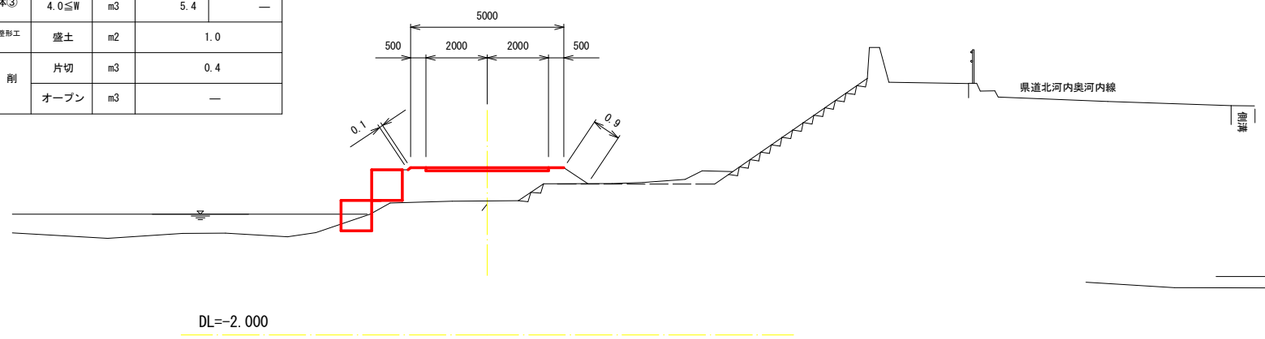

NO.10

GH=1.675

FH=3.390

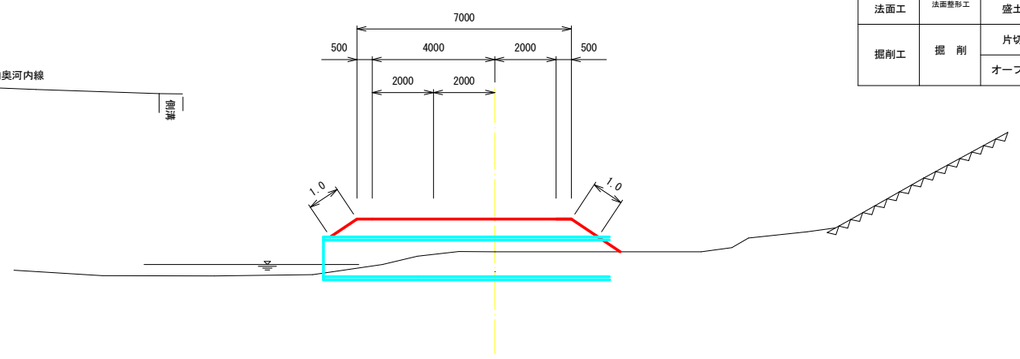

工事用道路（堤外）　NO.10

工種	細別	規格	単位	川砂利	搬入土
盛土工	路体①	W<2.5	m3	—	—
	路体②	2.5≦W<4.0	m3	—	—
	路体③	4.0≦W	m3	4.6	—
法面工	法面整形工	盛土	m2	2.0	
掘削工	掘　削	片切	m3	—	
		オープン	m3	—	

工事用道路（堤外）　NO.8+13

工種	細別	規格	単位	川砂利	搬入土
盛土工	路体①	W<2.5	m3	0.2	—
	路体②	2.5≦W<4.0	m3	—	—
	路体③	4.0≦W	m3	5.3	—
法面工	法面整形工	盛土	m2	1.1	
掘削工	掘　削	片切	m3	0.2	
		オープン	m3	—	

NO.8+13.000

GH=2.646

FH=3.474

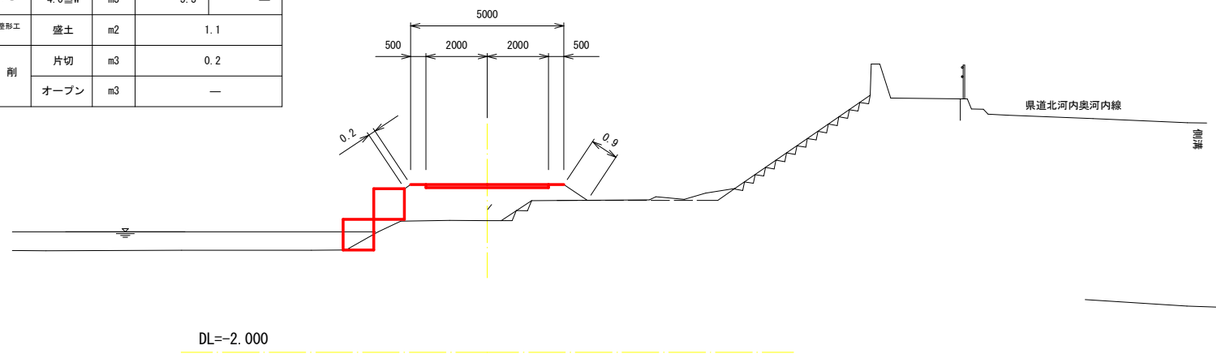

BC.4=NO.9+10.970

GH=2.065

FH=3.438

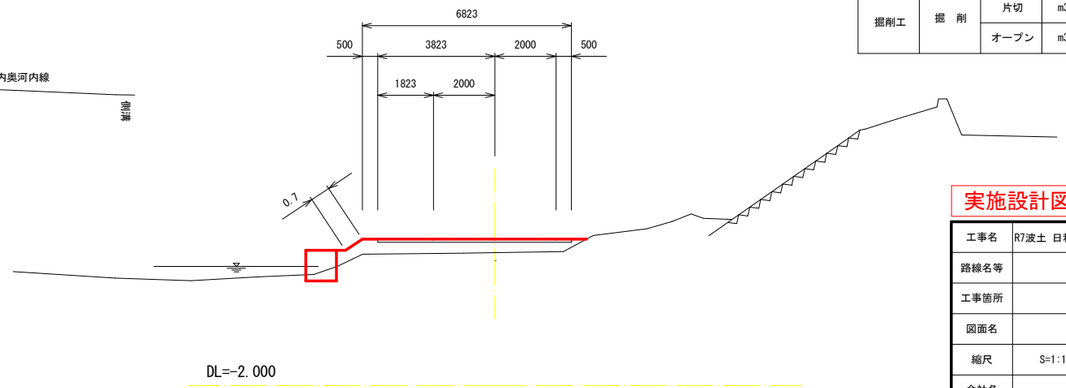

工事用道路（堤外）　BC.4

工種	細別	規格	単位	川砂利	搬入土
盛土工	路体①	W<2.5	m3	0.2	—
	路体②	2.5≦W<4.0	m3	—	—
	路体③	4.0≦W	m3	3.3	—
法面工	法面整形工	盛土	m2	0.7	
掘削工	掘　削	片切	m3	0.3	
		オープン	m3	—	

実施設計図面

工事名	R7波土 日和佐小野線 美波・北河内 橋梁上部工事		
路線名等	（主）日和佐小野線		
工事箇所	海部郡美波町北河内		
図面名	工事用道路(堤外)横断図(4)		
縮尺	S=1:100	図面番号	98 / 104
会社名			
事業者名	南部総合県民局 県土整備部 ＜美波＞		

工事用道路（堤外）横断図(5)

S=1:100

EC.5=NO.11+8.013

GH=2.865

FH=2.408

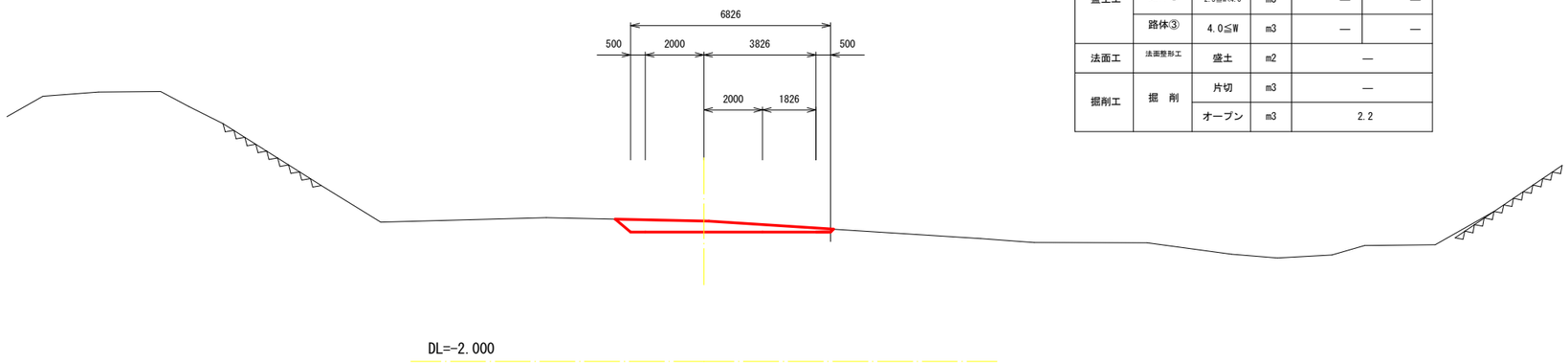

工事用道路（堤外）　EC.5

工種	細別	規格	単位	川砂利	搬入土
盛土工	路体①	W<2.5	m3	—	—
	路体②	2.5≦W<4.0	m3	—	—
	路体③	4.0≦W	m3	—	—
法面工	法面整形工	盛土	m2	—	
掘削工	掘　削	片切	m3	—	
		オープン	m3	2.2	

NO.11

GH=2.750

FH=2.682

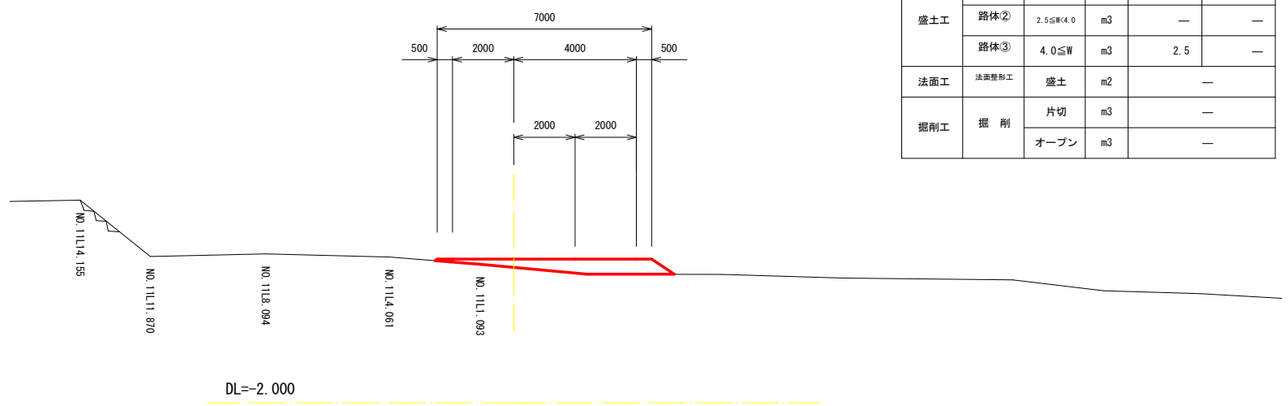

工事用道路（堤外）　NO.11

工種	細別	規格	単位	川砂利	搬入土
盛土工	路体①	W<2.5	m3	—	—
	路体②	2.5≦W<4.0	m3	—	—
	路体③	4.0≦W	m3	2.5	—
法面工	法面整形工	盛土	m2	—	
掘削工	掘　削	片切	m3	—	
		オープン	m3	—	

BC.5=NO.10+9.792

GH=1.657

FH=3.137

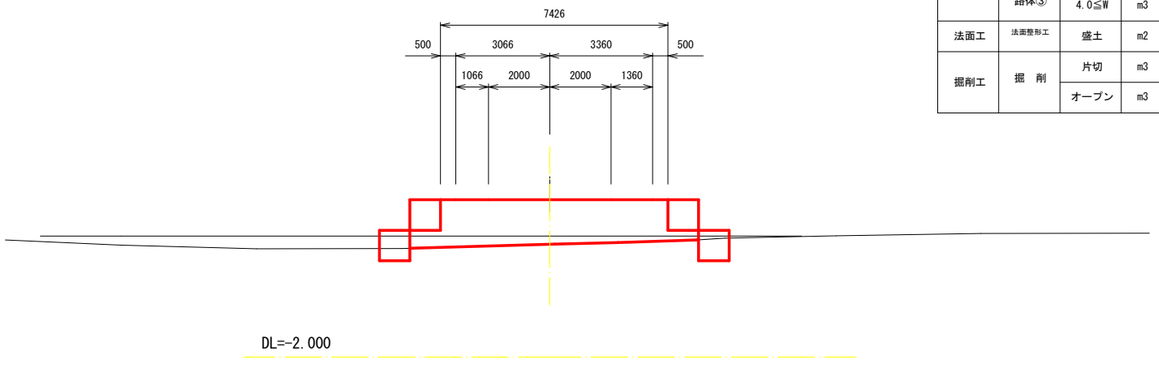

工事用道路（堤外）　BC.5

工種	細別	規格	単位	川砂利	搬入土
盛土工	路体①	W<2.5	m3	—	—
	路体②	2.5≦W<4.0	m3	—	—
	路体③	4.0≦W	m3	12.2	—
法面工	法面整形工	盛土	m2	—	
掘削工	掘　削	片切	m3	—	
		オープン	m3	—	

実施設計図面

工事名	R7波土 日和佐小野線 美波・北河内 橋梁上部工事		
路線名等	（主）日和佐小野線		
工事箇所	海部郡美波町北河内		
図面名	工事用道路(堤外)横断図(5)		
縮尺	S=1:100	図面番号	99 / 104
会社名			
事業者名	南部総合県民局 県土整備部 ＜美波＞		

左岸坂路平面図

S=1:150

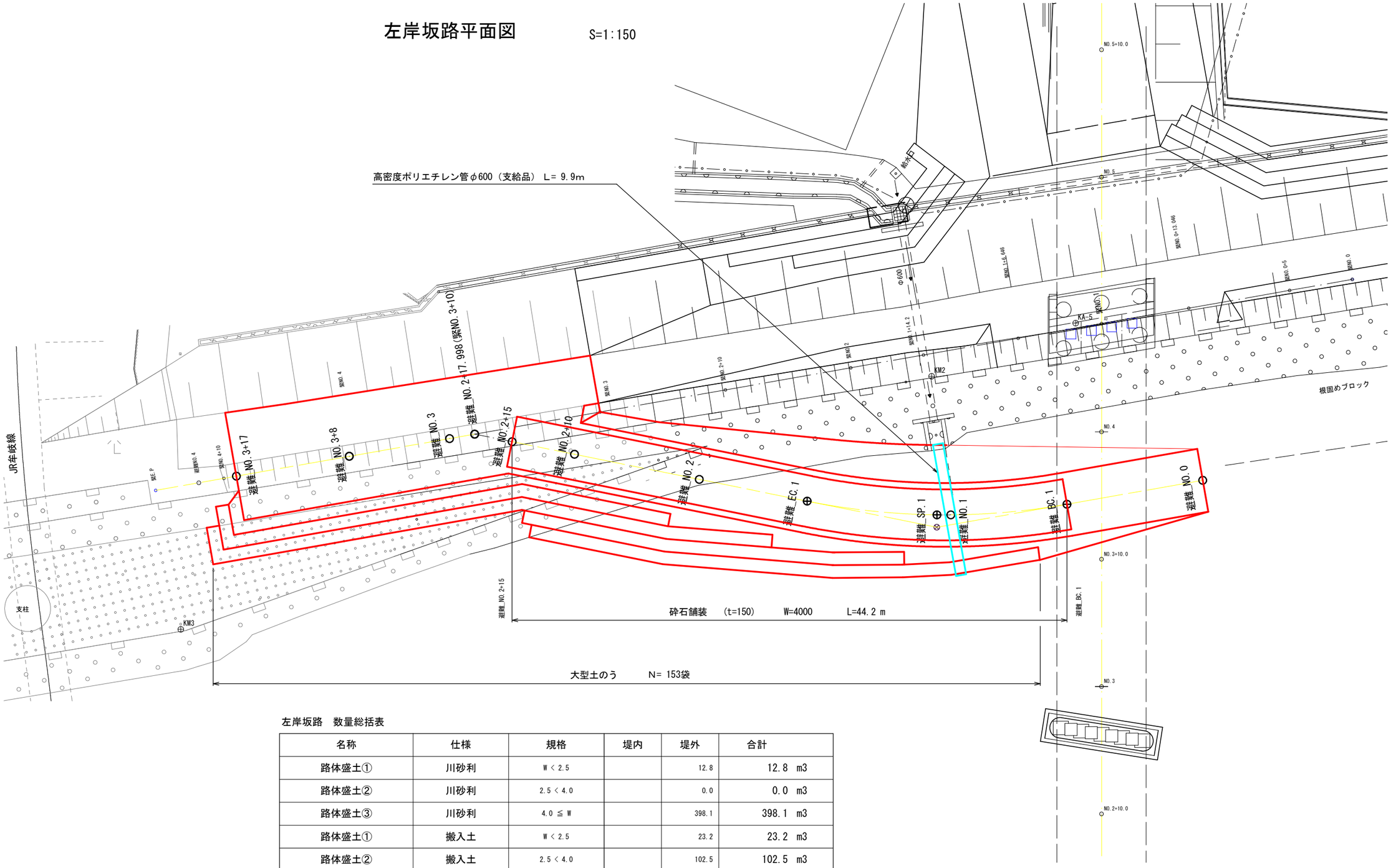

左岸坂路　数量総括表

名称	仕様	規格	堤内	堤外	合計
路体盛土①	川砂利	W＜2.5		12.8	12.8 m3
路体盛土②	川砂利	2.5＜4.0		0.0	0.0 m3
路体盛土③	川砂利	4.0≦W		398.1	398.1 m3
路体盛土①	搬入土	W＜2.5		23.2	23.2 m3
路体盛土②	搬入土	2.5＜4.0		102.5	102.5 m3
路体盛土③	搬入土	4.0≦W		324.6	324.6 m3
法面整形				150.2	150.2 m2
掘　　削				13.5	13.5 m3
大型土のう	長期耐候性			153.0	153.0 袋
敷砂利	RC-40	t=150		176.7	176.7 m2
暗渠排水管φ600	支給品			9.9	9.9 m

実施設計図面

工事名	R7波土 日和佐小野線 美波・北河内 橋梁上部工事		
路線名等	（主）日和佐小野線		
工事箇所	海部郡美波町北河内		
図面名	左岸坂路平面図		
縮尺	S=1:150	図面番号	100 / 104
会社名			
事業者名	南部総合県民局 県土整備部 ＜美波＞		

工事用道路(左岸坂路)　縦断図 H=1:150, V=1:30

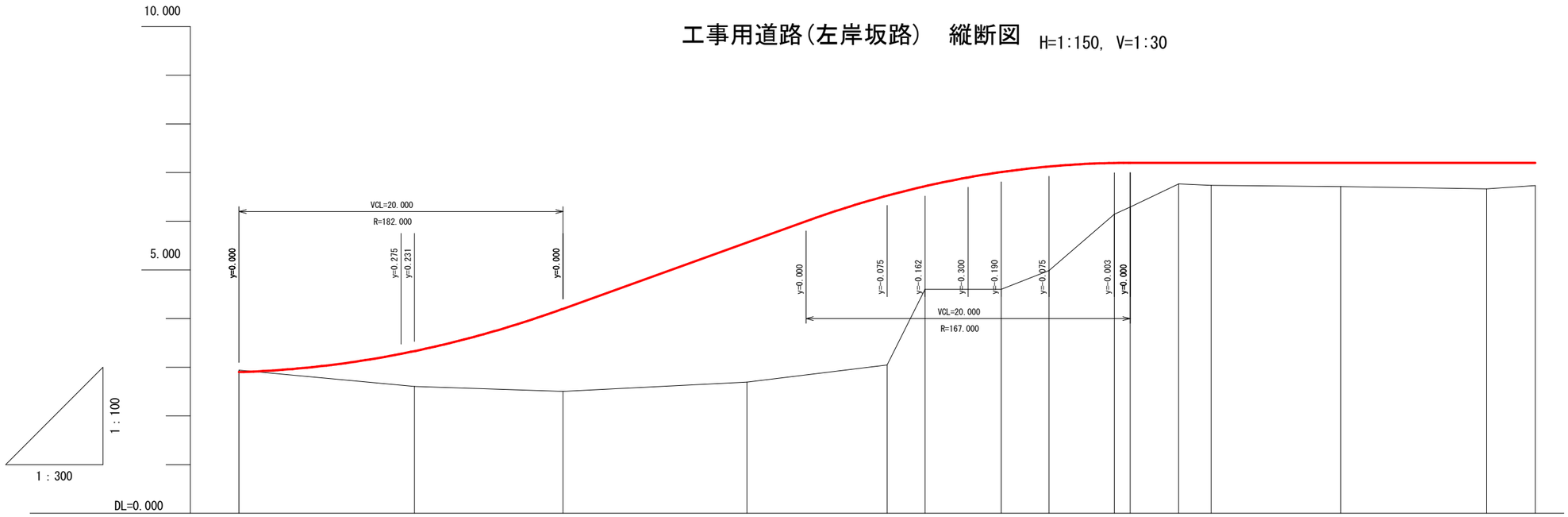

勾配	2.900	i=1.000% L=10.000m	3.000	i=12.000% L=35.000m	7.200	LEVEL L=35.000m	7.200																	
計画高	2.900	3.275	3.330	4.200	4.331	5.562	6.000	6.525	6.719	6.900	7.010	7.125	7.197	7.200	7.200	7.200	7.200	7.200	7.200	7.200	7.200	7.200	7.200	7.200
地盤高	2.938	2.606	2.565	2.695	3.046	4.600	4.600	4.989	6.145	6.294	6.768	6.738	6.713	6.664	6.733									
切土高	0.038																							
盛土高		0.724	1.695	2.867	3.479	2.119	2.410	2.136	1.052	0.906	0.432	0.462	0.487	0.536	0.467									
追加距離	0.000	10.828	20.000	21.091	31.353	40.000	42.340	47.050	50.000	54.027	55.000	57.998	60.000	68.000	77.000	80.000								
単距離	0.000	10.828	9.172	1.091	10.262	8.647	2.340	4.710	2.950	4.027	0.973	2.998	2.002	8.000	9.000	3.000								
測点番号	避難NO.0	避難BC.1	避難NO.1	避難SP.1	避難EC.1	避難NO.2	避難NO.2+10	避難NO.2+15	駅NO.3+10	避難NO.3	避難NO.3+8	避難NO.3+17	避難NO.4											
平面線形 曲率図	IP.1 IA=21-22-54 R =55.000 TL=10.383 CL=20.525 SL= 0.972	IP. IA=21-22-54																						

実施設計図面

工事名	R7波土 日和佐小野線 美波・北河内 橋梁上部工事		
路線名等	(主) 日和佐小野線		
工事箇所	海部郡美波町北河内		
図面名	工事用道路(左岸坂路)　縦断図		
縮尺	図示	図面番号	101 / 104
会社名			
事業者名	南部総合県民局 県土整備部 <美波>		

工事用道路（左岸坂路）横断図(1)

S=1:100

避難路　BC.1

工種	細別	規格	単位	堤内	堤外
盛土工	路体①	W<2.5	m3	—	—
	路体②	2.5≦W<4.0	m3	—	—
	路体③	4.0≦W	m3	—	3.8
法面工	法面整形工	盛土	m2	—	1.7
掘削工	掘　削	片切	m3	—	—
		オープン	m3	—	—

避難 BC.1(NO.0+10.828)

GH=2.606

FH=3.330

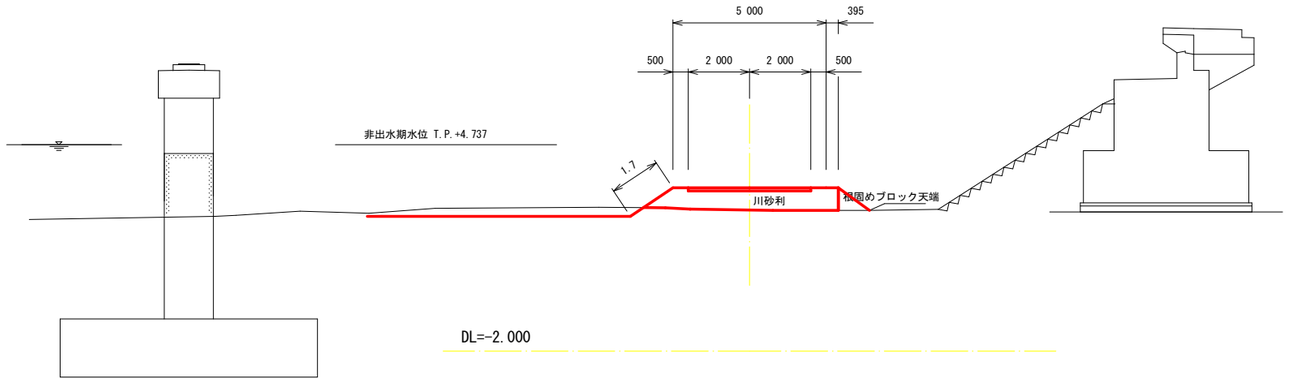

避難路　EC.1

工種	細別	規格	単位	堤内	堤外
盛土工	路体①	W<2.5	m3	—	—
	路体②	2.5≦W<4.0	m3	—	—
	路体③	4.0≦W	m3	—	17.9
	路体③(搬入土)	4.0≦W	m3	—	4.7
法面工	法面整形工	盛土	m2	—	4.4
掘削工	掘　削	片切	m3	—	—
		オープン	m3	—	—

避難 EC.1(NO.1+11.353)

GH=2.695

FH=5.562

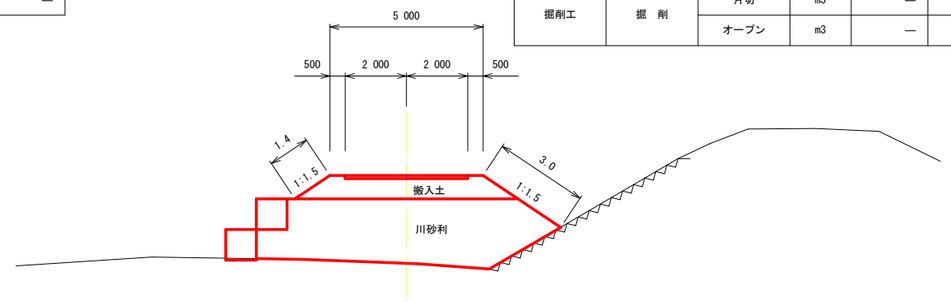

避難 NO.0

GH=2.938

FH=2.900

避難路　NO.0

工種	細別	規格	単位	堤内	堤外
盛土工	路体①	W<2.5	m3	—	—
	路体②	2.5≦W<4.0	m3	—	—
	路体③	4.0≦W	m3	—	—
法面工	法面整形工	盛土	m2	—	—
掘削工	掘　削	片切	m3	—	0.6
		オープン	m3	—	—

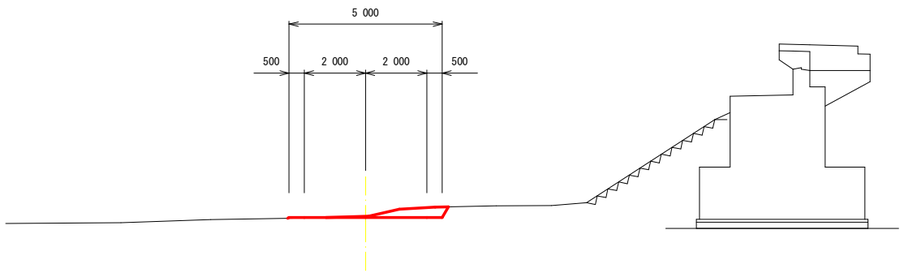

避難 NO.1

GH=2.505

FH=4.200

避難路　NO.1

工種	細別	規格	単位	堤内	堤外
盛土工	路体①	W<2.5	m3	—	—
	路体②	2.5≦W<4.0	m3	—	—
	路体③	4.0≦W	m3	—	12.0
法面工	法面整形工	盛土	m2	—	2.8
掘削工	掘　削	片切	m3	—	—
		オープン	m3	—	1.0

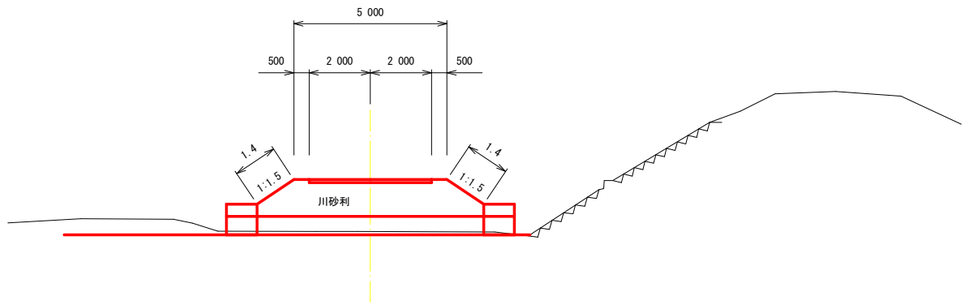

実施設計図面

工事名	R7波土 日和佐小野線 美波・北河内 橋梁上部工事		
路線名等	（主）日和佐小野線		
工事箇所	海部郡美波町北河内		
図面名	工事用道路(左岸坂路)横断図(1)		
縮尺	S=1:100	図面番号	102 / 104
会社名			
事業者名	南部総合県民局 県土整備部 ＜美波＞		

工事用道路（左岸坂路）横断図(2)　　S=1:100

避難 NO.2+10

GH=5.230
FH=7.125

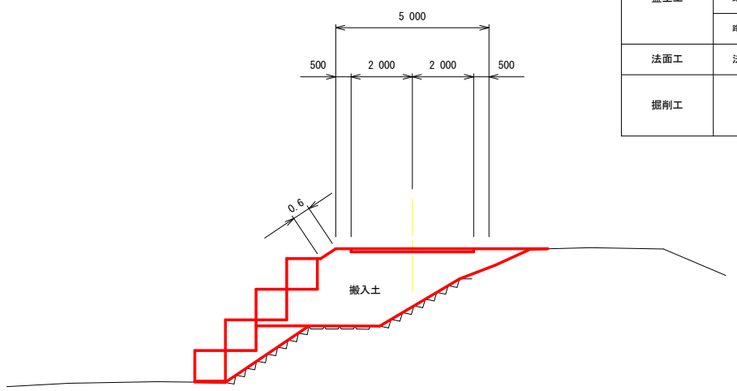

避難路　NO.2+10

工種	細別	規格	単位	堤内	堤外
盛土工	路体①	W<2.5	m3	—	1.7
	路体②(搬入土)	2.5≦W<4.0	m3	—	—
	路体③(搬入土)	4.0≦W	m3	—	11.5
法面工	法面整形工	盛土	m2	—	0.6
掘削工	掘　削	片切	m3	—	—
		オープン	m3	—	—

避難 NO.2+17.998(緊急 NO.3+10)

GH=6.768
FH=7.200

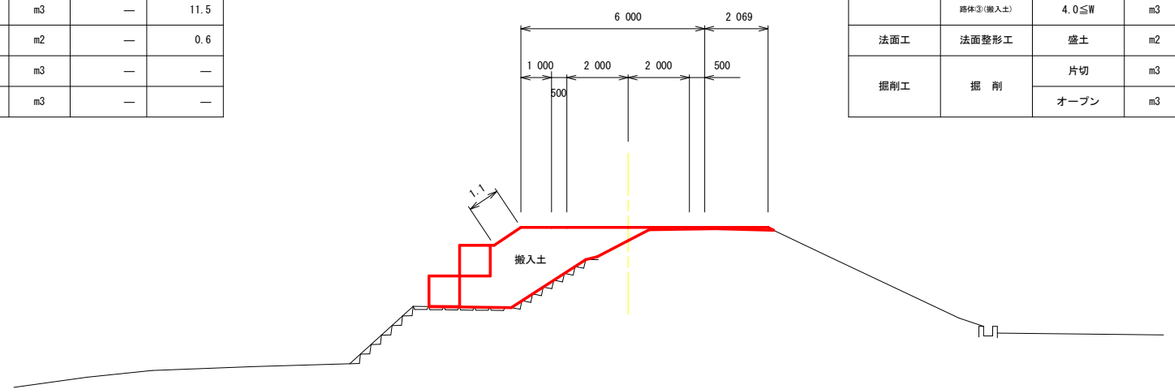

避難路　NO.2+17.998

工種	細別	規格	単位	堤内	堤外
盛土工	路体①(搬入土)	W<2.5	m3	—	1.1
	路体②(搬入土)	2.5≦W<4.0	m3	—	4.2
	路体③(搬入土)	4.0≦W	m3	—	3.1
法面工	法面整形工	盛土	m2	—	1.1
掘削工	掘　削	片切	m3	—	—
		オープン	m3	—	—

避難 NO.2

GH=3.046
FH=6.525

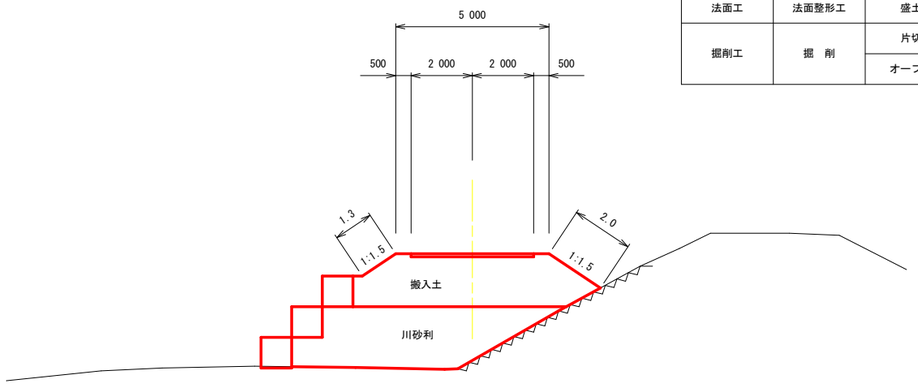

避難路　NO.2

工種	細別	規格	単位	堤内	堤外
盛土工	路体①	W<2.5	m3	—	—
	路体②	2.5≦W<4.0	m3	—	—
	路体③	4.0≦W	m3	—	13.4
	路体③(搬入土)	4.0≦W	m3	—	11.7
法面工	法面整形工	盛土	m2	—	3.3
掘削工	掘　削	片切	m3	—	—
		オープン	m3	—	—

避難 NO.2+15

GH=6.294
FH=7.200

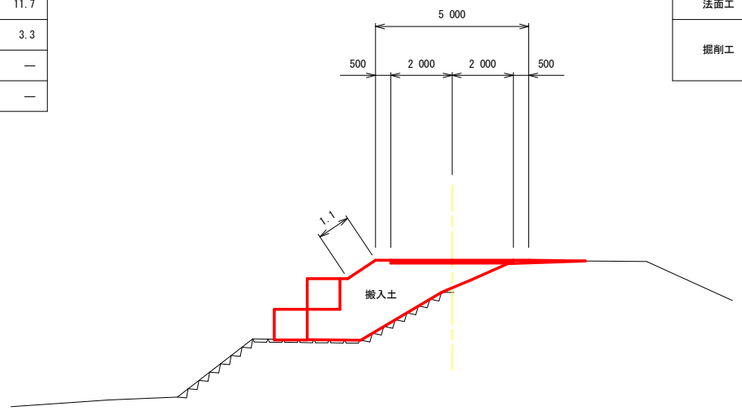

避難路　NO.2+15

工種	細別	規格	単位	堤内	堤外
盛土工	路体①(搬入土)	W<2.5	m3	—	0.9
	路体②(搬入土)	2.5≦W<4.0	m3	—	4.3
	路体③(搬入土)	4.0≦W	m3	—	3.0
法面工	法面整形工	盛土	m2	—	1.1
掘削工	掘　削	片切	m3	—	—
		オープン	m3	—	—

実施設計図面

工事名	R7波土 日和佐小野線 美波・北河内 橋梁上部工事		
路線名等	（主）日和佐小野線		
工事箇所	海部郡美波町北河内		
図面名	工事用道路(左岸坂路)横断図(2)		
縮尺	S=1:100	図面番号	103 / 104
会社名			
事業者名	南部総合県民局 県土整備部 ＜美波＞		

工事用道路（左岸坂路）横断図(3)

S=1:100

避難 NO.3+8

GH=6.713
FH=7.200

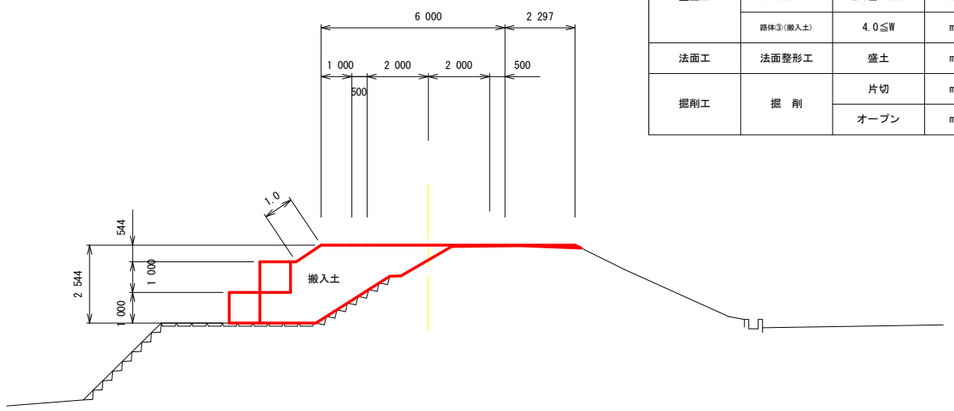

DL=-2.000

避難路 NO.3+8

工種	細別	規格	単位	堤内	堤外
盛土工	路体①(搬入土)	W<2.5	m3	—	0.9
	路体②(搬入土)	2.5≦W<4.0	m3	—	4.1
	路体③(搬入土)	4.0≦W	m3	—	3.5
法面工	法面整形工	盛土	m2	—	1.0
掘削工	掘　削	片切	m3	—	—
		オープン	m3	—	—

避難 NO.3+17(緊急 NO.4+9.002)

GH=6.664
FH=7.200

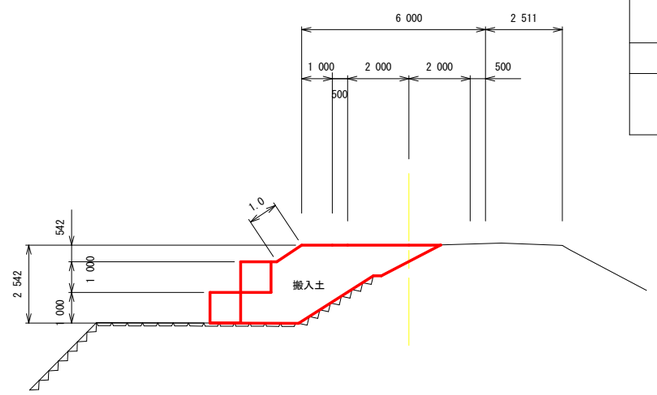

DL=-2.000

避難路 NO.3+17

工種	細別	規格	単位	堤内	堤外
盛土工	路体①(搬入土)	W<2.5	m3	—	0.8
	路体②(搬入土)	2.5≦W<4.0	m3	—	4.2
	路体③(搬入土)	4.0≦W	m3	—	3.5
法面工	法面整形工	盛土	m2	—	1.0
掘削工	掘　削	片切	m3	—	—
		オープン	m3	—	—

避難 NO.3

GH=6.738
FH=7.200

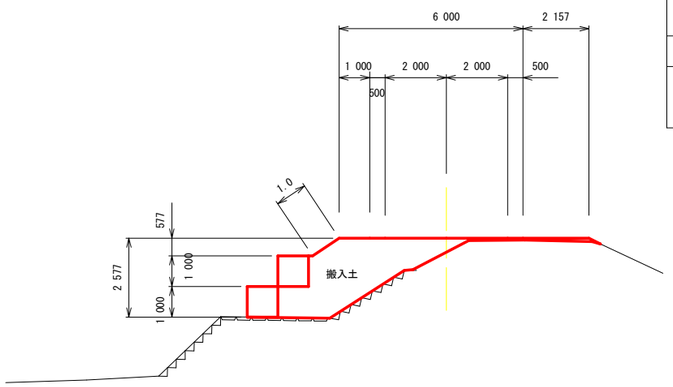

DL=-2.000

避難路 NO.3

工種	細別	規格	単位	堤内	堤外
盛土工	路体①(搬入土)	W<2.5	m3	—	1.1
	路体②(搬入土)	2.5≦W<4.0	m3	—	4.2
	路体③(搬入土)	4.0≦W	m3	—	3.4
法面工	法面整形工	盛土	m2	—	1.0
掘削工	掘　削	片切	m3	—	—
		オープン	m3	—	—

実施設計図面

工事名	R7波土 日和佐小野線 美波・北河内 橋梁上部工事		
路線名等	（主）日和佐小野線		
工事箇所	海部郡美波町北河内		
図面名	工事用道路(左岸坂路)横断図(3)		
縮尺	S=1:100	図面番号	104 / 104
会社名			
事業者名	南部総合県民局 県土整備部 ＜美波＞		